Ersatzteilkatalog

Spare Parts Catalogue
Catalogue de pièces de rechange

TC L 3030

Ersatzteilkatalog
Spare Parts Catalogue
Catalogue de pièces de rechange

TRUMATIC L3030

TRUMPF-Steuerung auf Basis der SINUMERIK 840D
TRUMPF-control based on SINUMERIK 840D
TRUMPF-commande se fonde sur SINUMERIK 840D

Ausgabe **03/2001**
Edition: **03/2001**
Edition: **03/2001**

Bestellinformationen
Ordering information
Infos pour commander

Bitte geben Sie den Titel des Dokuments, die gewünschte Sprache und das Datum der Ausgabe an.
Please state title of document and date of edition.
Prière de mentionner titre du document et date de parution.

TRUMPF GmbH + Co.
D-71254 Ditzingen
Johann-Maus-Straße 2
Telefon (07156)303-0
Telefax (07156)303-540
Internet: http://www.trumpf.com
e-mail: docu.501@de.trumpf.com

Das Dokument wurde in der **Technischen Dokumentation** *der Firma TRUMPF GmbH + Co. verfaßt.*

© TRUMPF GmbH + Co.

TRUMPF GmbH + Co. haftet nicht für etwaige Fehler in dieser Dokumentation. Eine Haftung für mittelbare und unmittelbare Schäden, die im Zusammenhang mit der Lieferung oder dem Gebrauch dieser Dokumentation entstehen, ist ausgeschlossen, soweit dies gesetzlich zulässig ist.

This document has been drawn up by the ***Technical Documentation*** *Dept. of TRUMPF GmbH + Co.*

© TRUMPF GmbH + Co.

TRUMPF GmbH + Co. cannot be held responsible for possible mistakes in this documentation. Any warrenty for direct and indirect damages, arising in connection with the delivery or the use of this documentation, is excluded, as far as this is legally permissible.

Ce document a été rédigé par le ***service de documentation technique*** *de la société TRUMPF GmbH + Co.*

© TRUMPF GmbH + Co.

La société TRUMPF GmbH + Co. décline toute responsabilité pour toute erreur qui se serait glissée dans ce document. Elle refuse également de se porter garant - dans le cadre prévu par la loi - des dommages causés en rapport direct ou indirect avec la remise ou l'emploi du présent document.

Bevor Sie weiterlesen...

Aufbau des Ersatzteilkataloges

Der vorliegende Ersatzteilkatalog dokumentiert die CNC-Laser-Schneidanlage TC L3030.

Der Ersatzteilkatalog hat folgenden Aufbau:

- Benutzerhinweise
- Inhaltsverzeichnis
- Baugruppen der Maschine
- Verschleißteilliste
- Bestellformular
- Übersicht der TRUMPF - Gesellschaften

Weitere Informationen

Weitere Informationen über die Ersatzteile können, abhänging von der Ausbaustufe der Maschine, noch in folgenden Dokumenten enthalten sein:

- Elektrischer Schaltplan der Maschine mit der Geräteliste
- Betriebsanleitung Beladegerät
- Betriebsanleitung Liftmaster
- Lieferantendokumentation für die größeren Fremdbaugruppen (Kühlaggregat, Absaugung usw.)

Bestellen von Ersatzteilen

- Beim Bestellen von Ersatzteilen benutzen Sie bitte das Bestellformular am Ende des Ersatzteilkataloges. Für Fragen im Zusammenhang mit der Ersatzteilbestellung steht Ihnen das Auftragszentrum für Ersatzteile von TRUMPF GmbH + Co. in Ditzingen/Deutschland (Telefon 07156/303-1044, E-mail-Adresse *ersatzteile@de.trumpf.com*) oder die jeweils zuständige Auslandsvertretung von TRUMPF zur Verfügung.

Originalteile verwenden

- Originalteile und Zubehör sind speziell für die Maschine konzipiert. Ersatzteile für Originalteile und Zubehör, die nicht vom Hersteller der Maschine geliefert werden, sind auch nicht vom Hersteller geprüft und freigegeben. Der Einbau oder die Verwendung solcher Produkte kann daher konstruktiv vorgegebene Eigenschaften der Maschine verändern und die Sicherheit gefährden.

Haftungsausschluß

- Für Schäden, die durch die Verwendung von Nicht-Originalteilen und Zubehör bzw. nicht sachgerechten Einbau oder Austausch von Orginalteilen und Zubehör entstehen, ist jede Haftung des Herstellers ausgeschlossen.

Before you proceed...

Spare parts catalogue structure

This spare parts catalogue documents the CNC Laser cutting center TC L3030.

The spare parts catalogue comprises the following sections:

- How to use this catalogue
- Table of contents
- Machine components
- Spare parts
- Order form
- Overview of TRUMPF companies

Further information on spare parts

Further information on spare parts can also be found in the following documents, according to machine option:

- Machine schematics with device list
- Operator's manual Loading unit
- Operator's manual Liftmaster
- Vendor-supplied documentation for the larger components (chiller, extraction system etc.)

Ordering spare parts:

- Please use the form at the back of the catalogue for ordering your spare parts. If you have any questions concerning spare parts orders, please contact your local TRUMPF representative or the Spare Parts Center of TRUMPF GmbH + Co. in Ditzingen/Germany (Phone + 49 7156/303-1044, e-mail-adress *spareparts@de.trumpf.com*).

Using original parts:

- Original parts and accessories have been designed especially for the machine. Replacements for original parts and accessories other than those supplied by the machine's manufacturer are not inspected and approved by the manufacturer. The incorporation or use of such products may, therefore, have an adverse effect on the function of the machine and impair its safety.

Liability disclaimer:

- The manufacturer shall not be held liable for any damage resulting from the use of non-original parts and accessories or from improper installation or replacement of original parts and accessories.

Avant de poursuivre.....

Structure du catalogue de pièces de rechange

Le présente catalogue concerne le centre de découpe au laser à CNC TC L3030.

Il contient:

- Remarques d'utilisation
- Table des matières
- Composants de la machine
- Liste des pièces d'usure
- Formulaire de commande
- Récapitulatif des filiales TRUMPF

Autres informations

Des informations complémentaires en fonction des options choisies figurent dans les documents suivants:

- Schémas électriques machine et unités périphériques
- Manual opérateur du dispositif de chargement
- Manual opérateur du Liftmaster
- Documentation sur les principales fournitures sous-traitées (groupe de refroidissement, système d'aspiration etc.)

Passation de commande

- Pour passer commande de pièces détachées, veuillez utiliser le formulaire prévu en annexe du catalogue. Pour tout complément d'information, veuillez contacter notre filiale locale ou le service TRUMPF compétent à Ditzingen (Tél. +49 7156/303-1044, e-mail-adresse *spareparts@de.trumpf.com*).

Utiliser des pièces d'origine

- Pièces d'origine et accessoires sont concus spécialement pour la machine. Les pièces de rechange qui ne sont pas livrées par le constructeur de la machine n'ont donc été ni contrôlées, ni autorisées à la vente par ce dernier. L'intégration ou l'utilisation de telles pièces peut modifier dans certains cas les propriétés de la machine et par là même, nuire à la sécurité.

Exclusion de responsabilité

- Le constructeur décline toute responsabilité en cas de détérioration due à l'utilisation de pièces et accessoires qui ne sont pas d'origine, ainsi qu'à leur montage ou échange incorrect.

KAPITEL 00 TC L3030 93614
CHAPTER 00 TC L3030 93614
CHAPITRE 00 TC L3030 93614

0-01	143000	TC L3030 93614	TC L3030 93614	TC L3030 93614

23.03.2000

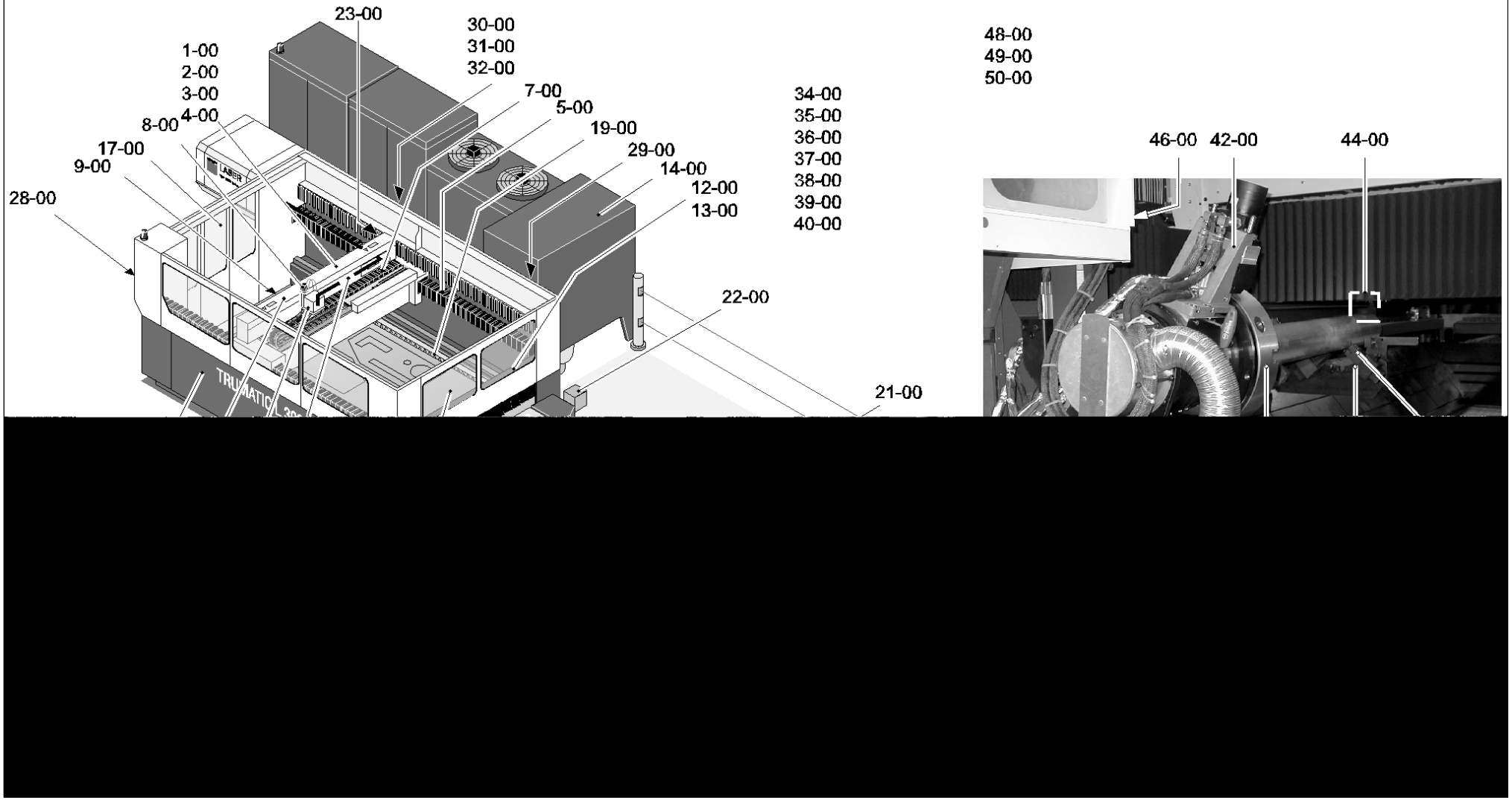
23-00
30-00
31-00
32-00
1-00
2-00
3-00
4-00
7-00
5-00
8-00
19-00
17-00
29-00
9-00
14-00
12-00
28-00
13-00
34-00
35-00
36-00
37-00
38-00
39-00
40-00
22-00
21-00
48-00
49-00
50-00
46-00
42-00
44-00

KAPITEL 03 POSITIONSLASER 93614-149
CHAPTER 03 LASER 93614-149
CHAPITRE 03 LASER 93614-149

3-01	947746	POSITIONSLASER 93614-149	LASER 93614-149	LASER 93614-149

02.03.00

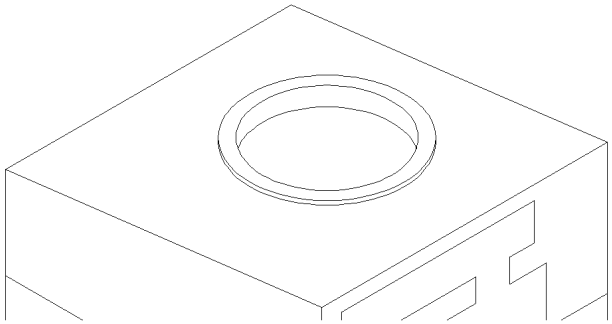

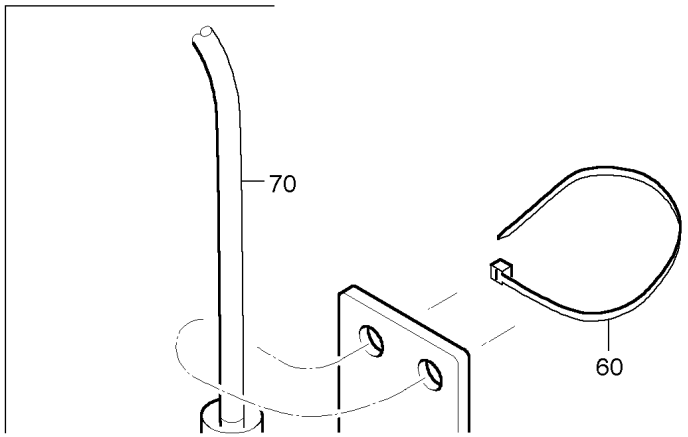

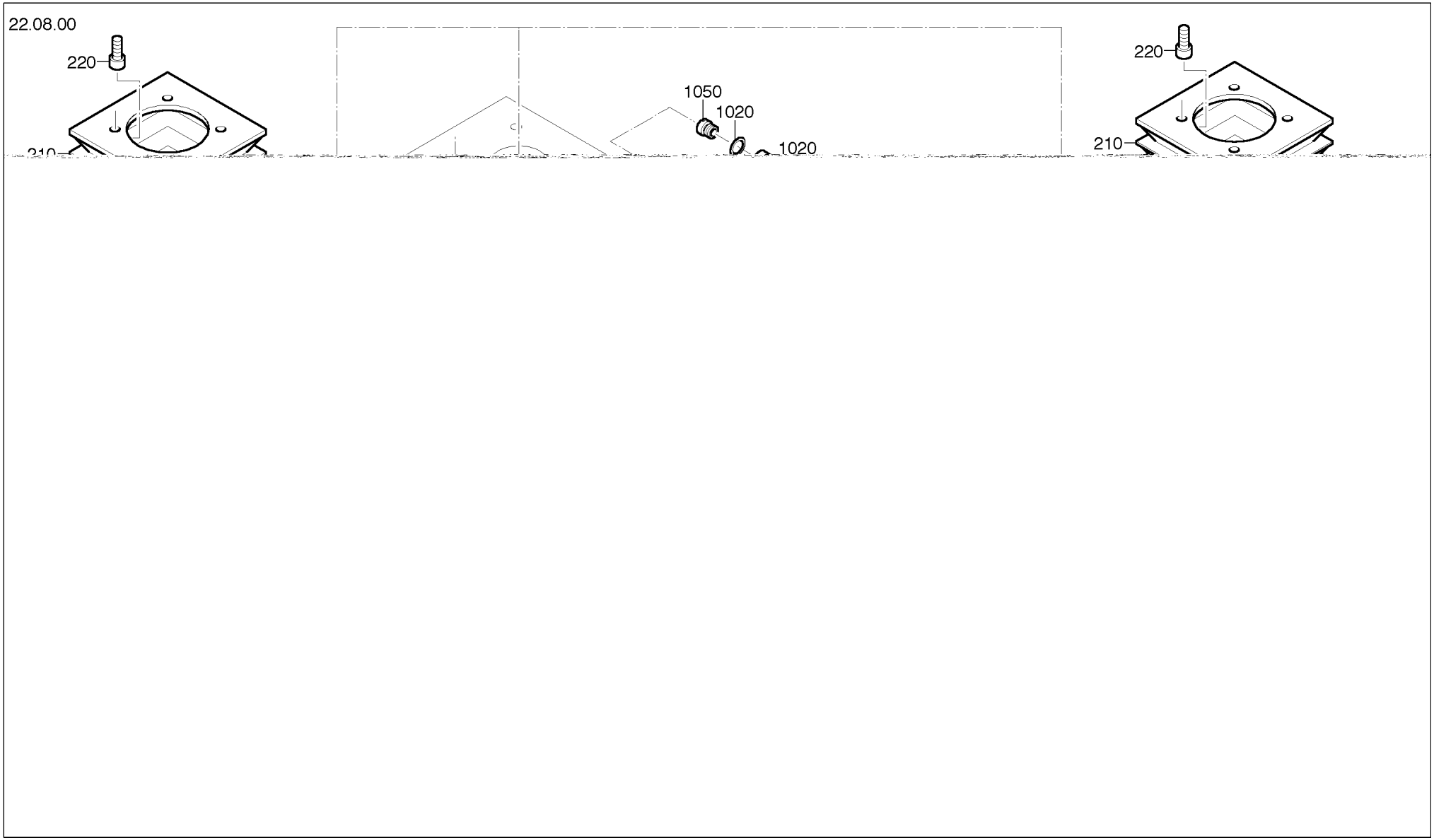
22.08.00
220
210
1050
1020
1020
220
210

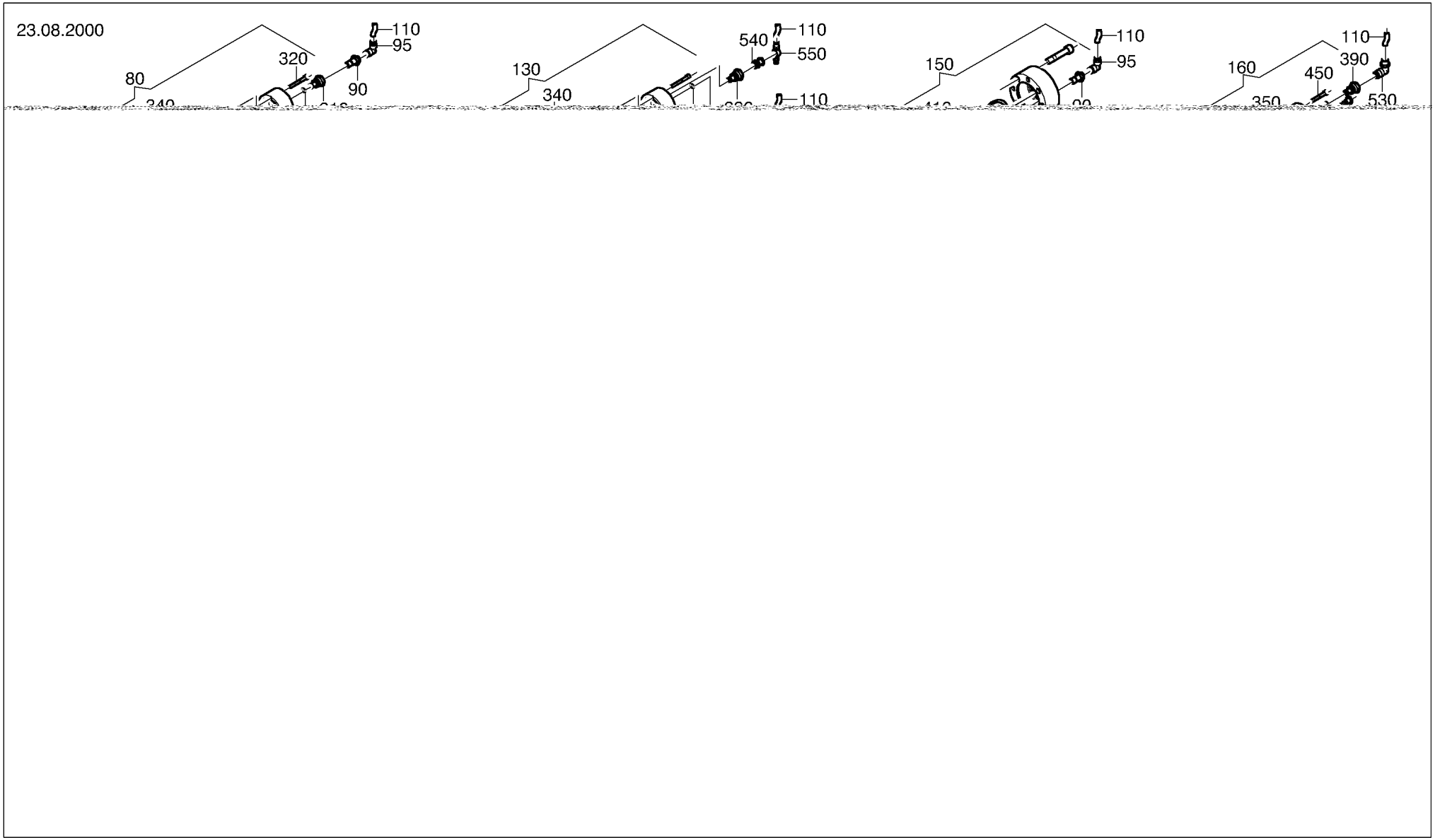
23.08.2000
80
320
110
95
90
130
340
540
110
550
110
150
110
95
160
450
110
390
350
530

POSITION	MATERIAL-No	BEZEICHNUNG	DESCRIPTION	DESIGNATION
0010	914902	SPEICHER, KPL. 93614-290	RESERVOIR, CPL. 93614-290	RESERVOIR, CPL 93614-290
0020	240205	BLENDE 93613-318-230	SHIELD 93613-318-230	DIAPHRAGME 93613-318-230
0025	096736	O-RING 56X2-BL-VI	O-RING 56X2-BL-VI	JOINT TORIQUE 56X2-BL-VI
0050	920715	KASTENBALG 93613-318-426	BOX 93613-318-426	BOITE 93613-318-426
0055	939015	KASTENBALG 93614-334-192	BOX 93614-334-192	BOITE 93614-334-192
0060	018139	SENKSCHR. DIN 7991 M5X10-8.8	C/SK SCREW DIN 7991 M5X10-8.8	VIS NOYEE DIN 7991 M5X10-8.8
0070	920716	KASTENBALG 93613-318-436	CHEST BELLOWS 93613-318-436	SOUFFLET A CAISSONS 93613-318-436
0075	939016	KASTENBALG 93614-334-228	CHEST BELLOWS 93614-334-228	SOUFFLET A CAISSONS 93614-334-228
0076	937995	BLENDE 93684-323-10	SHIELD 93684-323-10	DIAPHRAGME 93684-323-10
0077	126759	ZYLINDERSCHR. DIN 6912 M4X10-8.8 VERZ.	CHEESEHEAD SCREW DIN 6912 M4X10-8.8 VERZ	VIS CYLINDRIQUE DIN 6912 M4X10-8.8 VERZ.
0078	067432	O-RING 52X2-BL-VI	O-RING 52X2-BL-VI	JOINT TORIQUE 52X2-BL-VI
0080	251002	UMLENKSPIEGEL 9392-36	DEVIATING MIRROR 9392-36	MIROIR DE RENVOI 9392-36
0090	913879	VERSCHRAUBUNG 1/8" 8/6 9707-178-10	UNION 9707-178-10	RACCORD 9707-178-10
0095	141436	WINKEL-VERBINDER D8	CONNECTOR	CONNECTEUR
0100	241718	BLENDE 93613-318-180	SHIELD 93613-318-180	DIAPHRAGME 93613-318-180
0110	107603	KUNSTSTOFFSCHLAUCH PUN-8x1,25 SCHW	PLASTIC HOSE PUN-8x1,25 SCHW	TUYAU EN PLASTIQUE PUN-8x1,25 SCHW
0130	901339	UMLENKSPIEGEL 9392-80	DEVIATING MIRROR 9392-80	MIROIR DE RENVOI 9392-80
0150	251001	PHASENSCHIEBER 9392-26	PHASE SHIFTER 9392-26	AVANCEUR DE PHASE 9392-26
0160	250775	UMLENKSPIEGEL KPL. 9392-25	DEVIATING MIRROR 9392-25	MIROIR DE RENVOI 9392-25
0180	914847	SPEICHER 93614-293	RESERVOIR 93614-293	RESERVOIR 93614-293
0190	019593	LINSENSCHRAUBE M6X12-10.9	RAISED HEAD SCREW M6X12-10.9	VIS A TETE GOUTTE DE SUIF M6X12-10.9
0200	912839	KLEMMRING 93614-290-30	CLAMPING RING 93614-290-30	RONDELLE DE SERRAGE 93614-290-30
0210	144393	FALTENBALG Di175, Da220, Lmin50 Lmax260	BELLOWS	SOUFFLET
0220	071231	ZYLINDERSCHR. DIN 912 M6X18-8.8 verz.	CHEESEHEAD SCREW DIN 912 M6X18-8.8 verz.	VIS CYLINDRIQUE DIN 912 M6X18-8.8 verz.
0230	912932	HÜLSE 93614-293-60	LINER 93614-293-60	DOUILLE 93614-293-60
0240	939112	FALTENBALG 93614-293-151	BELLOWS 93614-293-151	SOUFFLET 93614-293-151
0250	144274	GLEITLAGER Di8 Da10 L16	FRICTION BEARING	PALIER A GLISSEMENT
0255	144273	DRUCKFEDER d0,63 Da10,5 Lo117	COMPRESSION SPRING	RESSORT HELICOIDAL
0260	089299	ZYLINDERSCHR. DIN 912 M5X12-8.8 VERZ.	CHEESEHEAD SCREW DIN 912 M5X12-8.8 VERZ.	VIS CYLINDRIQUE DIN 912 M5X12-8.8 VERZ.

POSITION	MATERIAL-No	BEZEICHNUNG	DESCRIPTION	DESIGNATION
0270	116625	SCHEIBE DIN 125 A5,3-ST verz.	WASHER DIN 125 A5,3-ST verz.	RONDELLE DIN 125 A5,3-ST verz.
0280	116623	SECHSKANTMUTTER DIN 934 M5-8 verz.	HEX. NUT DIN 934 M5-8 verz.	ECROU 6 PANS DIN 934 M5-8 verz.
0290	137788	SENKSCHR. DIN 7991 M5X16-8.8-A2P	C/SK SCREW DIN 7991 M5X16-8.8-A2P	VIS NOYEE DIN 7991 M5X16-8.8-A2P
0300	222945	KUEHLEINSATZ KPL. 93911-U381	COOLER INSERT 93911-U381	INSERT DE REFRIGERANT 93911-U381
0310	942054	VERSCHRAUBUNG 9392-10-40	UNION 9392-10-40	RACCORD 9392-10-40
0320	122454	ZYLINDERSCHR. DIN 912 M4X45-8.8 VERZ.	CHEESEHEAD SCREW DIN 912 M4X45-8.8 VERZ.	VIS CYLINDRIQUE DIN 912 M4X45-8.8 VERZ.
0330	129881	UMLENKSPIEGEL Si 1010-163	DEVIATING MIRROR 1010-163	MIROIR DE RENVOI 1010-163
0340	071232	ZYLINDERSCHR. DIN 912 M6X22-8.8 verz.	CHEESEHEAD SCREW DIN 912 M6X22-8.8 verz.	VIS CYLINDRIQUE DIN 912 M6X22-8.8 verz.
0350	947370	AUSGLEICHSCHEIBE 1004-81-20	SHAFT SPRING RING 1004-81-20	RONDELLE DE COMPENSATIO 1004-81-20
0360	081406	O-RING 68X2+-0,05mm, 80Shore A, gruen	O-RING 68X2+-0,05mm, 80Shore A, gruen	JOINT TORIQUE 68X2+-0,05mm, 80Shore A
0370	341213	O-RING 6,0x2,2N70BN02F	O-RING 6,0x2,2N70BN02F	JOINT TORIQUE 6,0x2,2N70BN02F
0380	010278	ZYLINDERSTIFT DIN 7979 D6X20-ST	CYLINDRICAL PIN DIN 7979 D6X20-ST	GOUPILLE CYLINDRIQUE DIN 7979 D6X20-ST
0390	942055	VERSCHRAUBUNG 9392-11-40	UNION 9392-11-40	RACCORD 9392-11-40
0400	139367	UMLENKSPIEGEL D68 1010-187	DEVIATING MIRROR 1010-187	MIROIR DE RENVOI 1010-187
0410	129880	PHASENSCHIEBER Si D68x0 1010-164	PHASE SHIFTER D68x0,8" dick	AVANCEUR DE PHASE D68x0,8" dick
0420	920689	PLANSPIEGEL CU KPL. 9392-2005	PLANE MIRROR 9392-2005	MIROIR-PLAN 9392-2005
0430	019216	FLACHKOPFSCHR. DIN 923 M6X5X5-5.8 VERZIN	FLAT-HEAD SCREW DIN 923 M6X5X5-5.8 V	VIS A TETE APLATIE DIN 923 M6X5X5-5.8 V
0440	010723	ZYLINDERSTIFT DIN 6325 5M6X16-ST60	CYLINDRICAL PIN DIN 6325 5M6X16-ST60	GOUPILLE CYLINDRIQUE DIN 6325 5M6X16-ST6
0450	130122	ZYLINDERSCHR. DIN 912 M6x55-8.8 verz.	CHEESEHEAD SCREW DIN 912 M6x55-8.8 verz.	VIS CYLINDRIQUE DIN 912 M6x55-8.8 verz.
0460	931104	AUSKOPPELSPIEGEL 9707-197 Schild an TLF-Haube beachten!	OUTPUT MIRROR 9707-197 TAKE notice of the label on the TLF-cap!	MIROIR SEMI-REFLECHISSANT 9707-197 Respectez la plaque à la calotte-TLF!
0470	232942	UMLENKSPIEGEL KOMPLETT 9706-U39	DEVIATING MIRROR COMPLETE 9706-U39	MIROIR DE RENVOI COMPLET 9706-U39
0480	096066	SPIEGEL MMR 1010-106 Einzelteil	MIRROR MMR 1010-106 Single part	MIROIR MMR 1010-106 Pièce détachée
0490	252126	SPIEGELAUFNAHME 9700-U687	MIRROR MOUNT 9700-U687	SUPPORT DES MIRROIRS 9700-U687
0500	901357	SPIEGEL KOMPLETT 9707-160 1. Teleskopspiegel	MIRROR COMLETE 9707-160 1. Telescope mirror	MIROIR COMPLET 9707-160 1. Miroir de téléscope
0510	901358	SPIEGEL KOMPLETT 9707-161 2. Teleskopspiegel	MIRROR COMPLETE 9707-161 2. Telescope mirror	MIROIR COMPLET 9707-161 2. Miroir du téléscope
0520	910354	FALTENBALG 93613-155-490	BELLOWS 93613-155-490	SOUFFLET 93613-155-490

POSITION	MATERIAL-No	BEZEICHNUNG	DESCRIPTION	DESIGNATION
0530	128310	WINKELVERSCHRAUBUNG 6521-8-1/8	ELBOW UNION 6521-8-1/8	RACCORD A COUDE 6521-8-1/8
0540	128253	HOHLSCHR. 1-fach 1631-01-1/8	HOLLOW SCREW 1631-01-1/8	VIS CREUSE 1631-01-1/8
0550	340126	T-SCHWENKRINGSTUECK 6620-8-1/8	T-PIECE 6620-8-1/8	PIECE EN T 6620-8-1/8

KAPITEL 11 STRAHLFUEHRUNG 93614-334
CHAPTER 11 GUIDANCE OF BEAM 93614-334
CHAPITRE 11 GUIDAGE DIREC.DU RAYON 93614-334

11-01	921549	STRAHLFUEHRUNG 93614-334 fuer TLF 3800	GUIDANCE OF BEAM 93614-334 for TLF 3800	GUIDAGE DIREC.DU RAYON 93614-334 pour TLF 3800

11.03.2000

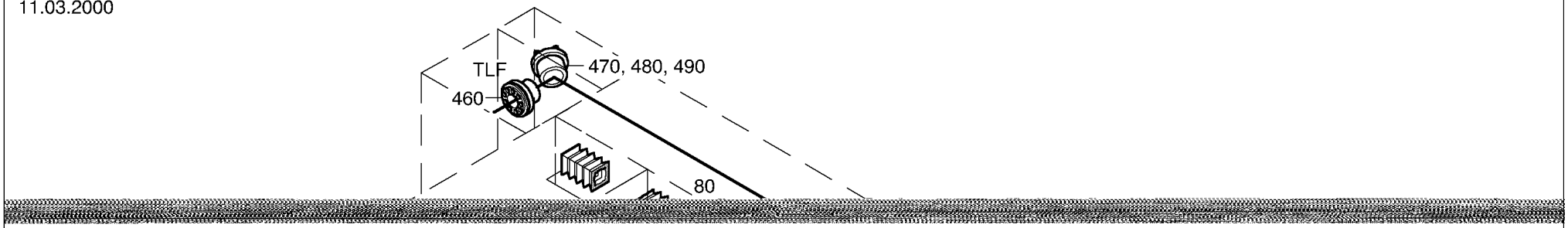

POSITION	MATERIAL-No	BEZEICHNUNG	DESCRIPTION	DESIGNATION
0010	922400	SPEICHER KPL. 93614-295	RESERVOIR CPL. 93614-295	RESERVOIR CPL 93614-295
0020	922039	BLENDE 93614-334-71	SHIELD 93614-334-71	DIAPHRAGME 93614-334-71
0025	024562	RUNDDICHTRING DIN 3770 94X2,5B-NB 70	ROUND WASHER DIN 3770 94X2,5B-NB 70	JOINT TORIQUE DIN 3770 94X2,5B-NB 70
0030	110892	FALTENBALG	BELLOWS	SOUFFLET
0040	107639	SCHLAUCHKLEMME	HOSE CLIP	COLLIER DE TUYAU
0050	920715	KASTENBALG 93613-318-426	BOX 93613-318-426	BOITE 93613-318-426
0055	939015	KASTENBALG 93614-334-192	BOX 93614-334-192	BOITE 93614-334-192
0060	018139	SENKSCHR. DIN 7991 M5X10-8.8	C/SK SCREW DIN 7991 M5X10-8.8	VIS NOYEE DIN 7991 M5X10-8.8
0070	920716	KASTENBALG 93613-318-436	CHEST BELLOWS 93613-318-436	SOUFFLET A CAISSONS 93613-318-436
0075	939016	KASTENBALG 93614-334-228	CHEST BELLOWS 93614-334-228	SOUFFLET A CAISSONS 93614-334-228
0076	937995	BLENDE 93684-323-10	SHIELD 93684-323-10	DIAPHRAGME 93684-323-10
0077	126759	ZYLINDERSCHR. DIN 6912 M4X10-8.8 VERZ.	CHEESEHEAD SCREW DIN 6912 M4X10-8.8 VERZ	VIS CYLINDRIQUE DIN 6912 M4X10-8.8 VERZ.
0078	067432	O-RING 52X2-BL-VI	O-RING 52X2-BL-VI	JOINT TORIQUE 52X2-BL-VI
0080	251002	UMLENKSPIEGEL 9392-36	DEVIATING MIRROR 9392-36	MIROIR DE RENVOI 9392-36
0090	071735	WINKELVERSCHRAUBUNG LCK-G1/8"-8/6	ELBOW UNION LCK-G1/8"-8/6	RACCORD A COUDE LCK-G1/8"-8/6
0095	141436	WINKEL-VERBINDER D8	CONNECTOR	CONNECTEUR
0100	241718	BLENDE 93613-318-180	SHIELD 93613-318-180	DIAPHRAGME 93613-318-180
0110	107603	KUNSTSTOFFSCHLAUCH PUN-8x1,25 SCHW	PLASTIC HOSE PUN-8x1,25 SCHW	TUYAU EN PLASTIQUE PUN-8x1,25 SCHW
0120	932235	FLANSCH 93614-342-20	DOUBLE FLANGE 93614-342-20	DOUBLE BRIDE 93614-342-20
0122	100728	ZYLINDERSCHR. DIN 912 M5X35-8.8 VERZ.	CHEESEHEAD SCREW DIN 912 M5X35-8.8 VERZ.	VIS CYLINDRIQUE DIN 912 M5X35-8.8 VERZ.
0124	095240	O-RING 85X2,0-BL-VI	O-RING 85X2,0-BL-VI	JOINT TORIQUE 85X2,0-BL-VI
0126	067412	O-RING 115X4-BL-VI	O-RING 115X4-BL-VI	JOINT TORIQUE 115X4-BL-VI
0130	901339	UMLENKSPIEGEL 9392-80	DEVIATING MIRROR 9392-80	MIROIR DE RENVOI 9392-80
0135	901339	UMLENKSPIEGEL 9392-80	DEVIATING MIRROR 9392-80	MIROIR DE RENVOI 9392-80
0150	251001	PHASENSCHIEBER 9392-26	PHASE SHIFTER 9392-26	AVANCEUR DE PHASE 9392-26
0160	250775	UMLENKSPIEGEL KPL. 9392-25	DEVIATING MIRROR 9392-25	MIROIR DE RENVOI 9392-25
0180	914847	SPEICHER 93614-293	RESERVOIR 93614-293	RESERVOIR 93614-293
0190	019593	LINSENSCHRAUBE M6X12-10.9	RAISED HEAD SCREW M6X12-10.9	VIS A TETE GOUTTE DE SUIF M6X12-10.9
0200	912839	KLEMMRING 93614-290-30	CLAMPING RING 93614-290-30	RONDELLE DE SERRAGE 93614-290-30

POSITION	MATERIAL-No	BEZEICHNUNG	DESCRIPTION	DESIGNATION
0210	144393	FALTENBALG Di175, Da220, Lmin50 Lmax260	BELLOWS	SOUFFLET
0220	071231	ZYLINDERSCHR. DIN 912 M6X18-8.8 verz.	CHEESEHEAD SCREW DIN 912 M6X18-8.8 verz.	VIS CYLINDRIQUE DIN 912 M6X18-8.8 verz.
0230	912932	HÜLSE 93614-293-60	LINER 93614-293-60	DOUILLE 93614-293-60
0240	939112	FALTENBALG 93614-293-151	BELLOWS 93614-293-151	SOUFFLET 93614-293-151
0250	144274	GLEITLAGER Di8 Da10 L16	FRICTION BEARING	PALIER A GLISSEMENT
0255	144273	DRUCKFEDER d0,63 Da10,5 Lo117	COMPRESSION SPRING	RESSORT HELICOIDAL
0260	089299	ZYLINDERSCHR. DIN 912 M5X12-8.8 VERZ.	CHEESEHEAD SCREW DIN 912 M5X12-8.8 VERZ.	VIS CYLINDRIQUE DIN 912 M5X12-8.8 VERZ.
0270	116625	SCHEIBE DIN 125 A5,3-ST verz.	WASHER DIN 125 A5,3-ST verz.	RONDELLE DIN 125 A5,3-ST verz.
0280	116623	SECHSKANTMUTTER DIN 934 M5-8 verz.	HEX. NUT DIN 934 M5-8 verz.	ECROU 6 PANS DIN 934 M5-8 verz.
0290	137788	SENKSCHR. DIN 7991 M5X16-8.8-A2P	C/SK SCREW DIN 7991 M5X16-8.8-A2P	VIS NOYEE DIN 7991 M5X16-8.8-A2P
0300	222945	KUEHLEINSATZ KPL. 93911-U381	COOLER INSERT 93911-U381	INSERT DE REFRIGERANT 93911-U381
0310	942054	VERSCHRAUBUNG 9392-10-40	UNION 9392-10-40	RACCORD 9392-10-40
0320	122454	ZYLINDERSCHR. DIN 912 M4X45-8.8 VERZ.	CHEESEHEAD SCREW DIN 912 M4X45-8.8 VERZ.	VIS CYLINDRIQUE DIN 912 M4X45-8.8 VERZ.
0330	129881	UMLENKSPIEGEL Si 1010-163	DEVIATING MIRROR 1010-163	MIROIR DE RENVOI 1010-163
0340	071232	ZYLINDERSCHR. DIN 912 M6X22-8.8 verz.	CHEESEHEAD SCREW DIN 912 M6X22-8.8 verz.	VIS CYLINDRIQUE DIN 912 M6X22-8.8 verz.
0350	947370	AUSGLEICHSCHEIBE 1004-81-20	SHAFT SPRING RING 1004-81-20	RONDELLE DE COMPENSATIO 1004-81-20
0360	081406	O-RING 68X2+-0,05mm, 80Shore A, gruen	O-RING 68X2+-0,05mm, 80Shore A, gruen	JOINT TORIQUE 68X2+-0,05mm, 80Shore A
0370	341213	O-RING 6,0x2,2N70BN02F	O-RING 6,0x2,2N70BN02F	JOINT TORIQUE 6,0x2,2N70BN02F
0380	010278	ZYLINDERSTIFT DIN 7979 D6X20-ST	CYLINDRICAL PIN DIN 7979 D6X20-ST	GOUPILLE CYLINDRIQUE DIN 7979 D6X20-ST
0390	942055	VERSCHRAUBUNG 9392-11-40	UNION 9392-11-40	RACCORD 9392-11-40
0400	139367	UMLENKSPIEGEL D68 1010-187	DEVIATING MIRROR 1010-187	MIROIR DE RENVOI 1010-187
0410	129880	PHASENSCHIEBER Si D68x0 1010-164	PHASE SHIFTER D68x0,8" dick	AVANCEUR DE PHASE D68x0,8" dick
0420	920689	PLANSPIEGEL CU KPL. 9392-2005	PLANE MIRROR 9392-2005	MIROIR-PLAN 9392-2005
0430	019216	FLACHKOPFSCHR. DIN 923 M6X5X5-5.8 VERZIN	FLAT-HEAD SCREW DIN 923 M6X5X5-5.8 V	VIS A TETE APLATIE DIN 923 M6X5X5-5.8 V
0440	010723	ZYLINDERSTIFT DIN 6325 5M6X16-ST60	CYLINDRICAL PIN DIN 6325 5M6X16-ST60	GOUPILLE CYLINDRIQUE DIN 6325 5M6X16-ST6
0450	130122	ZYLINDERSCHR. DIN 912 M6x55-8.8 verz.	CHEESEHEAD SCREW DIN 912 M6x55-8.8 verz.	VIS CYLINDRIQUE DIN 912 M6x55-8.8 verz.
0460	931097	AUSKOPPELSPIEGEL 97072-187 Schild an TLF-Haube beachten!	OUTPUT MIRROR 97072-187 Take notice of the label on the TLF-cap!	MIROIR SEMI-REFLECHISSANTE 97072-187 Respectez la plaque à la calotte-TLF!
0470	232942	UMLENKSPIEGEL KOMPLETT 9706-U39	DEVIATING MIRROR COMPLETE 9706-U39	MIROIR DE RENVOI COMPLET 9706-U39

POSITION	MATERIAL-No	BEZEICHNUNG	DESCRIPTION	DESIGNATION
0480	096066	SPIEGEL MMR 1010-106 Einzelteil	MIRROR MMR 1010-106 Single part	MIROIR MMR 1010-106 Pièce détachée
0490	252126	SPIEGELAUFNAHME 9700-U687	MIRROR MOUNT 9700-U687	SUPPORT DES MIRROIRS 9700-U687
0500	910354	FALTENBALG 93613-155-490	BELLOWS 93613-155-490	SOUFFLET 93613-155-490
0510	128310	WINKELVERSCHRAUBUNG 6521-8-1/8	ELBOW UNION 6521-8-1/8	RACCORD A COUDE 6521-8-1/8
0520	128253	HOHLSCHR. 1-fach 1631-01-1/8	HOLLOW SCREW 1631-01-1/8	VIS CREUSE 1631-01-1/8
0530	340126	T-SCHWENKRINGSTUECK 6620-8-1/8	T-PIECE 6620-8-1/8	PIECE EN T 6620-8-1/8

KAPITEL 12 ABSAUGUNG 93614-210
CHAPTER 12 VACUUM SYSTEM 93614-210
CHAPITRE 12 ASPIRATION 93614-210

12-01	925682	ABSAUGUNG 93614-210	VACUUM SYSTEM 93614-210	ASPIRATION 93614-210

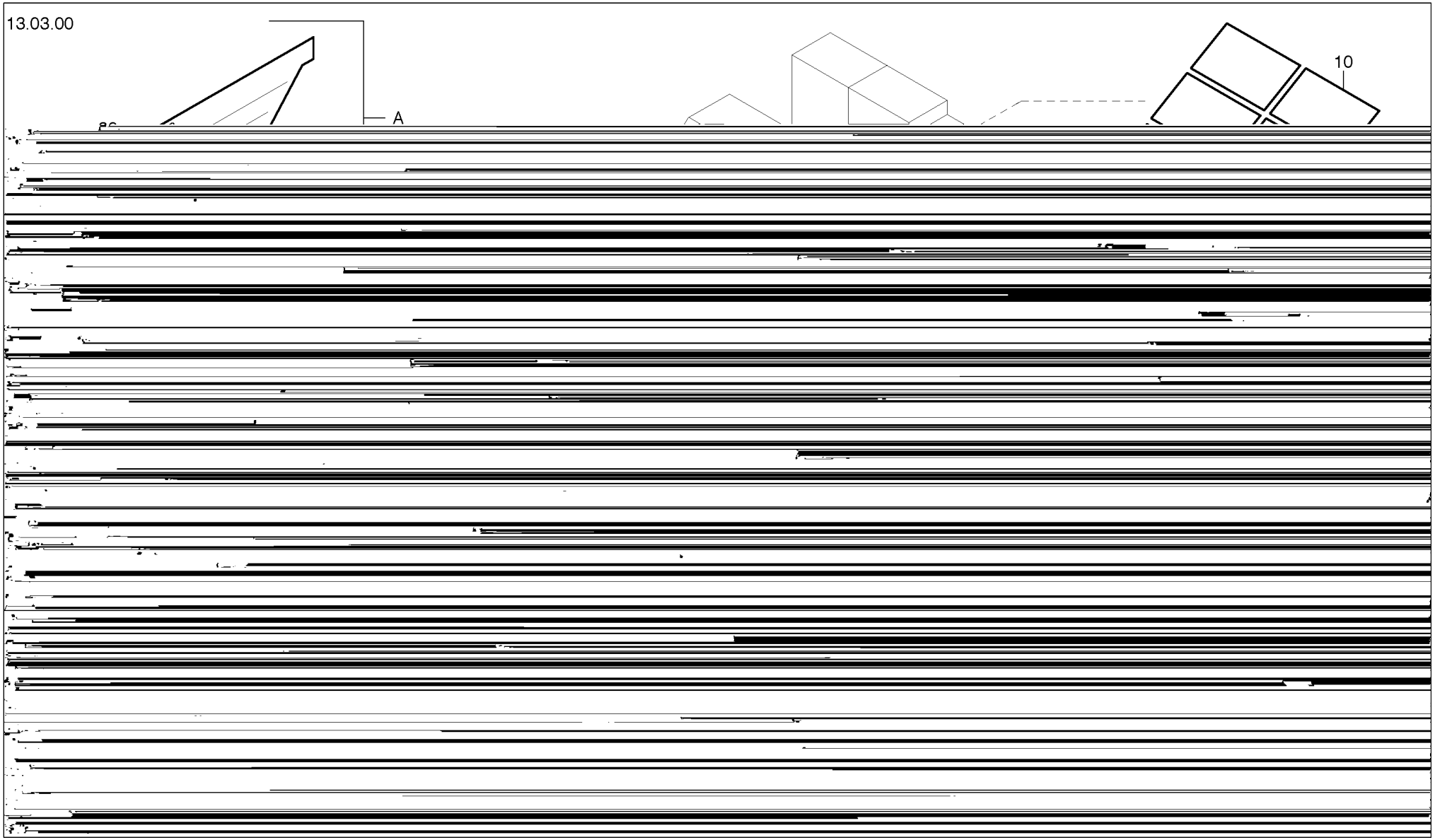
13.03.00
A
10

POSITION	MATERIAL-No	BEZEICHNUNG	DESCRIPTION	DESIGNATION

POSITION	MATERIAL-No	BEZEICHNUNG	DESCRIPTION	DESIGNATION
0000	344014	FILTER 2000 M3/H 400V/50Hz Materialnummer 344014 fuer Flaechenfilter MF-L 40/8/1 400V/50Hz mit Zyklon	FILTER 2000 M3/H 400V/50Hz Material number 334014 for filter unit MF-L 40/8/1 400V/50Hz with cyclone	FILTRE 2000 M3/H 400V/50Hz Numéro de la matière 344014 pour unité de filtre MF-L 40/8/1 400V/50Hz avec cyclone
0000	344181	FILTER 2000 M3/H 460V/60Hz Materialnummer 344181 fuer Flaechenfilter MF-L 40/8/1 460V/60Hz mit Zyklon	FILTER 2000 M3/H 460V/60Hz Material number 344181 for filter unit MF-L 40/8/1 460V/60Hz with cyclone	FILTRE 2000 M3/H 460V/60Hz Numéro de la matière 344181 pour unité de filtre MF-L 40/8/1 460V/60Hz avec cyclone
0000	344671	FILTER 2000 M3/H 400V/50Hz M.LÖSCHANLAGE Materialnummer 344671 fuer Flaechenfilter MF-L 40/8/1 400V/50Hz mit Zyklon und Loeschanlage	FILTER 2000 M3/H 400V/50Hz Material number 344671 for filter unit MF-L 40/8/1 400V/50Hz with cyclone and extinguishing system	FILTRE 2000 M3/H 400V/50Hz Numéro de la matière 344671 pour unité de filtre MF-L 40/8/1 400V/50Hz avec cyclone et systéme d'extinction
0000	344672	FILTER 2000 M3/H 460V/60Hz M.LÖSCHANLAGE Materialnummer 344672 fuer Flaechenfilter MF-L 40/8/1 460V/60Hz mit Zyklon und Loeschanlage	FILTER 2000 M3/H 460V/60Hz Material number 344672 for filter unit MF-L 40/8/1 460V/60Hz with cyclone and extinguishing system	FILTRE 2000 M3/H 460V/60Hz Numéro de la matière 344672 pour unité de filtre MF-L 40/8/1 460V/60Hz avec cyclone et système d'extinction
0000	345642	FILTER 2000 M3/H 400V/50Hz fuer Flaechenfilter MF-L 40/8/1 400V/50Hz mit 2x30l-Entsorgungsbehaelter	FILTER 2000 M3/H 400V/50Hz for filter unit MF-L 40/8/1 400V/50Hz with 2x30l-container	FILTRE 2000 M3/H 400V/50Hz pour unité de filtrage MF-L 40/8/1 400V/50Hz avec 2x30l-reservoir
0000	345643	FILTER 2000 M3/H 460V/60Hz fuer Flaechenfilter MF-L 40/8/1 460V/60Hz mit 2x30l-Entsorgungsbehaelter	FILTER 2000 M3/H 460V/60Hz for filter unit MF-L 40/8/1 460V/60Hz with 2x30l-container	FILTRE 2000 M3/H 460V/60Hz pour unité de filtrage MF-L 40/8/1 460V/60Hz avec 2x30l-reservoir
0000	345644	FILTER 2000 M3/H 400V/50Hz M. LOESCHANL. fuer Flaechenfilter MF-L 40/8/1 400V/50Hz mit 2x30l-Entsorgungsbehaelter und Loeschanlage	FILTER 2000 M3/H 400V/50Hz for filter unit MF-L 40/8/1 400V/50Hz with 2x30l-container and extinguishing system	FILTRE 2000 M3/H 400V/50Hz pour unité de filtrage MF-L 40/8/1 400V/50Hz avec 2x30l-reservoir et système d'extinction
0000	345645	FILTER 2000 M3/H 460V/60Hz M. LOESCHANL. fuer Flaechenfilter MF-L 40/8/1 460V/60Hz mit 2x30l-Entsorgungsbehaelter und Loeschanlage	FILTER 2000 M3/H 460V/60Hz for filter unit MF-L 40/8/1 460V/60Hz with 2x30l-container and extinguishing system	FILTRE 2000 M3/H 460V/60Hz pour unité de filtrage MF-L 40/8/1 460V/60Hz avec 2x30l-reservoir et système d'extinction
0070	148377	LOESCHANLAGENSTEUERUNG UE02	ELECTRICAL CONTROL UE02	COMMANDE ELECTRIQUE UE02
0080	148378	BATTERIE FUER UE-02 24V 0,8Ah	BATTERY FOR UE-02 24V 0,8Ah	BATTERIE POUR UE-02 24V 0,8Ah
0090	148379	WAERMEDIFFERENTIALMELDER	TEMPERATURE CONTROL	CONTROLE DE TEMPERATURE
0100	148380	RAUCHMELDER (NEUGERAET)	SMOKE DETECTOR	DETECTEUR DE FUMEES
0110	148381	RAUCHMELDER (TAUSCHGERAET)	SMOKE DETECTOR	DETECTEUR DE FUMEES
0120	148382	MELDERSOCKEL FUER RAUCHMELDER	PEDESTAL FOR SMOKE DETECTOR	SOCLE POUR DETECTEUR DE FUMEES
0130	148383	FUNKENMELDER 800°C	SPARK DETECTOR 800°C	DETECTEUR D´ETINCELL 800°C
0140	148384	HANDMELDER GELB	MANUAL FIRE DETECTOR YELLOW	AVERTISSEUR A MAIN
0150	148385	ERSATZGLAS FUER HANDMELDER	GLASS FOR MANUAL FIRE DETECTOR	VERRE-REGARD POUR AVERTISSEUR A MAIN
0160	148386	SCHLUESSEL FUER HANDMELDER	KEY FOR MANUAL FIRE DETECTOR	CLE POUR AVERTISSEUR A MAIN

POSITION	MATERIAL-No

27.03.00

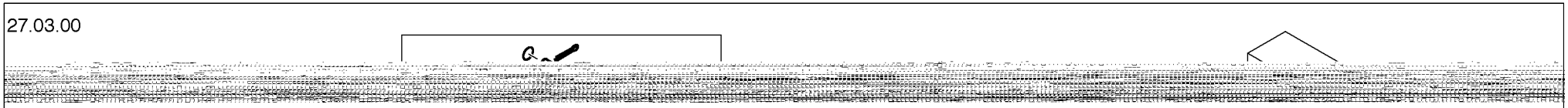

20.03.2000

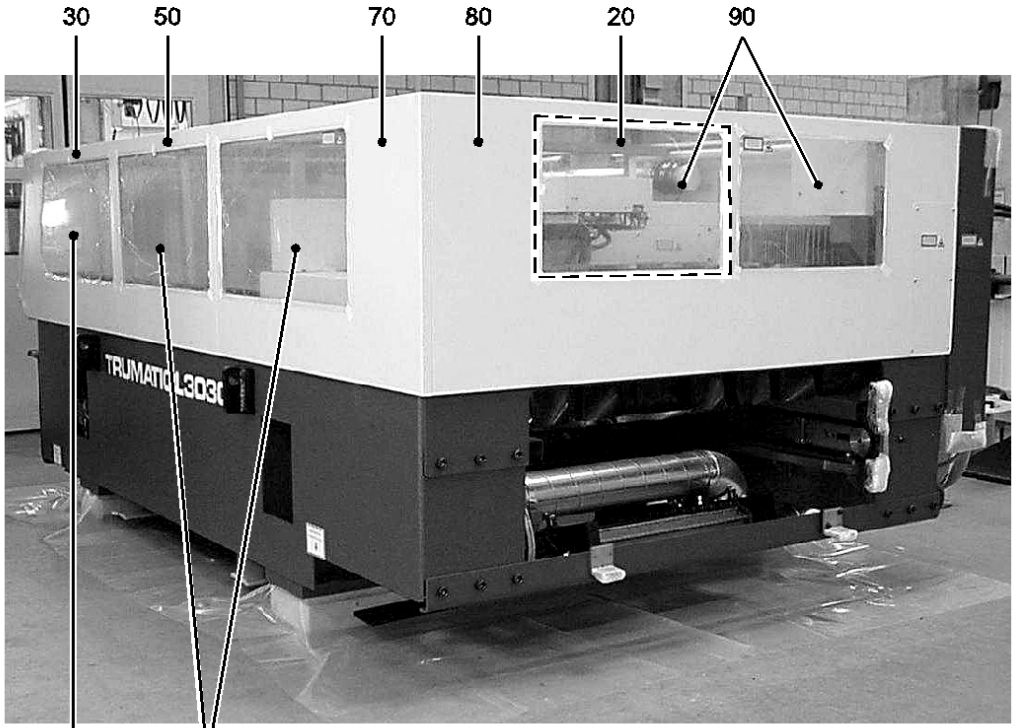

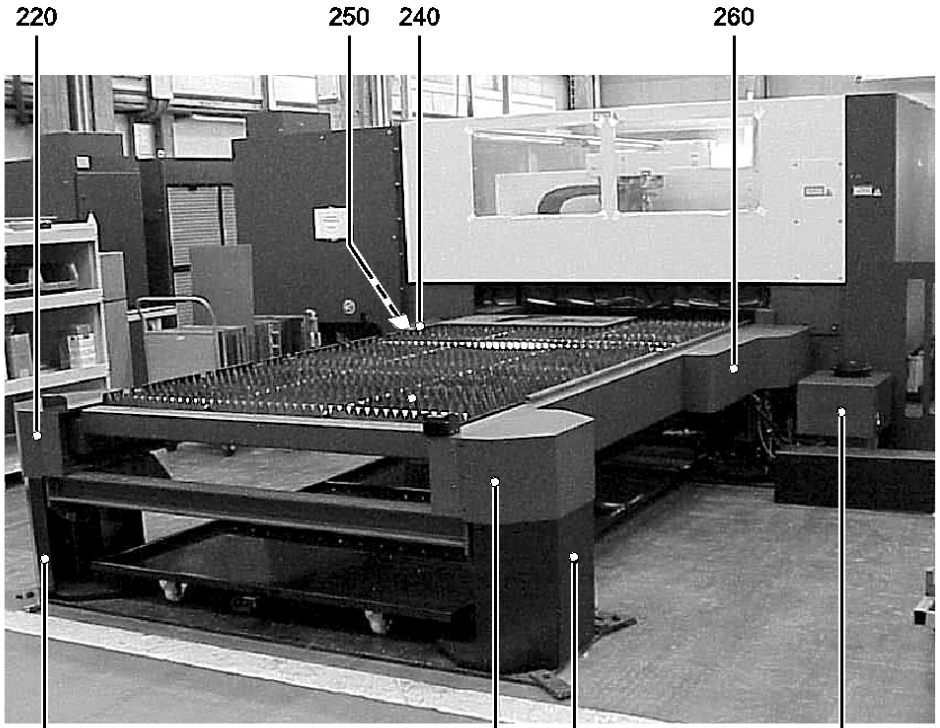

Fig. 24495

93614-820.2

POSITION	MATERIAL-No	BEZEICHNUNG	DESCRIPTION	DESIGNATION
0010	936737	VERKLEIDUNG KPL. 93614-850	CASING 93614-850	ENROBAGE 93614-850
0020	142308	KLEBEBAND 19MM BREIT	MARKING TAPE	RUBAN ADHESIVE
0030	936299	SEITENTEIL GESCHW. 93614-855	SIDE PART 93614-855	PARTIE LATERALE 93614-855
0040	936707	SICHTSCHEIBE 93614-855-100	PANE 93614-855-100	CARREAU 93614-855-100
0050	936320	SEITENTEIL GESCHW. 93614-856	SIDE PART 93614-856	PARTIE LATERALE 93614-856
0060	905968	SICHTSCHEIBE 93614-65-100	PANE 93614-65-100	CARREAU 93614-65-100
0070	936321	SEITENTEIL GESCHW. 93614-857	SIDE PART 93614-857	PARTIE LATERALE 93614-857
0080	936322	SEITENTEIL GESCHW. 93614-858	SIDE PART 93614-858	PARTIE LATERALE 93614-858
0090	905855	SICHTSCHEIBE 93614-68-100	PANE 93614-68-100	CARREAU 93614-68-100
0100	922030	SCHALE GESCHW. 93614-241	SHELL 93614-241	ENVELOPPE 93614-241
0110	936345	TUERE LINKS GESCHW. 93614-864	DOOR 93614-864	PORTE 93614-864
0120	146230	SCHARNIER	HINGE	CHARNIERE
0130	922992	SICHTSCHEIBE 93614-242-100	PANE 93614-242-100	CARREAU 93614-242-100
0140	936344	TUERE RECHTS GESCHW. 93614-863	DOOR 93614-863	PORTE 93614-863
0150	942597	GRIFF 93614-873-180	HANDLE 93614-873-180	POIGNEE 93614-873-180
0160	133095	BUEGEL B3 fuer Sicherheitsschalter	BRACKET B3 for safety switch	ETRIER B3 pour interrupteur de securité
0170	936350	TUERE RECHTS GESCHW. 93614-869	DOOR 93614-869	PORTE 93614-869
0180	905829	SICHTSCHEIBE 93614-246-100	PANE 93614-246-40	CARREAU 93614-246-40
0190	936351	TUERE MITTE GESCHW. 93614-870	DOOR 93614-870	PORTE 93614-870
0200	936352	TUERE LINKS GESCHW. 93614-871	DOOR 93614-871	PORTE 93614-871
0210	908715	SCHALE GESCHW. 93614-251	SHELL 93614-251	ENVELOPPE 93614-251
0220	122564	ABDECKUNG 93613-420-420	COVER 93613-420-420	COUVERCLE 93613-420-420
0230	122565	ABDECKUNG 93613-420-430	COVER 93613-420-430	COUVERCLE 93613-420-430
0240	122566	ABDECKUNG 93613-420-440	COVER 93613-420-440	COUVERCLE 93613-420-440
0250	122567	ABDECKUNG 93613-420-450	COVER 93613-420-450	COUVERCLE 93613-420-450
0260	907083	ABDECKUNG 93614-415-200	COVER 93614-415-200	COUVERCLE 93614-415-200
0270	908727	ABDECKUNG 93614-415-210	COVER 93614-415-210	COUVERCLE 93614-415-210
0280	936979	ABLAGEBLECH 93614-883-30	DEPOSIT SHEET 93614-883-30	TOLE DE DEPOSE 93614-883-30

KAPITEL	**18**	**PALETTE**	**93614-450**
CHAPTER	**18**	**PALLET**	**93614-450**
CHAPITRE	**18**	**PALETTE**	**93614-450**

18-01	907077	PALETTE	93614-450	PALLET	93614-450	PALETTE	93614-450

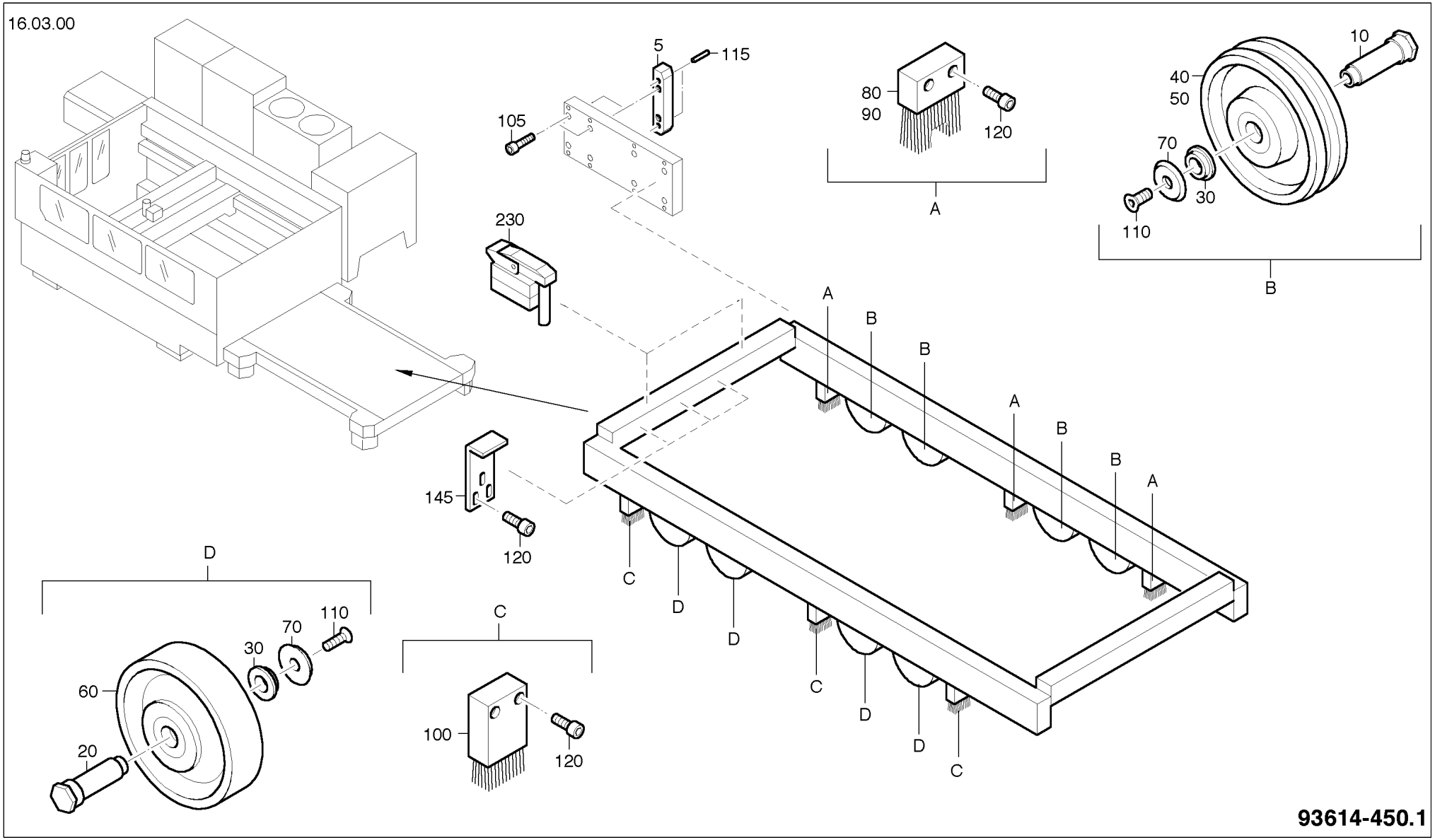
16.03.00
5
115
105
80
90
120
A
10
40
50
70
30
110
B
230
A
B
B
A
B
B
A
145
120
C
D
D
D
C
D
D
C
D
110
70
30
60
20
C
100
120
93614-450.1

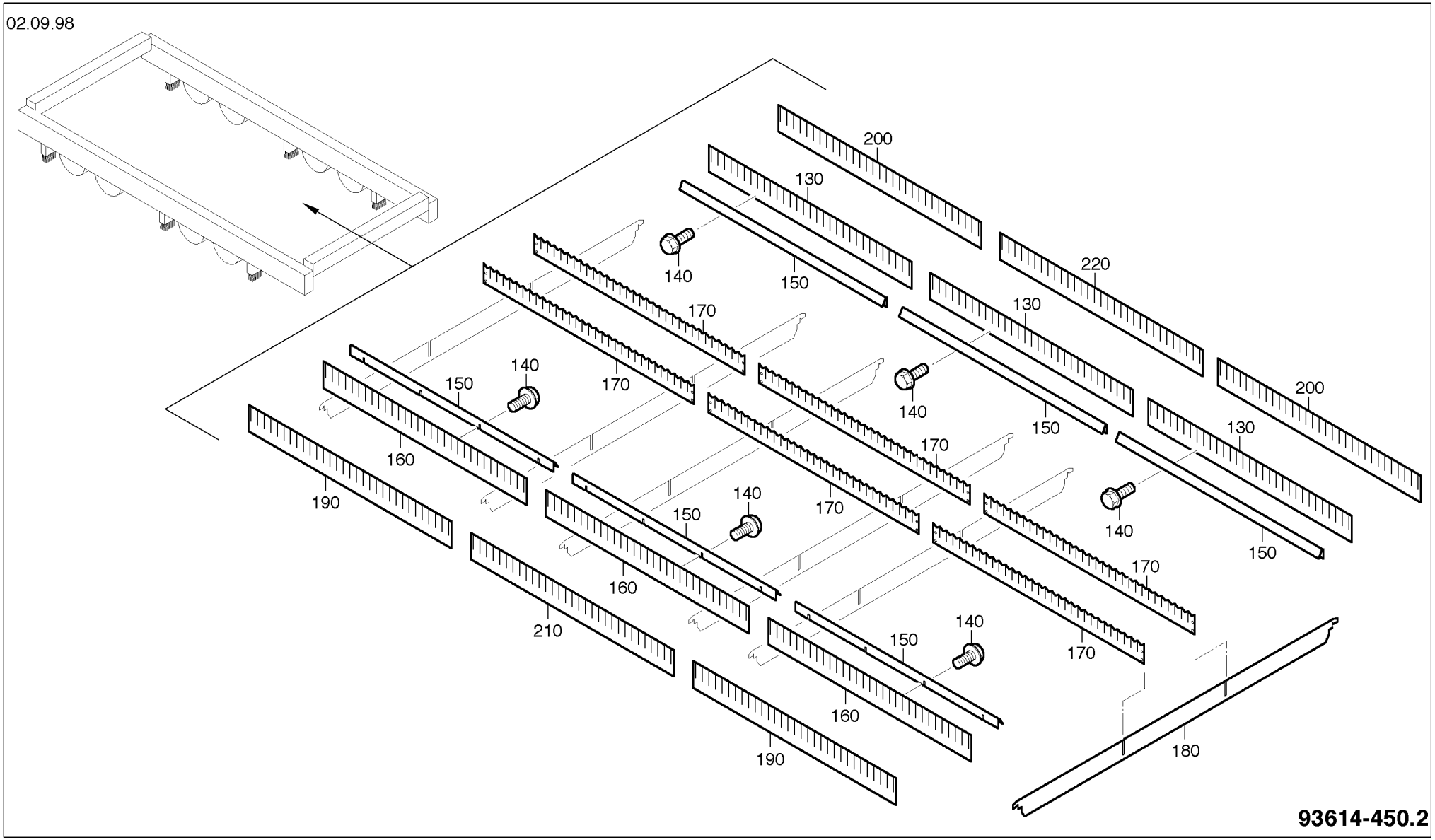
02.09.98
200
130
220
130
200
130
140
150
170
140
150
170
140
150
170
160
190
140
150
170
140
150
170
160
210
140
150
170
160
190
180
93614-450.2

POSITION	MATERIAL-No	BEZEICHNUNG	DESCRIPTION	DESIGNATION
0005	120146	MITNEHMER 93613-450-40	DRIVE DOG 93613-450-40	TOC D'ENTRAINEMENT 93613-450-40
0030	121001	RING 93613-450-90	RING 93613-450-90	BAGUE DE BALAIS 93613-450-90
0040	120930	FUEHRUNGSROLLE 93613-450-100 Standard	GUIDE ROLLER 93613-450-100 Standard	ROULEAU DE GUIDAGE 93613-450-100 Standard
0050	909652	FUEHRUNGSROLLE 93613-451-110 Bei Automatisierung	GUIDE ROLLER 93613-451-110 For automation	ROULEAU DE GUIDAGE 93613-451-110 Pour automation
0060	131401	ROLLE 93613-450-115	ROLL 93613-450-115	GALET 93613-450-115
0070	120805	UNTERLEGSCHEIBE 93613-70-240	SHIM 93613-70-240	CALE 93613-70-240
0080	123008	BUERSTE 93613-450-210 Standard	BRUSH 93613-450-210 Standard	BROSSE 93613-450-210 Standard
0090	902723	BUERSTE 93613-451-210 Bei Automatisierung	BRUSH 93613-451-210 For automation	BROSSE 93613-451-210 Pour automation
0100	123009	BUERSTE 93613-450-220	BRUSH 93613-450-220	BROSSE 93613-450-220
0115	010820	ZYLINDERSTIFT DIN 6325 6M6X30-16MNCR5	CYLINDRICAL PIN DIN 6325 6M6X30-16MNCR5	GOUPILLE CYLINDRIQUE DIN 6325 6M6X30-16M
0120	014559	ZYLINDERSCHR. DIN 912 M5X18-12.9	CHEESEHEAD SCREW DIN 912 M5X18-12.9	VIS CYLINDRIQUE DIN 912 M5X18-12.9
0130	906458	LEISTENHALTER 93614-460-20 Standard	HOLDER 93614-460-20 Standard	SUPPORT 93614-460-20 Standard
0140	062685	SECHSKANTSCHRAUBE	HEX. SCREW	VIS 6 PANS
0145	133034	ANSCHLAGWINKEL 93613-461-40	STOP ANGLE PIECE 93613-461-40	EQUERRE DE BUTEE 93613-461-40
0150	120969	ABDECKBLECH 93613-460-60	COVER PLATE 93613-460-60	TOLE DE RECOUVREMENT 93613-460-60
0160	906459	LEISTENHALTER 93614-461-90 Standard	HOLDER 93614-461-90 Standard	SUPPORT 93614-461-90 Standard
0170	127010	LEISTENHALTER 93613-460-100	HOLDER 93613-460-100	SUPPORT 93613-460-100
0180	247740	ZWISCHENLEISTE 93613-460-110	INTERMEDIATE BAR 93613-460-110	LAGUETTE INTERMEDIAIRE 93613-460-110
0190	939293	LEISTENHALTER 93674-456-20 Bei Automatisierung	HOLDER 93674-456-20 For automation	SUPPORT 93674-456-20 Pour automation
0200	939294	LEISTENHALTER 93674-456-22 Bei Automatisierung	HOLDER 93674-456-22 For automation	SUPPORT 93674-456-22 Pour automation
0210	939295	LEISTENHALTER 93674-456-90 Bei Automatisierung	HOLDER 93674-456-90 For automation	SUPPORT 93674-456-90 Pour automation
0220	939296	LEISTENHALTER 93674-456-92	HOLDER 93674-456-92	SUPPORT 93674-456-92
0230	905152	PRATZE KPL. 93613-473	CLAMP COMPL. 93613-473	PINCE COMPL. 93613-473

KAPITEL 19 PALETTENEINZUG 93614-70
CHAPTER 19 PALLET FEED 93614-70
CHAPITRE 19 RENTRAGE DE PALETTE 93614-70

19-01	908826	PALETTENEINZUG 93614-70	PALLET FEED 93614-70	RENTRAGE DE PALETTE 93614-70

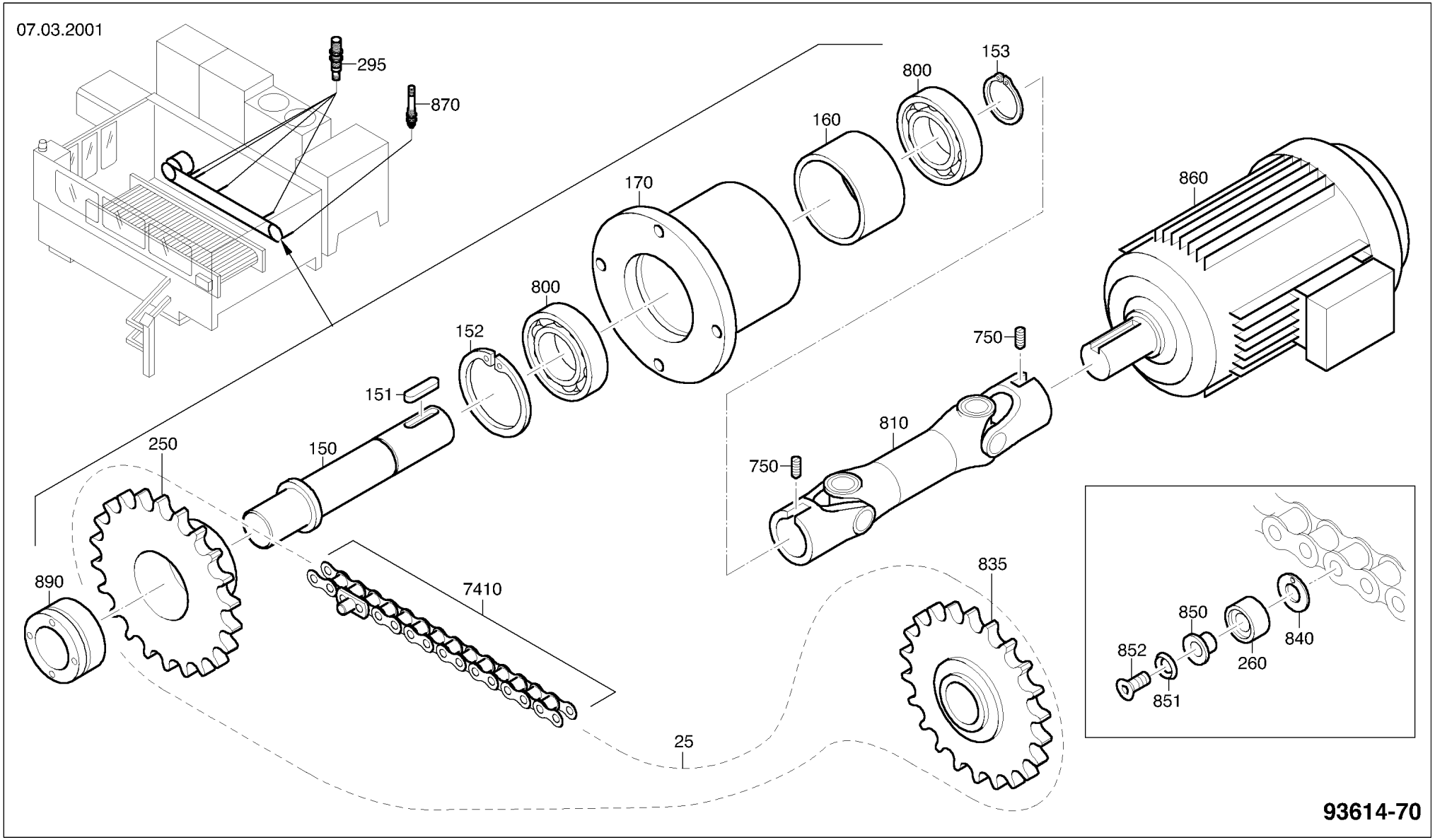
07.03.2001
295
870
153
800
160
170
860
800
152
750
151
810
250
150
750
890
7410
835
850
840
852
260
851
25
93614-70

POSITION	MATERIAL-No	BEZEICHNUNG	DESCRIPTION	DESIGNATION
0025	123231	SPEZIALEINZUGSKETTE 93613-74	CHAIN 93613-74	CHAINE 93613-74
0150	120789	WELLE 93613-70-150	SHAFT 93613-70-150	ARBRE 93613-70-150
0151	031437	PASSFEDER DIN 6885 A8X7X32-ST50K	KEY DIN 6885 A8X7X32-ST50K	CLAVETTE DIN 6885 A8X7X32-ST50K
0152	021580	SICHERUNGSRING DIN 472 72X2,5-FDST	RETAINING RING DIN 472 72X2,5-FDST	CIRCLIPS DIN 472 72X2,5-FDST
0153	021245	SICHERUNGSRING DIN 471 30X1,5-FDST	RETAINING RING DIN 471 30X1,5-FDST	CIRCLIPS DIN 471 30X1,5-FDST
0160	120790	DISTANZBUCHSE 93613-70-160	SPACER BUSHING 93613-70-160	DOUILLE D'ECARTEMENT 93613-70-160
0170	120791	FLANSCH 93613-70-170	FLANGE 93613-70-170	BRIDE 93613-70-170
0250	922003	KETTENRAD 93614-70-250	CHAIN WHEEL 93614-70-250	BARBOTIN 93614-70-250
0260	121205	ROLLE 93613-70-260	ROLL 93613-70-260	GALET 93613-70-260
0295	345385	NAEHERUNGSSCHALTER 8mm 1S M18	PROXIMITY SWITCH 8mm 1S M18	INTERRUPTEUR DE PROXIMITE 8mm 1S M18
0750	013218	GEWINDESTIFT DIN 913 M8X8-45H	SET SCREW DIN 913 M8X8-45H	GOUPILLE FILETEE DIN 913 M8X8-45H
0800	026549	RILLENKUGELLAGER DIN 625 6306-2RS	GROOVED BALL BEARING DIN 625 6306-2RS	ROUELEMENT A BILLES DIN 625 6306-2RS
0810	120809	GELENKWELLE 93613-70-810	UNIVERSAL-JOINT SHAFT 93613-70-810	ARBRE ARTICULE 93613-70-810
0835	126468	KETTENRAD 3/4" Z=22	CHAIN WHEEL	BARBOTIN
0840	121197	ANLAUFSCHEIBE	WEARING WASHER	PLAQUE D'USURE
0850	121196	BUNDBUCHSE	FLANGE BUSHING	DOUILLE A COLLET
0851	121195	SCHEIBE BLANK FUER	WASHER	RONDELLE
0852	018139	SENKSCHR. DIN 7991 M5X10-8.8	C/SK SCREW DIN 7991 M5X10-8.8	VIS NOYEE DIN 7991 M5X10-8.8
0860	146169	GETRIEBEMOTOR 0,75kW 230/400V/50HZ	GEARED MOTOR 0,75kW 230/400V/50HZ	MOTEUR 0,75kW 230/400V/50HZ
0870	139965	EINBAUGRENZTASTER 1S	PROXIMITY SWITCH 1S	DETECTEUR DE PROXIMITE 1S
0890	146174	KONUS-SPANNELEMENT TLK 200 30x55	CLAMPING ELEMENT TLK 200 30x55	ELEMENT DE SERRAGE TLK 200 30x55
7410	123232	KETTE 8-teilig	CHAIN (8 parts)	CHAINE (8 pièces)

KAPITEL 20 INDEXIERUNG PALETTE 93614-78
CHAPTER 20 INDEXING PALLET 93614-78
CHAPITRE 20 INDEXING PALETTE 93614-78

20-01	914248	INDEXIERUNG PALETTE 93614-78	INDEXING PALLET 93614-78	INDEXING PALETTE 93614-78

06.05.99

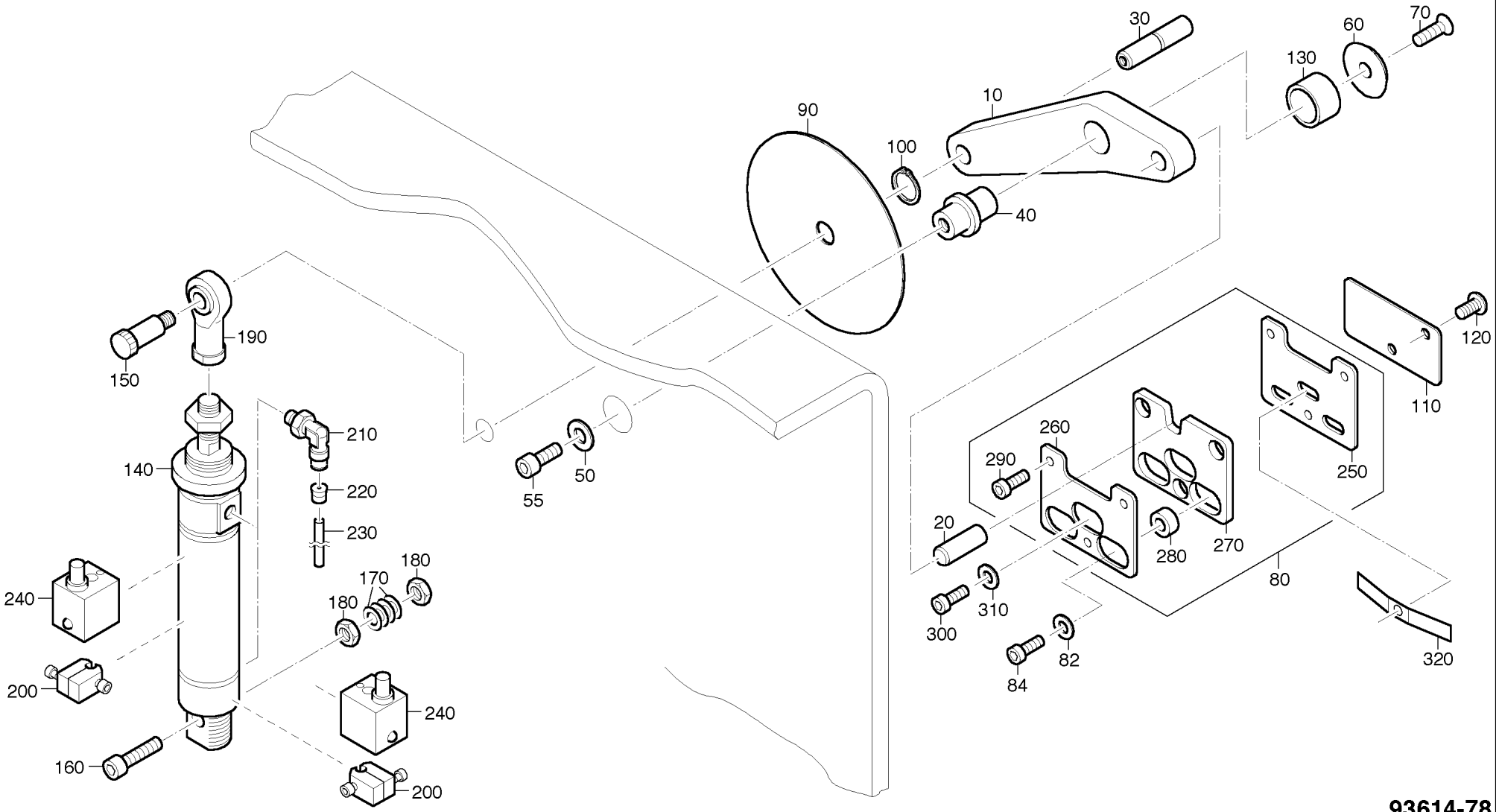
30
60
70
130
10
90
100
40
190
150
210
140
220
230
55
50
180
170
180
240
200
160
240
200
120
110
260
290
250
20
280
270
80
300
310
82
84
320
93614-78

POSITION	MATERIAL-No	BEZEICHNUNG	DESCRIPTION	DESIGNATION
0010	248777	HEBEL 93673-78-10	LEVER 93673-78-10	LEVIER 93673-78-10
0020	081884	ZYLINDERSTIFT DIN 7979 D16x40-ST	CYLINDRICAL PIN DIN 7979 D16x40-ST	GOUPILLE CYLINDRIQUE DIN 7979 D16x40-ST
0030	081892	ZYLINDERSTIFT DIN 7979 D16x60-ST	CYLINDRICAL PIN DIN 7979 D16x60-ST	GOUPILLE CYLINDRIQUE DIN 7979 D16x60-ST
0040	248778	BOLZEN 93673-78-20	PIN 93673-78-20	TOURILLON 93673-78-20
0050	016870	SCHEIBE BRUENIERT DIN 7349 10,5-ST	WASHER DIN 7349 10,5-ST	RONDELLE DIN 7349 10,5-ST
0055	015164	ZYLINDERSCHR. DIN 912 M10X20-12.9	CHEESEHEAD SCREW DIN 912 M10X20-12.9	VIS CYLINDRIQUE DIN 912 M10X20-12.9
0060	120805	UNTERLEGSCHEIBE 93613-70-240	SHIM 93613-70-240	CALE 93613-70-240
0070	125634	SENKSCHR. DIN 7991 M10X25-10.9	C/SK SCREW DIN 7991 M10X25-10.9	VIS NOYEE DIN 7991 M10X25-10.9
0080	928296	INDEXIERPLATTE GEDAEMPFT 93614-81	VIBRATION ABSORPTION 93614-81	AMORTISSEUR DE VIBRATIO 93614-81
0082	016225	SCHEIBE BRUENIERT DIN 125 B8,4-ST	WASHER DIN 125 B8,4-ST	RONDELLE DIN 125 B8,4-ST
0084	088949	ZYLINDERSCHRAUBE	CHEESEHEAD SCREW	VIS CYLINDRIQUE
0090	912181	SCHEIBE 93613-79-50	WASHER 93613-79-50	RONDELLE 93613-79-50
0100	021172	SICHERUNGSRING DIN 471 16X1-FDST	RETAINING RING DIN 471 16X1-FDST	CIRCLIPS DIN 471 16X1-FDST
0110	912325	PLATTE 93613-79-80	PLATE 93613-79-80	PLAQUE 93613-79-80
0120	019593	LINSENSCHRAUBE M6X12-10.9	RAISED HEAD SCREW M6X12-10.9	VIS A TETE GOUTTE DE SUIF M6X12-10.9
0130	149226	BUCHSE d1=20 d2=23	BUSHING d1=20 d2=23	DOUILLE d1=20 d2=23
0140	128501	ZYLINDER DOPPELTW. D25 HUB50	DOUBLE-ACTING CYLINDER D25 HUB50	CYLINDRE A DOUBLE EFFET D25 HUB50
0150	039208	PASSSCHRAUBE M8X10H8X16-12.9	TIGHT-FIT SCREW M8X10H8X16-12.9	BOULON AJUSTE M8X10H8X16-12.9
0160	015024	ZYLINDERSCHR. DIN 912 M8X45-12.9	CHEESEHEAD SCREW DIN 912 M8X45-12.9	VIS CYLINDRIQUE DIN 912 M8X45-12.9
0170	016403	SCHEIBE BRUENIERT DIN 9021 A8,4-ST	WASHER DIN 9021 A8,4-ST	RONDELLE DIN 9021 A8,4-ST
0180	022365	SECHSKANTMUTTER DIN 934 M8-10	HEX. NUT DIN 934 M8-10	ECROU 6 PANS DIN 934 M8-10
0190	078452	GELENKKOPF	SWIVELLING HEAD	TETE A ROTULE
0200	098652	KLEMMHALTER	CLAMPING PIECE	PIECE DE SERRAGE
0210	128309	WINKELVERSCHRAUBUNG 6521-6-1/8	ELBOW UNION 6521-6-1/8	RACCORD A COUDE 6521-6-1/8
0220	117660	ROHRBLENDE 93612-20044	TUBE SHUTTER 93612-20044	OBTURATEUR 93612-20044
0230	123394	KUNSTSTOFFSCHLAUCH PUN 6X1 DUO	PLASTIC HOSE PUN 6X1 DUO	TUYAU EN PLASTIQUE PUN 6X1 DUO
0240	121832	ZYLINDERSCHALTER	CYLINDER SWITCH	INTERRUPTEUR DE VERIN
0250	928297	GEWINDEPLATTE 93614-81-10	THREADED PLATE 93614-81-10	PLAQUE FILETEE 93614-81-10
0260	928298	PLATTE 93614-81-20	PLATE 93614-81-20	PLAQUE 93614-81-20

POSITION	MATERIAL-No	BEZEICHNUNG	DESCRIPTION	DESIGNATION
0270	928380	PLATTE 93614-81-30	PLATE 93614-81-30	PLAQUE 93614-81-30
0280	928299	PUFFER 93614-81-40	SHOCK ABSORBER 93614-81-40	AMORTISSEUR 93614-81-40
0290	111976	ZYLINDERSCHRAUBE M6X12-10.9	CHEESEHEAD SCREW M6X12-10.9	VIS CYLINDRIQUE M6X12-10.9
0300	088281	ZYLINDERSCHR. DIN 912 M8X20-8.8 VERZ.	CHEESEHEAD SCREW DIN 912 M8X20-8.8 VERZ.	VIS CYLINDRIQUE DIN 912 M8X20-8.8 VERZ.
0310	116624	SCHEIBE DIN 125 A8,4-ST VERZ.	WASHER DIN 125 A8,4-ST VERZ.	RONDELLE DIN 125 A8,4-ST VERZ.
0320	933807	KONTAKTFEDER 93614-81-50	CONTACT SPRING 93614-81-50	RESSORT DE CONTACT 93614-81-50

KAPITEL 21 HYDR. VERSORGUNG PALETTE 93614-470
CHAPTER 21 HYDRAULIC SUPPLY PALLET 93614-470
CHAPITRE 21 ALIMENTATION HYDRAULIQUE PALETTE 93614-470

21-01	907085	HYDR. VERSORGUNG PALETTE 93614-470	HYDRAULIC SUPPLY PALLET 93614-470	ALIMENTATION HYDRAULIQUE PALETTE 93614-470

21.08.1998

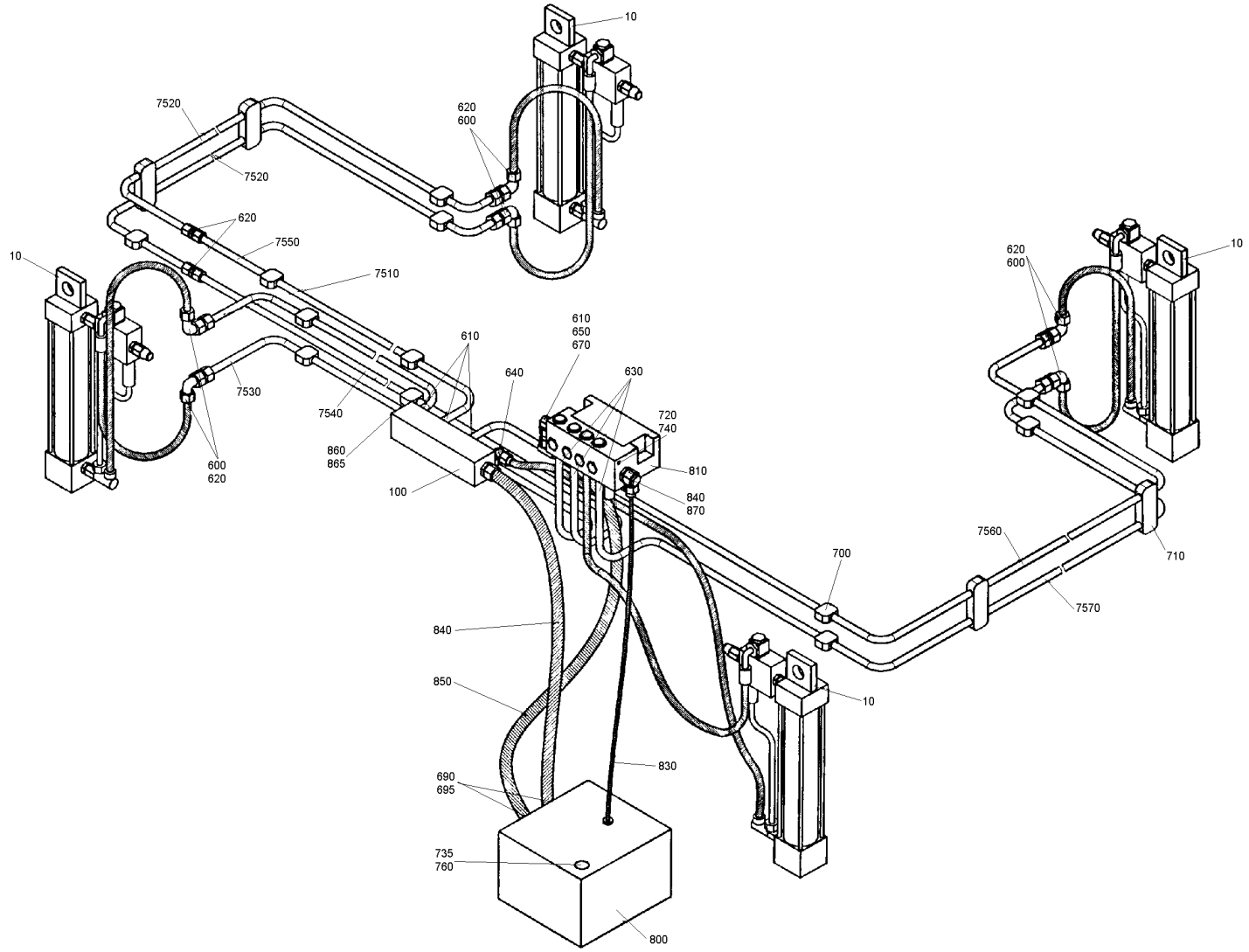

E_93614-470

POSITION	MATERIAL-No	BEZEICHNUNG	DESCRIPTION	DESIGNATION
0010	141575	HYDRAULIKZYLINDER KPL. 93614-472	HYDRAULIC CYLINDER 93614-472	CYLINDRE HYDRAULIQUE 93614-472
0100	121379	VERTEILERSTUECK 93613-470-100	DISTRIBUTOR PIECE 93613-470-100	PIECE DE DISTRIBUTION 93613-470-100
0600	136650	STUTZEN EWSD 12L	SLEEVE EWSD 12L	MANCHON EWSD 12L
0610	136273	STUTZEN GES 12LR-WD	SLEEVE GES 12LR-WD	MANCHON GES 12LR-WD
0620	136651	STUTZEN GS 12L	SLEEVE GS 12L	MANCHON GS 12L
0630	136272	STUTZEN GES 12LR 1/4-WD	SLEEVE GES 12LR 1/4-WD	MANCHON GES 12LR 1/4-WD
0640	136652	STUTZEN RSWS 12LR-WD	SLEEVE RSWS 12LR-WD	MANCHON RSWS 12LR-WD
0650	123799	GERADE VERBINDUNG SNV 12L	JOINT SNV 12L	JONCTION SNV 12L
0670	136653	STUTZEN WS 12L	SLEEVE WS 12L	MANCHON WS 12L
0690	125686	VERSCHLUSSSTOPFEN	PLUG	BOUCHON
0695	123806	GER.VERSCHRAUBUNG P-GV 12L	STRAIGHT UNION P-GV 12L	RACCORD A VIS DROIT P-GV 12L
0700	123801	ROHRSCHELLE	PIPE CLIP	BRIDE POUR TUYAUX
0710	123802	ROHRSCHELLE	PIPE CLIP	BRIDE POUR TUYAUX
0720	073288	DICHTRING R1/4Z-AL 21.14	SEALING RING R1/4Z-AL 21.14	BAGUE D'ETANCHEITE R1/4Z-AL 21.14
0735	072923	DICHTRING DIN 7603 A21X26X1,5 AL	SEALING RING DIN 7603 A21X26X1,5 AL	BAGUE D'ETANCHEITE DIN 7603 A21X26X1,5 A
0740	070661	BLINDSTOPFEN B-1/4	BLIND PLUG B-1/4	BOUCHON D'OBTURATION B-1/4
0760	020044	VERSCHLUSSSCHR. DIN 908 R1/2-5.8	SEALING SCREW DIN 908 R1/2-5.8	VIS DE FERMETURE DIN 908 R1/2-5.8
0800	142429	HYDRAULIKAGGREGAT	HYDRAULIC UNIT	GROUPE HYDRAULIQUE
0810	123230	STROMTEILER 1008-27	FLOW DIVIDER 1008-27	DISTRIB. D'HUILE 1008-27
0830	130304	HYDRAULIKSCHLAUCH	HOSE WITH COUPLING	TUYAU AVEC RACCORD
0840	124512	HYDRAULIKSCHLAUCH	HOSE WITH COUPLING	TUYAU AVEC RACCORD
0850	124512	HYDRAULIKSCHLAUCH	HOSE WITH COUPLING	TUYAU AVEC RACCORD
0860	070157	BLINDSTOPFEN B-3/8	BLIND PLUG B-3/8	BOUCHON D'OBTURATION B-3/8
0865	079987	DICHTRING R3/8Z-AL 21.38	SEALING RING R3/8Z-AL 21.38	BAGUE D'ETANCHEITE R3/8Z-AL 21.38
0870	136654	STUTZEN REDSD 12/6L	SLEEVE REDSD 12/6L	MANCHON REDSD 12/6L
7510	123604	ROHR 93613-475-10	PIPE 93613-475-10	TUYAU 93613-475-10
7520	123605	ROHR 93613-475-20	PIPE 93613-475-20	TUYAU 93613-475-20
7530	123606	ROHR 93613-475-30	PIPE 93613-475-30	TUYAU 93613-475-30
7540	123607	ROHR 93613-475-40	PIPE 93613-475-40	TUYAU 93613-475-40

POSITION	MATERIAL-No	BEZEICHNUNG		DESCRIPTION		DESIGNATION	
7550	123608	ROHR	93613-475-50	PIPE	93613-475-50	TUYAU	93613-475-50
7560	123609	ROHR	93613-475-60	PIPE	93613-475-60	TUYAU	93613-475-60
7570	123610	ROHR	93613-475-70	PIPE	93613-475-70	TUYAU	93613-475-70

KAPITEL 22 HYDRAULIKAGGREGAT
CHAPTER 22 HYDRAULIC UNIT
CHAPITRE 22 GROUPE HYDRAULIQUE

22-01	142429	HYDRAULIKAGGREGAT	HYDRAULIC UNIT	GROUPE HYDRAULIQUE

25.06.8

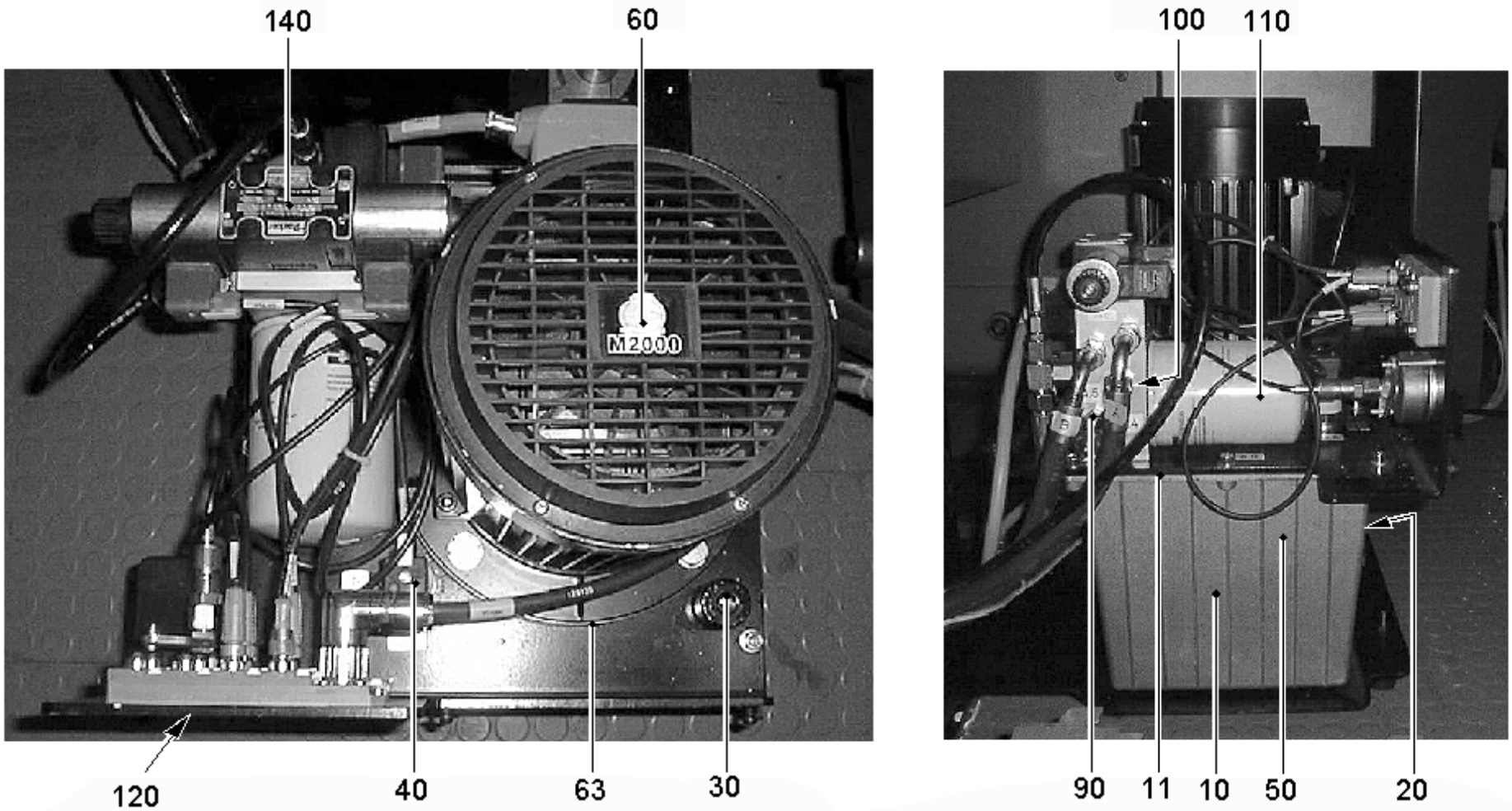

Fig. 19424

POSITION	MATERIAL-No	BEZEICHNUNG	DESCRIPTION	DESIGNATION
0010	126623	OELBEHAELTER	OIL RESERVOIR	RESERVOIR A HUILE
0011	147455	FLACHDICHTUNG GCP 16	GASKET GCP 16	JOINT GCP 16
0020	125999	OELSCHAUGLAS	OIL SIGHT GLASS	REGARD D'HUILE
0030	125997	BELUEFTUNGSFILTER	FILTER	FILTRE
0040	147622	NIVEAUSCHALTER (TEMPERATUR)	SWITCH	INTERRUPTEUR
0050	126004	ZAHNRADPUMPE	GEAR PUMP	POMPE A ENGRENAGE
0060	146594	DREHSTROMMOTOR 3kW 1430U/MIN	3-PHASE A.C. MOTOR 3kW 1430U/MIN	MOTEUR TRIPHASE 3kW 1430U/MIN
0063	147456	DICHTUNG DP 250	GASKET DP 250	JOINT DP 250
0090	126002	DRUCKBEGRENZ-VENTIL	PRESSURE REDUCING VALVE	VANNE REDUCTRICE DE PRES.
0100	126001	BYPASSVENTIL	VALVE	SOUPAPE
0110	126000	FILTERPATRONE	WIRE MESH FILTER ELEMENT	ELEM.FILT.A MAILLE METAL
0120	130555	DRUCKMESSGERAET	PRESSURE GAUGE	INDICATEUR DE PRESSION
0140	125996	4/3 WEGEVENTIL	4/3-WAY VALVE	VANNE A 4 VOIES A 3 POS.

KAPITEL 23 OELSPRUEHEINRICHTUNG 93613-230
CHAPTER 23 OIL SPRAY DEVICE 93613-230
CHAPITRE 23 PULVERISAT. D´HUILE 93613-230

23-01	240682	OELSPRUEHEINRICHTUNG 93613-230	OIL SPRAY DEVICE 93613-230	PULVERISAT. D´HUILE 93613-230

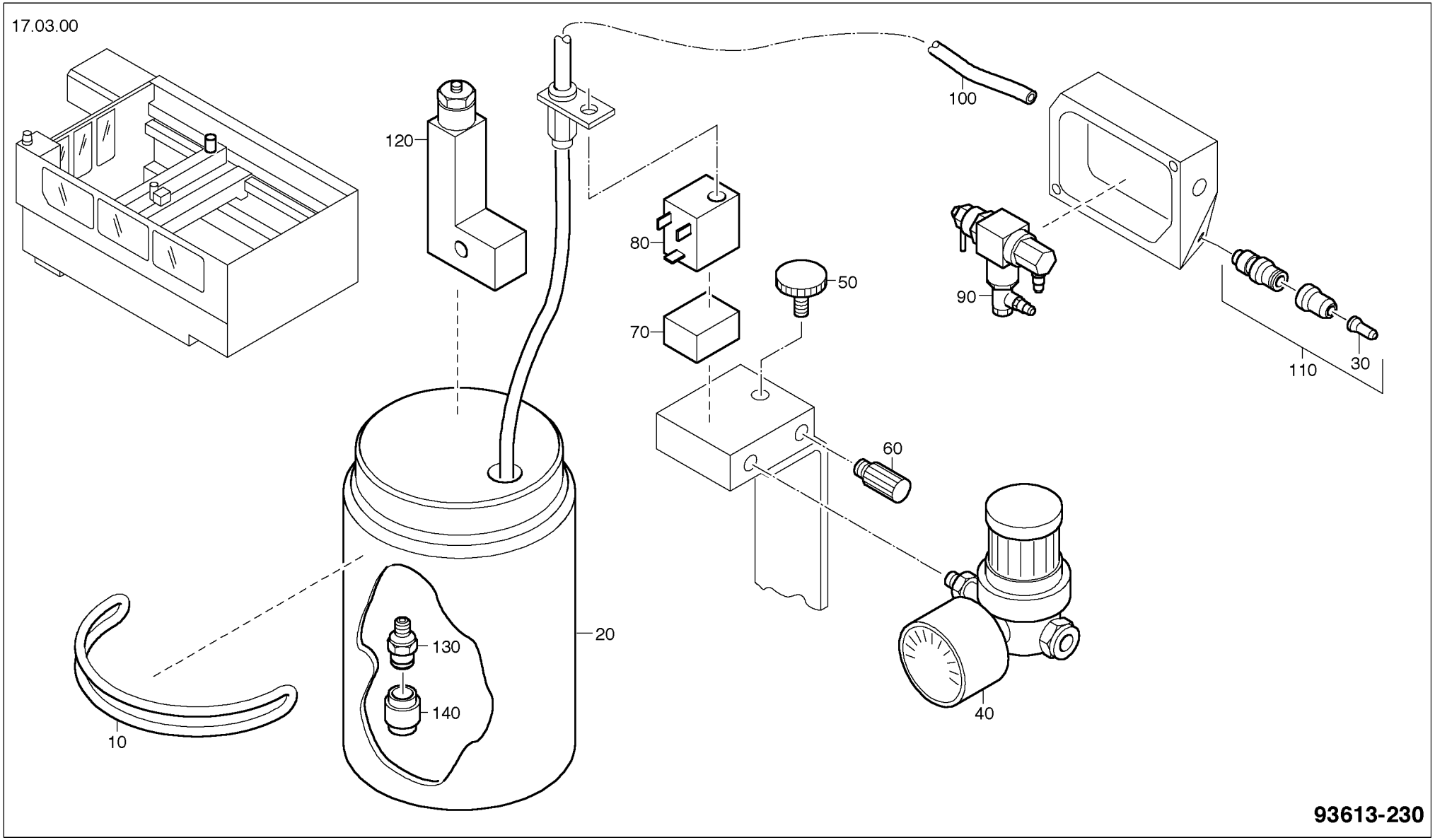
17.03.00
120
100
80
50
90
70
110
30
60
20
130
140
40
10
93613-230

POSITION	MATERIAL-No	BEZEICHNUNG	DESCRIPTION	DESIGNATION
0010	024597	RUNDDICHTRING DIN 3770 109,2x5,7B-NB70	ROUND WASHER DIN 3770 109,2x5,7B-NB70	JOINT TORIQUE DIN 3770 109,2x5,7B-NB70
0020	134900	BEHAELTER 1L	CONTAINER	RESERVOIR
0030	144387	DUESE STECKBAR	NOZZLE PLUG-IN	BUSE
0040	134901	DRUCKMINDERVENTIL	PRESSURE REDUCING VALVE	VANNE REDUCTRICE DE PRES.
0050	134902	LUFTVENTIL	VALVE	VANNE
0060	134903	FLUESSIGKEITSVENTIL	VALVE	SOUPAPE
0070	127630	MINI-SPULE	SPOOL	BOBINE
0080	127629	MINI-MAGNETVENTIL	SOLENOID VALVE	VANNE MAGNETIQUE
0090	343254	SPERRVENTIL	VALVE	SOUPAPE
0100	343222	ZUFUEHRSCHLAUCH	SUPPLY HOSE	GAINE D'ALIMENTATION
0110	343220	ZERSTAEUBER	ATOMIZER	SPRAY
0120	134904	EINFUELLSTUTZEN	FILLER VENT	TUBULURE DE REMPLISSAGE
0130	119355	RUECKSCHLAGVENTIL	NON-RETURN VALVE	SOUPAPE D'ARRET
0140	119381	FLUESSIGKEITSFILTER	FILTER	FILTRE

KAPITEL 24 SICHERHEITSEINRICHTUNG 93614-370
CHAPTER 24 SAFETY DEVICE 93614-370
CHAPITRE 24 DISPOSITIF DE SECURITE 93614-370

24-01	928720	SICHERHEITSEINRICHTUNG 93614-370	SAFETY DEVICE 93614-370	DISPOSITIF DE SECURITE 93614-370

13.03.00

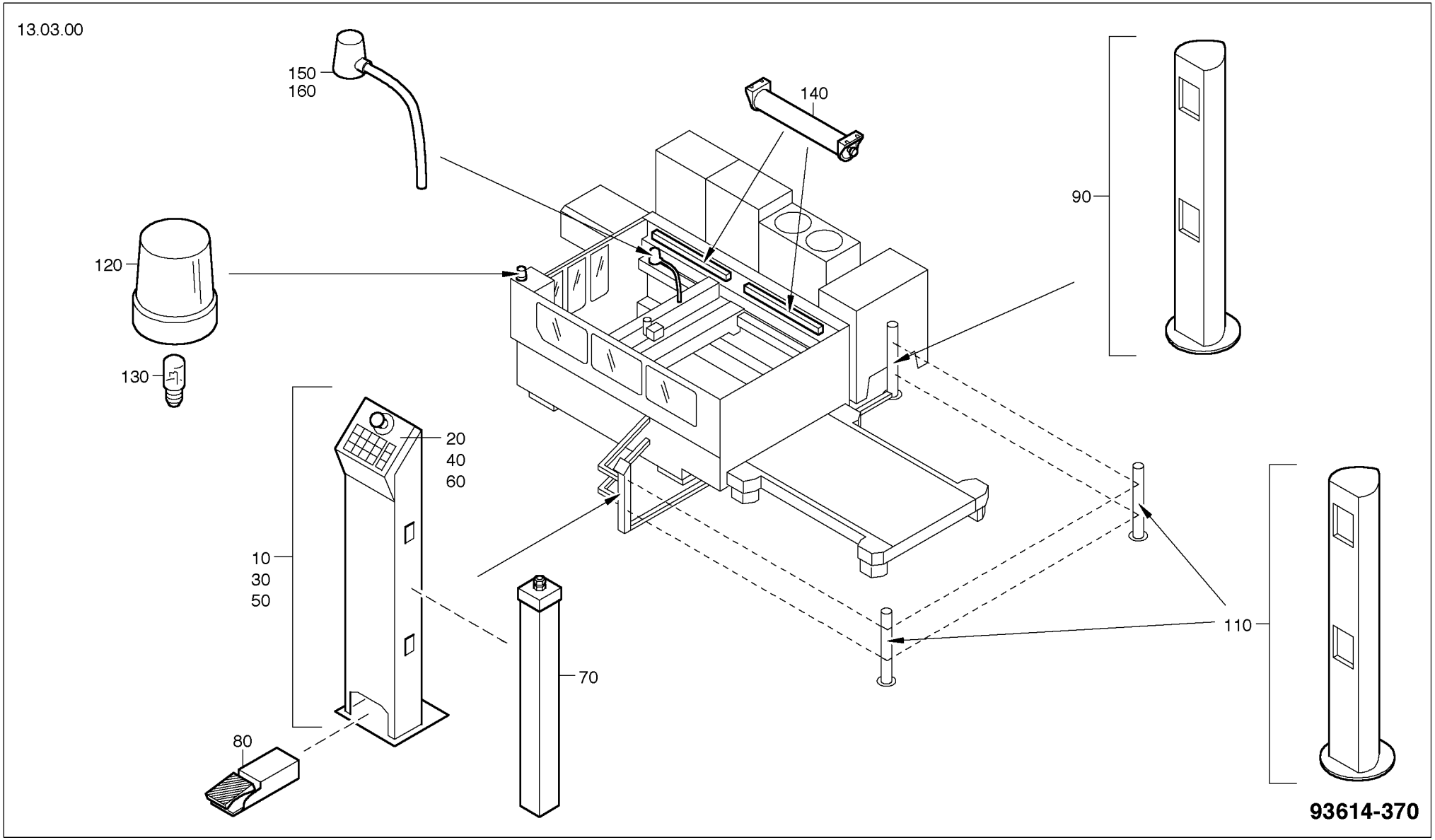

POSITION	MATERIAL-No	BEZEICHNUNG	DESCRIPTION	DESIGNATION
0010	920640	STARTPFOSTEN STANDARD 93614-390	STARTING MAKER STANDARD 93614-390	POTEAU DE DEMARRAGE STANDARD 93614-390
0020	917810	BEDIENPULT 93614-501	CONTROL DESK 93614-501	PUPITRE DE COMMANDE 93614-501
0030	920666	STARTPFOSTEN BELADEGERÄT 93614-393	STARTING MAKER LOADING EQUIPMENT 93614-393	STARTING MAKER APPAREIL DE CHARGEMENT 93614-393
0040	917811	BEDIENPULT 93614-502	CONTROL DESK 93614-502	PUPITRE DE COMMANDE 93614-502
0050	920661	STARTPFOSTEN LIFTMASTER 93614-391	STARTING MAKER LIFTMASTER 93614-391	POTEAU DE DEMARRAGE LIFTMASTER 93614-391
0060	917812	BEDIENPULT 93614-503	CONTROL DESK 93614-503	PUPITRE DE COMMANDE 93614-503
0070	139141	LICHTSCHRANKE MSLE02-25011	LIGHT BARRIER MSLE02-25011	BARRIERE LUMINEUSE MSLE02-25011
0080	121789	FUSSSCHALTER	FOOT SWITCH	INTERRUPTEUR A PEDALE
0090	340471	GERAETESAEULE MSLS02-S05	COLUMN MSLS02-S05	COLONNE MSLS02-S05
0110	340068	SPIEGELSAEULE MSL UMLENKUNG 90-135°	COLUMN MSL	COLONNE MSL
0120	136020	WARNLEUCHTE ROT	WARNING LAMP	LAMPE TEMOIN
0130	135667	GLUEHLAMPE 7W 24V	LIGHT BULB 7W 24V	AMPOULE 7W 24V
0140	136276	MASCHINENRAUMLEUCHTE	LAMP	LAMPE
0150	344922	HALOGENLEUCHTE HP 1X20W 24V AC/DC	LAMP HP 1X20W 24V AC/DC	LAMPE HP 1X20W 24V AC/DC
0160	344923	HALOGENLAMPE 20W/24V	LAMP	LAMPE

KAPITEL 25 BEDIENPULT 93614-501
CHAPTER 25 CONTROL DESK 93614-501
CHAPITRE 25 PUPITRE DE COMMANDE 93614-501

25-01	917810	BEDIENPULT 93614-501 Standard	CONTROL DESK 93614-501 Standard	PUPITRE DE COMMANDE 93614-501 Standard

19.06.1998

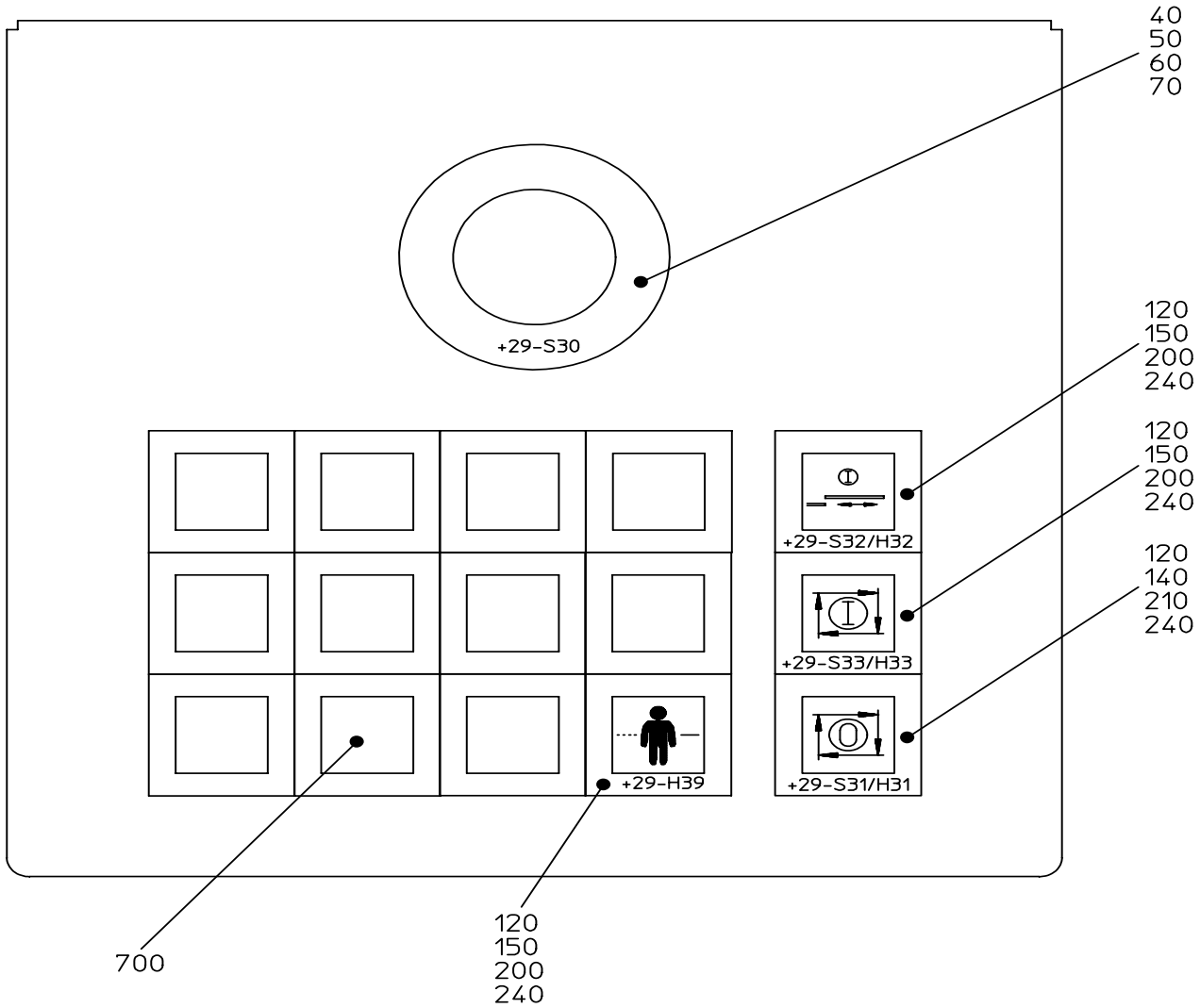
40
50
60
70
+29-S30
120
150
200
240
120
150
200
240
+29-S32/H32
+29-S33/H33
120
140
210
240
+29-H39
+29-S31/H31
700
120
150
200
240
E_93614-501

POSITION	MATERIAL-No	BEZEICHNUNG	DESCRIPTION	DESIGNATION
0040	054288	NOT-AUS-TASTER	EMERGENCY OFF-SWITCH	DISJONCTEUR ARRET-SECOURS
0050	054284	KONTAKTGEBER	CONTACT TIME SWITCH	CONTACTEUR
0060	091777	SCHALTELEMENT	SWITCHING ELEMENT	ELEMENT DE MANOEUVRE
0070	054331	UNTERLEGSCHILD GELB	PLAQUE	PLAQUE
0120	037427	TASTERKAPPE T25F KL	PUSH BUTTON CAP T25F KL	CAPOT DE TOUCHE T25F KL
0140	109292	DRUECKER QXJTO	TRIGGER QXJTO	DECLENCHEUR QXJTO
0150	047983	DRUECKER QXJT	TRIGGER QXJT	DECLENCHEUR QXJT
0200	065870	TASTKONTAKTGEBER ATL	LUMINOUS CONTACTOR ATL	CONTACTEUR LUMINEUX ATL
0210	067008	SCHALTKONTAKTGEBER AFL 2	LUMINOUS CONTACTOR AFL 2	CONTACTEUR LUMINEUX AFL 2
0240	066575	LILIPUT-FERNMELDELAMPE	MINIAT.REMOTE SIGNAL LAMP	AMPOULE MINIAT.DE SIGNAL
0700	048025	BLINDVERSCHLUSS QX24 SW 1002-256	BLIND PLUG QX24 SW 1002-256	FERMETURE DISSIMULEE QX 1002-256

KAPITEL 26 BEDIENPULT 93614-502
CHAPTER 26 CONTROL DESK 93614-502
CHAPITRE 26 PUPITRE DE COMMANDE 93614-502

26-01	917811	BEDIENPULT 93614-502 Beladegeraet	CONTROL DESK 93614-502 loading equipment	PUPITRE DE COMMANDE 93614-502 appareil de chargement

19.6.1998

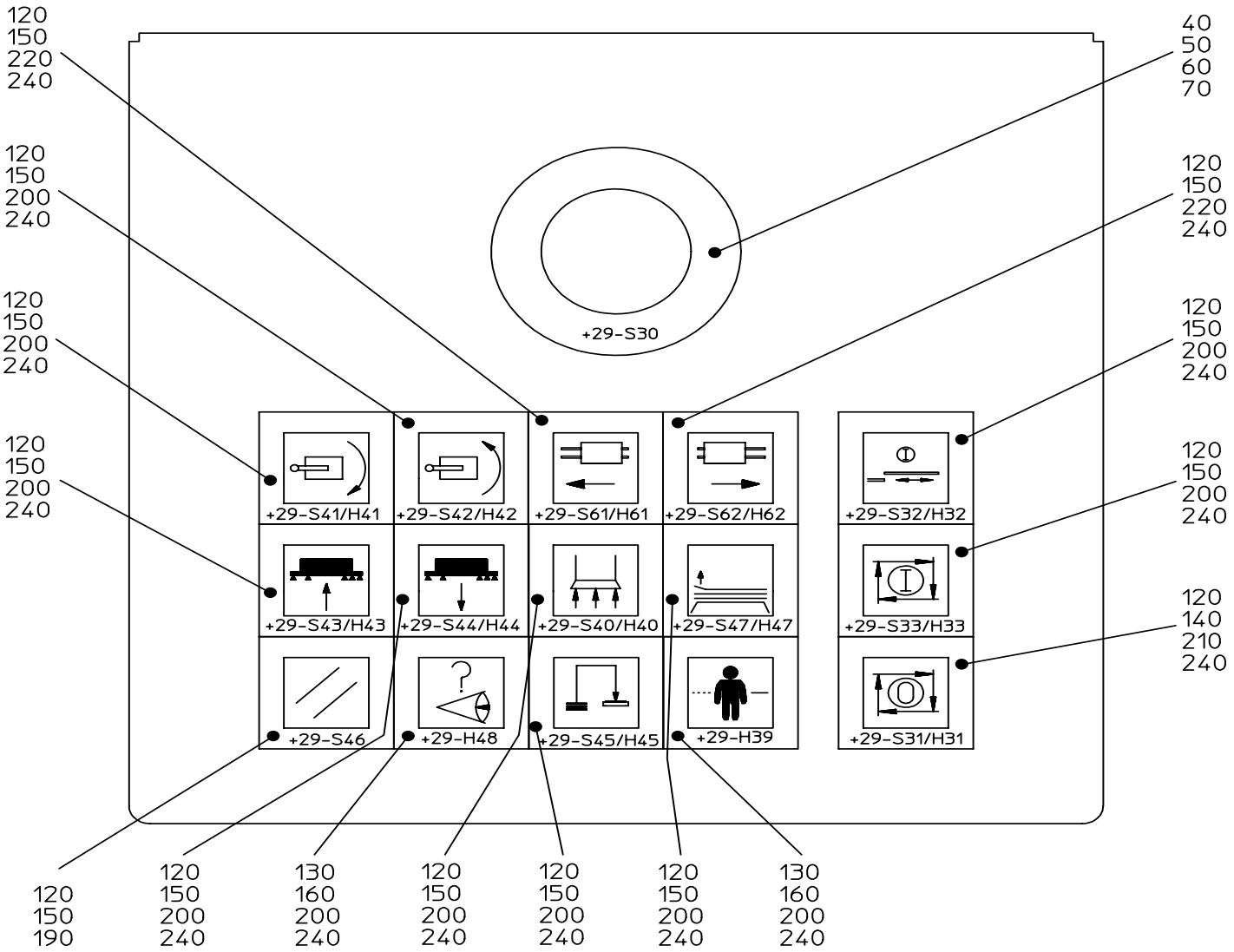
120 150 220 240
40 50 60 70
120 150 200 240
120 150 220 240
120 150 200 240
120 150 200 240
120 150 200 240
120 150 200 240
120 140 210 240
+29-S30
+29-S41/H41
+29-S42/H42
+29-S61/H61
+29-S62/H62
+29-S32/H32
+29-S43/H43
+29-S44/H44
+29-S40/H40
+29-S47/H47
+29-S33/H33
+29-S46
+29-H48
+29-S45/H45
+29-H39
+29-S31/H31
120 150 190
120 150 200 240
130 160 200 240
120 150 200 240
120 150 200 240
120 150 200 240
130 160 200 240
E_93614-502

POSITION	MATERIAL-No	BEZEICHNUNG	DESCRIPTION	DESIGNATION
0040	054288	NOT-AUS-TASTER	EMERGENCY OFF-SWITCH	DISJONCTEUR ARRET-SECOURS
0050	054284	KONTAKTGEBER	CONTACT TIME SWITCH	CONTACTEUR
0060	091777	SCHALTELEMENT	SWITCHING ELEMENT	ELEMENT DE MANOEUVRE
0070	054331	UNTERLEGSCHILD GELB	PLAQUE	PLAQUE
0120	037427	TASTERKAPPE T25F KL	PUSH BUTTON CAP T25F KL	CAPOT DE TOUCHE T25F KL
0130	037516	EINSTECKKALOTTE KF24KS-KLAR	PLUG-IN CAP KF24KS-KLAR	CALOTTE KF24KS-KLAR
0140	109292	DRUECKER QXJTO	TRIGGER QXJTO	DECLENCHEUR QXJTO
0150	047983	DRUECKER QXJT	TRIGGER QXJT	DECLENCHEUR QXJT
0160	047982	MELDELEUCHTE QXJL5	PILOT LAMP QXJL5	VOYANT LUMINEUX QXJL5
0190	065862	TASTKONTAKTGEBER AT	CONTACT MAKER AT	CONTACTEUR AT
0200	065870	TASTKONTAKTGEBER ATL	LUMINOUS CONTACTOR ATL	CONTACTEUR LUMINEUX ATL
0210	067008	SCHALTKONTAKTGEBER AFL 2	LUMINOUS CONTACTOR AFL 2	CONTACTEUR LUMINEUX AFL 2
0220	066990	TASTKONTAKTGEBER ATL 2	LUMINOUS CONTACTOR ATL 2	CONTACTEUR LUMINEUX ATL 2
0240	066575	LILIPUT-FERNMELDELAMPE	MINIAT.REMOTE SIGNAL LAMP	AMPOULE MINIAT.DE SIGNAL

KAPITEL 27 BEDIENPULT 93614-503
CHAPTER 27 CONTROL DESK 93614-503
CHAPITRE 27 PUPITRE DE COMMANDE 93614-503

27-01	917812	BEDIENPULT 93614-503 Liftmaster	CONTROL DESK 93614-503 Liftmaster	PUPITRE DE COMMANDE 93614-503 Liftmaster

28.09.1999

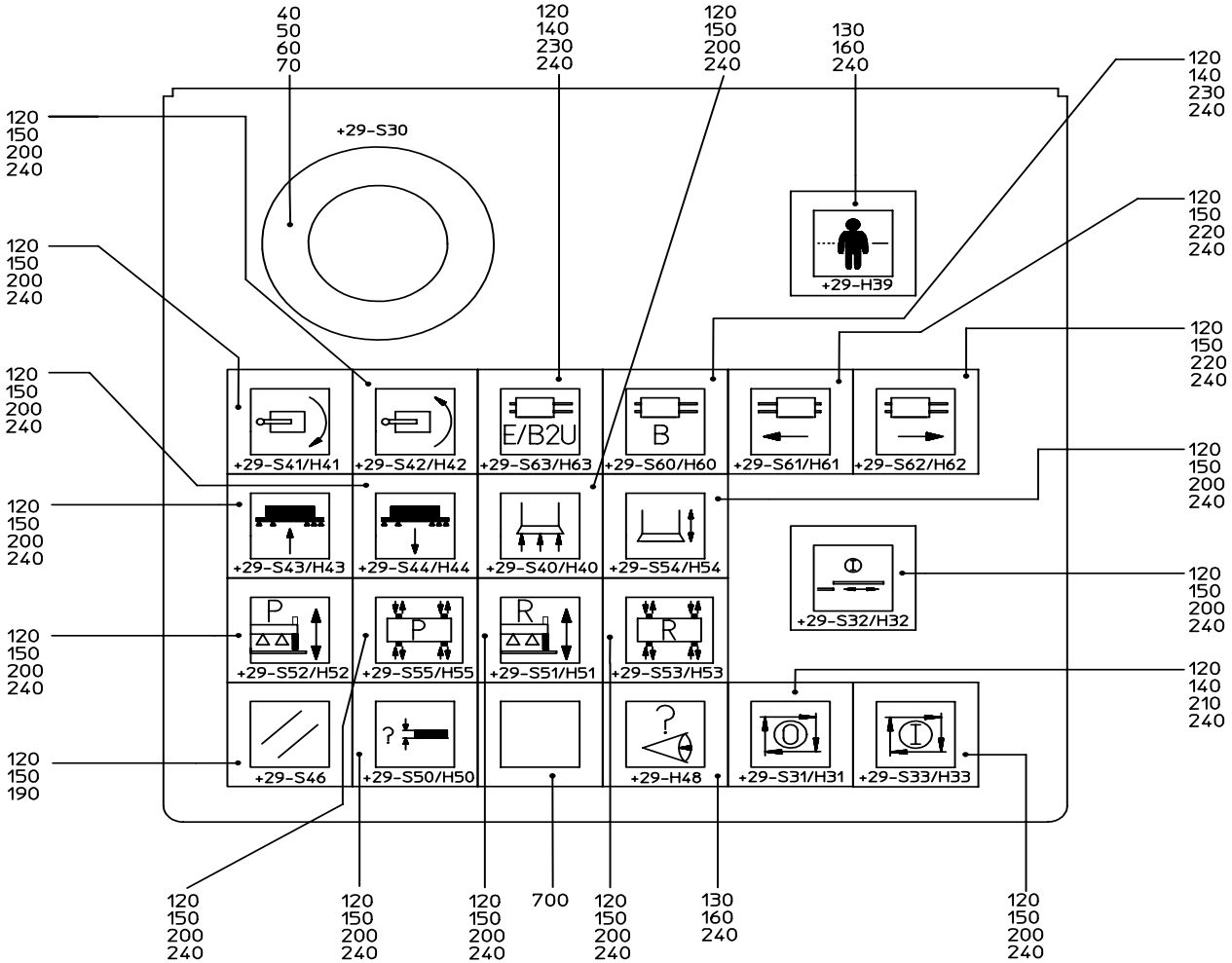

E_93614-503

POSITION	MATERIAL-No	BEZEICHNUNG	DESCRIPTION	DESIGNATION
0040	054288	NOT-AUS-TASTER	EMERGENCY OFF-SWITCH	DISJONCTEUR ARRET-SECOURS
0050	054284	KONTAKTGEBER	CONTACT TIME SWITCH	CONTACTEUR
0060	091777	SCHALTELEMENT	SWITCHING ELEMENT	ELEMENT DE MANOEUVRE
0070	054331	UNTERLEGSCHILD GELB	PLAQUE	PLAQUE
0120	037427	TASTERKAPPE T25F KL	PUSH BUTTON CAP T25F KL	CAPOT DE TOUCHE T25F KL
0130	037516	EINSTECKKALOTTE KF24KS-KLAR	PLUG-IN CAP KF24KS-KLAR	CALOTTE KF24KS-KLAR
0140	109292	DRUECKER QXJTO	TRIGGER QXJTO	DECLENCHEUR QXJTO
0150	047983	DRUECKER QXJT	TRIGGER QXJT	DECLENCHEUR QXJT
0160	047982	MELDELEUCHTE QXJL5	PILOT LAMP QXJL5	VOYANT LUMINEUX QXJL5
0190	065862	TASTKONTAKTGEBER AT	CONTACT MAKER AT	CONTACTEUR AT
0200	065870	TASTKONTAKTGEBER ATL	LUMINOUS CONTACTOR ATL	CONTACTEUR LUMINEUX ATL
0210	067008	SCHALTKONTAKTGEBER AFL 2	LUMINOUS CONTACTOR AFL 2	CONTACTEUR LUMINEUX AFL 2
0220	066990	TASTKONTAKTGEBER ATL 2	LUMINOUS CONTACTOR ATL 2	CONTACTEUR LUMINEUX ATL 2
0230	065897	SCHALTKONTAKTGEBER AFL	LUMINOUS CONTACTOR AFL	CONTACTEUR LUMINEUX AFL
0240	066575	LILIPUT-FERNMELDELAMPE	MINIAT.REMOTE SIGNAL LAMP	AMPOULE MINIAT.DE SIGNAL
0700	048025	BLINDVERSCHLUSS QX24 SW 1002-256	BLIND PLUG QX24 SW 1002-256	FERMETURE DISSIMULEE QX 1002-256

KAPITEL 28 BEDIENTAFEL 93614-598
CHAPTER 28 CONTROL PANEL 93614-598
CHAPITRE 28 TABLEAU DE COMMANDE 93614-598

28-01	939400	BEDIENTAFEL 93614-598	CONTROL PANEL 93614-598	TABLEAU DE COMMANDE 93614-598

08.03.00

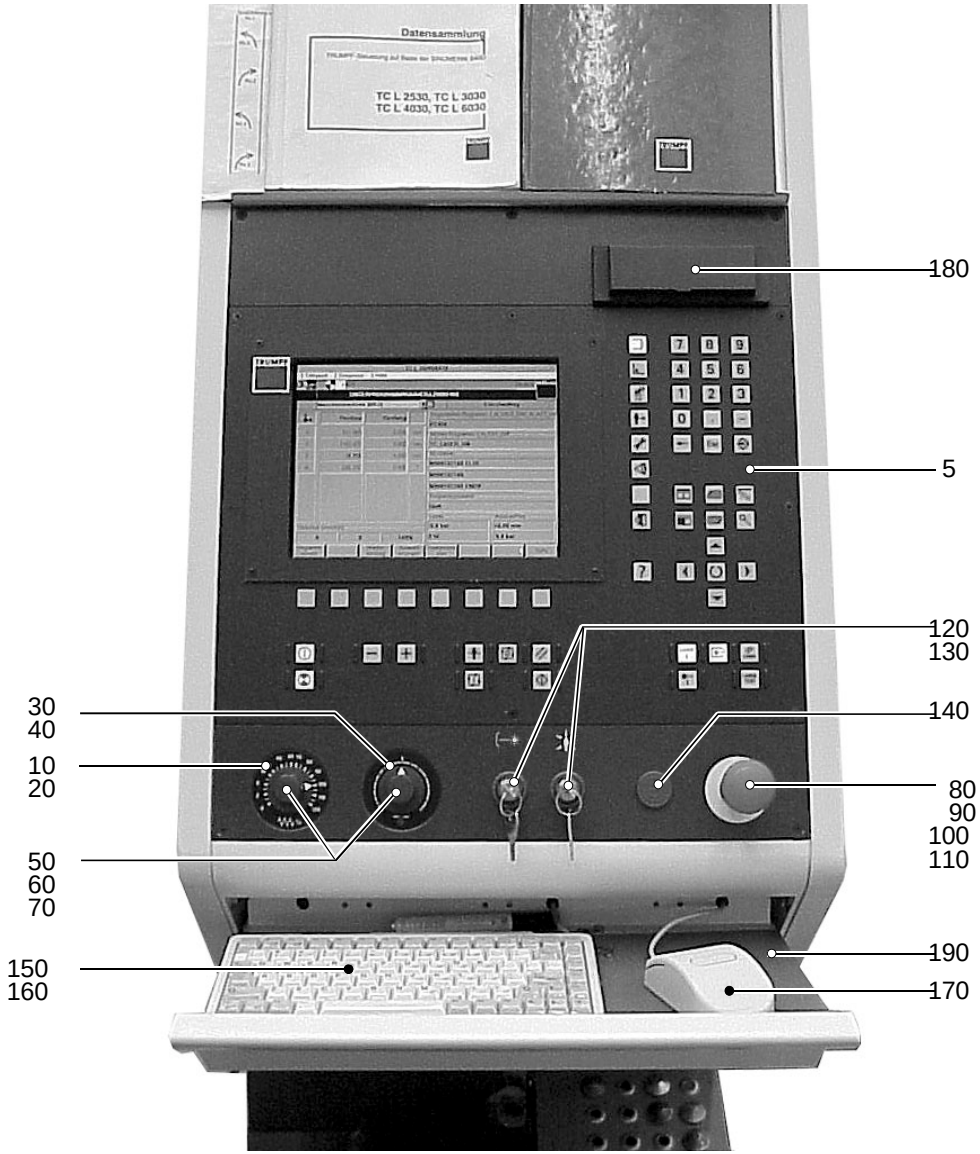

E_93614-598

Fig. 24479

POSITION	MATERIAL-No	BEZEICHNUNG	DESCRIPTION	DESIGNATION
0005	934746	BEDIENTAFEL SIEMENS KPL 68516-305-20	CONTROL PANEL COMP. 68516-305-20	TABLEAU DE COMMANDE 68516-305-20
0010	139337	CODIERSCHALTER	SWITCH	INTERRUPTEUR
0020	139336	SCHILD VORSCHUBRATE	LABEL VORSCHUBRATE	PLAQUE VORSCHUBRATE
0030	099541	POTENTIOMETER	POTENTIOMETER	POTENTIOMETRE
0040	144950	SCHILD GASDRUCK	LABEL	PLAQUE
0050	143468	DREHKNOPF	ROTARY BUTTON	BOUTON TOURNANT
0060	143469	SCHEIBE	WASHER	RONDELLE
0070	143470	DECKEL	COVER	COUVERCLE
0080	054331	UNTERLEGSCHILD GELB	PLAQUE	PLAQUE
0090	054288	NOT-AUS-TASTER	EMERGENCY OFF-SWITCH	DISJONCTEUR ARRET-SECOURS
0100	054284	KONTAKTGEBER	CONTACT TIME SWITCH	CONTACTEUR
0110	091777	SCHALTELEMENT	SWITCHING ELEMENT	ELEMENT DE MANOEUVRE
0120	143329	SCHLUESSELSCHALTER IP65 D28mm	KEY SWITCH IP65 D28mm	INTERRUPTEUR A CLE IP65 D28mm
0130	066982	TASTKONTAKTGEBER AT 2	CONTACT MAKER AT 2	CONTACTEUR AT 2
0140	141188	BLINDVERSCHLUSS RUND 22MM	BLIND PLUG	FERMETURE DISSIMULEE
0150	149340	KOMPAKT US-TASTATUR 83 Tasten	KEYBOARD US	CLAVIER US
0160	340319	SCHUTZFOLIE FUER TASTATUR	LAMINATION SHEET FOR KEYBOARD	COUCHE ANTI-ABRASION POUR CLAVIER
0170	341586	MOUSE/SERIELL/PS2/3TASTEN	MOUSE/SERIELL/PS2/3TASTEN	MOUSE/SERIELL/PS2/3TASTEN
0180	131429	DISKETTENLAUFWERK	DISK DRIVE	MECHANISME DISQUE
0190	937754	MOUSEPAD 9110-665-150	MOUSEPAD 9110-665-150	MOUSEPAD 9110-665-150

KAPITEL 29 GERAETEBLECH TELESKOP 93614-340
CHAPTER 29 INSTRUMENT PLATE TELESCOPE 93614-340
CHAPITRE 29 TOLE D'INSTRUMENTS TELESCOPE 93614-340

29-01	921834	GERAETEBLECH TELESKOP 93614-340	INSTRUMENT PLATE TELESCOPE 93614-340	TOLE D'INSTRUMENTS TELESCOPE 93614-340

5.08.1998

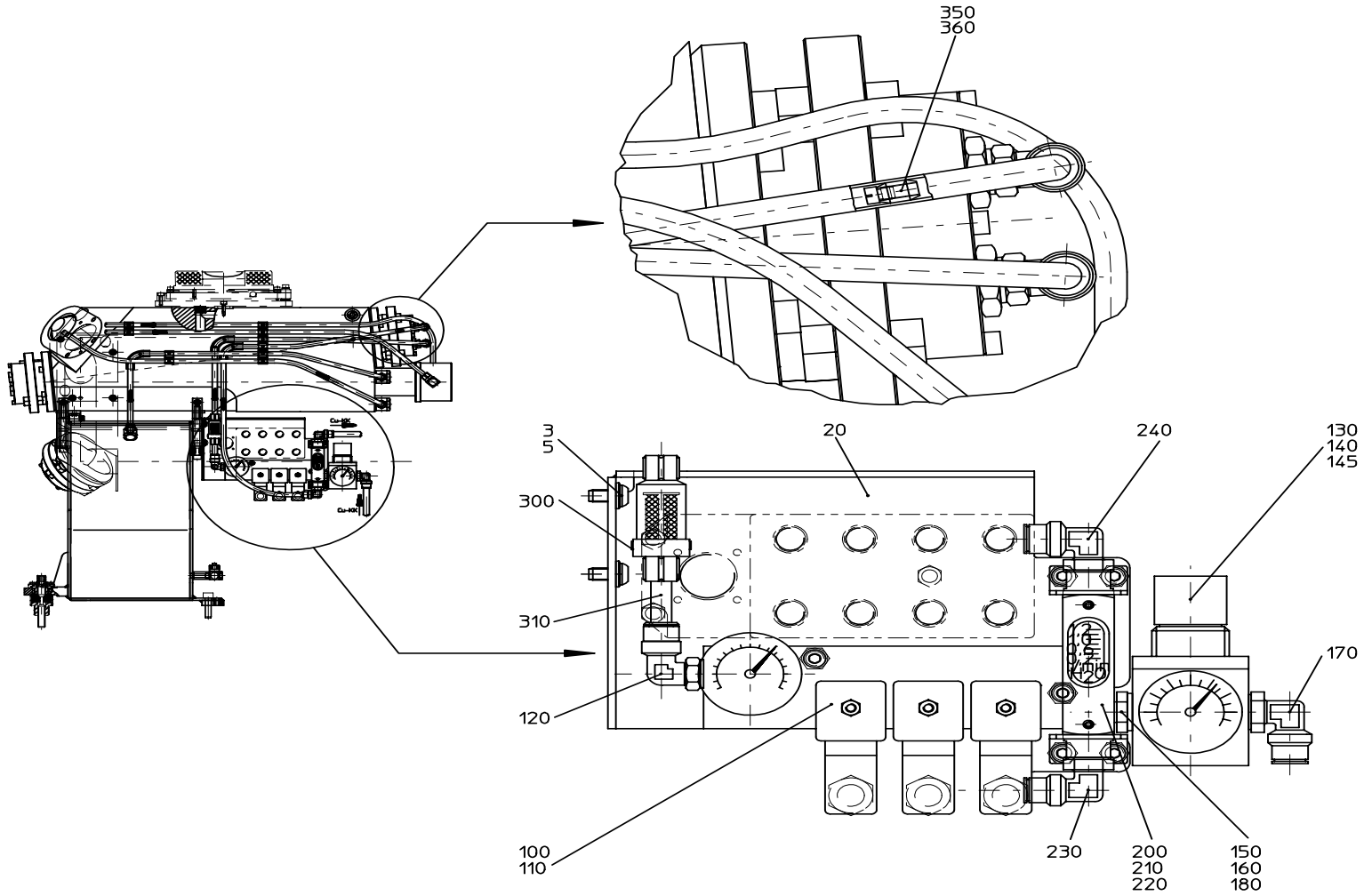
350
360
3
5
20
240
130
140
145
300
310
120
170
100
110
230
200
210
220
150
160
180
E_93614-340

POSITION	MATERIAL-No	BEZEICHNUNG	DESCRIPTION	DESIGNATION
0003	019593	LINSENSCHRAUBE M6X12-10.9	RAISED HEAD SCREW M6X12-10.9	VIS A TETE GOUTTE DE SUIF M6X12-10.9
0005	016144	SCHEIBE BRUENIERT DIN 125 B6,4-ST	SHIM DIN 125 B6,4-ST	RONDELLE D'AJUSTAGE DIN 125 B6,4-ST
0020	922122	BEFESTIGUNGSBLECH 93614-340-20	FASTENING SHEET 93614-340-20	TOLE DE FIXATION 93614-340-20
0100	148669	VENTILBLOCK AD SPIEGEL	VALVE BLOCK	BLOC DE SOUPAPE
0110	014613	ZYLINDERSCHR. DIN 912 M5X40-12.9	CHEESEHEAD SCREW DIN 912 M5X40-12.9	VIS CYLINDRIQUE DIN 912 M5X40-12.9
0120	128310	WINKELVERSCHRAUBUNG 6521-8-1/8	ELBOW UNION 6521-8-1/8	RACCORD A COUDE 6521-8-1/8
0130	125468	REGLER 1000-395	REGULATOR 1000-395	REGULATEUR 1000-395
0140	141429	MANOMETER 0-6bar NG40 G1/8	PRESSURE GAUGE 0-6bar NG40 G1/8	MANOMETRE 0-6bar NG40 G1/8
0145	141732	DICHTRING 2665-1/8	SEALING RING 2665-1/8	BAGUE D'ETANCHEITE 2665-1/8
0150	059269	REDUZIERNIPPEL 2531-1/4-1/8	REDUCING NIPPLE 2531-1/4-1/8	NIPPLE DE REDUCTION 2531-1/4-1/8
0160	140268	DOPPELNIPPEL G1/8" 93645-52-130	DOUBLE NIPPLE G1/8" 93645-52-130	NIPPLE DOUBLE G1/8" 93645-52-130
0170	128315	WINKELVERSCHRAUBUNG 6521-10-1/4	ELBOW UNION 6521-10-1/4	RACCORD A COUDE 6521-10-1/4
0180	059544	DICHTRING 0-1/8	SEALING RING 0-1/8	BAGUE D'ETANCHEITE 0-1/8
0200	147023	STROEMUNGSWAECHTER G1/4"MS 0,2-1,2L/MIN	CONTROL OF CURRENT G1/4"MS 0,2-1,2L/MIN	CONTROL DE COURANT G1/4"MS 0,2-1,2L/MIN
0210	925317	WINKELBLECH 93614-340-210	ANGLE SHEET 93614-340-210	TOLE D'ANGLE 93614-340-210
0220	014532	ZYLINDERSCHR. DIN 912 M5X12-12.9	CHEESEHEAD SCREW DIN 912 M5X12-12.9	VIS CYLINDRIQUE DIN 912 M5X12-12.9
0230	126512	WINKELVERSCHRAUBUNG 6521-8-1/4-V-WG	ELBOW UNION 6521-8-1/4-V-WG	RACCORD A COUDE 6521-8-1/4-V-WG
0240	128315	WINKELVERSCHRAUBUNG 6521-10-1/4	ELBOW UNION 6521-10-1/4	RACCORD A COUDE 6521-10-1/4
0300	236232	FILTER 93-25-U1	FILTER 93-25-U1	FILTRE 93-25-U1
0300	115942	FILTEREINSATZ	FILTER INSERT	GARNITURE DE FILTRE
0310	107603	KUNSTSTOFFSCHLAUCH PUN-8x1,25 SCHW	PLASTIC HOSE PUN-8x1,25 SCHW	TUYAU EN PLASTIQUE PUN-8x1,25 SCHW
0350	146562	DUESE	NOZZLE	BUSE
0360	245741	ADAPTER BING-DUESE 93613-58-40	ADAPTER 93613-58-40	ADAPTATEUR 93613-58-40

KAPITEL	**30**	**GERAETEBLECH-STICKSTOFF 93614-48**
CHAPTER	**30**	**INSTRUMENT PLATE-NITROGEN 93614-48**
CHAPITRE	**30**	**TOLE D'INSTRUMENTS-AZOTE 93614-48**

30-01	943542	GERAETEBLECH-STICKSTOFF 93614-48	INSTRUMENT PLATE-NITROGEN 93614-48	TOLE D'INSTRUMENTS-AZOTE 93614-48

22.02.2001

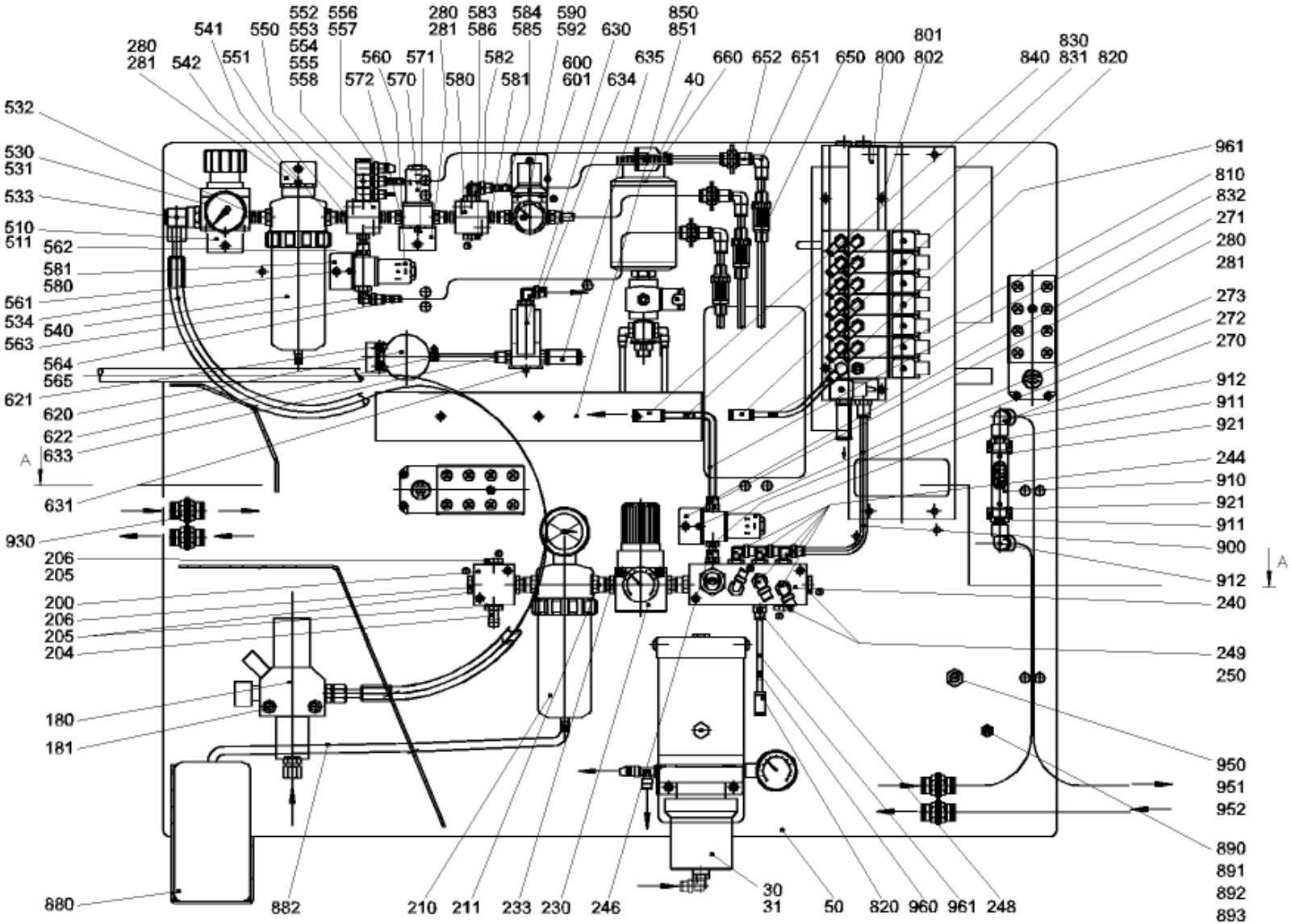

Fig. 27142

E_93614-48.1

22.02.2001

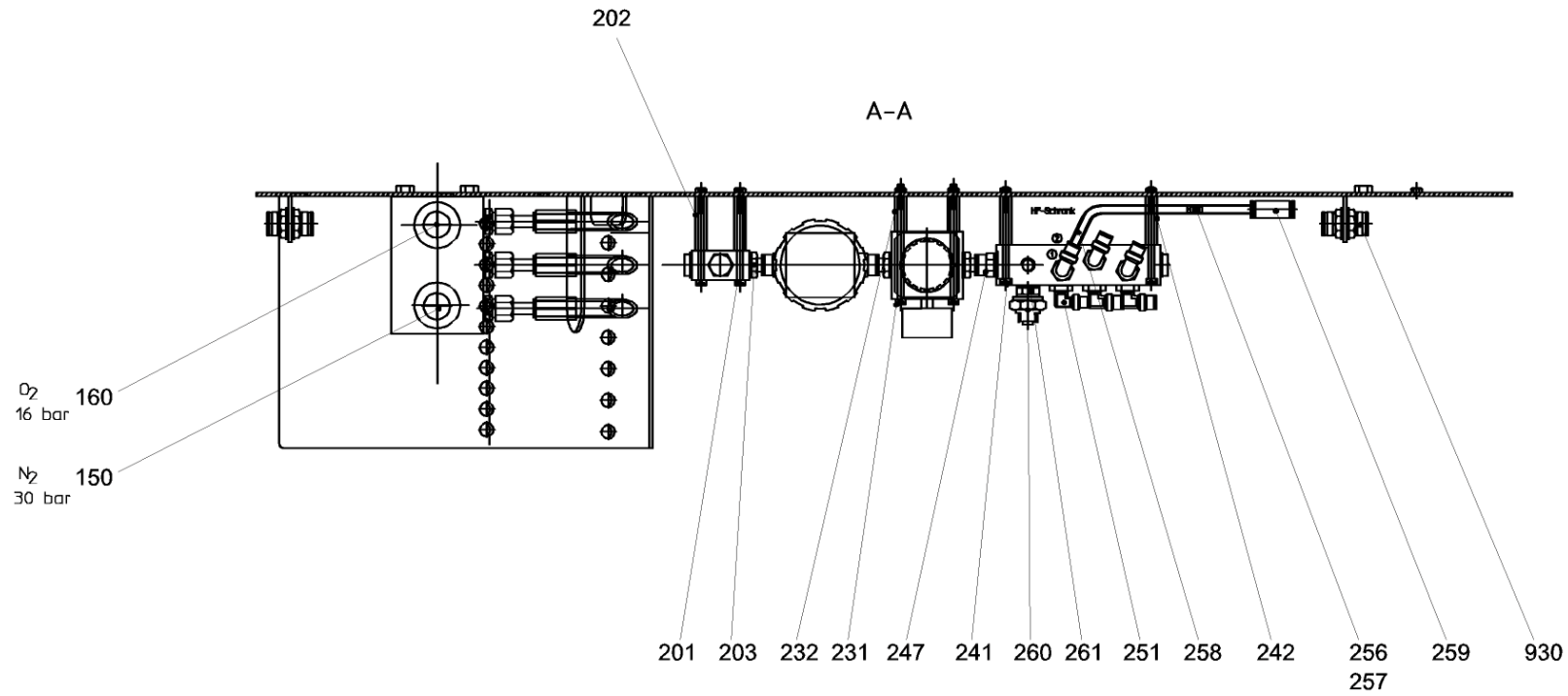

Fig. 27143

E_93614-48.2

POSITION	MATERIAL-No	BEZEICHNUNG	DESCRIPTION	DESIGNATION
0030	945977	EINKOLBENPUMPE KPL. 93614-46	PISTON PUMP 93614-46	POMPE A PISTON 93614-46
0031	014770	ZYLINDERSCHR. DIN 912 M6X25-12.9	CHEESEHEAD SCREW DIN 912 M6X25-12.9	VIS CYLINDRIQUE DIN 912 M6X25-12.9
0040	944424	SCHMIEREINRICHTUNG 93614-59	LUBRICATING DEVICE 93614-59	DISPOSITIF DE LUBRIFICA 93614-59
0050	943541	GERAETEBLECH GESCHW. 93614-47	INSTRUMENT PLATE 93614-47	TOLE D'INSTRUMENTS 93614-47
0150	105545	SICHERHEITSVENTIL	SAFETY VALVE	VANNE DE SECURITE
0160	108628	SICHERHEITSVENTIL	SAFETY VALVE	VANNE DE SECURITE
0180	345006	VERSORGUNGSEINHEIT N2 / O2	SUPPLY DEVICE N2 / O2	DISP.D'ALIMENTATION N2 / O2
0181	080161	ZYLINDERSCHR. DIN 912 M8X140-12.9	CHEESEHEAD SCREW DIN 912 M8X140-12.9	VIS CYLINDRIQUE DIN 912 M8X140-12.9
0200	129843	KREUZVERTEILER 3033-3/8, 4-FACH	DISTRIBUTOR 3033-3/8	DISTRIBUTEUR 3033-3/8
0203	341707	STECKNIPPEL 6812-12-3/8-WG-V	CONNECTOR NIPPLE 6812-12-3/8-WG-V	RACCORD FILETTE CONNECT 6812-12-3/8-WG-V
0204	129846	SCHLAUCHTUELLE 2601-12-3/8	SLEEVE 2601-12-3/8	DOUILLE 2601-12-3/8
0205	089803	DICHTRING 2661-3/8"	SEALING RING 2661-3/8"	BAGUE D'ETANCHEITE 2661-3/8"
0206	069197	VERSCHLUSSSCHRAUBE	SEALING SCREW	VIS DE FERMETURE
0210	944604	FILTER KPL. AGP 0003 C	FILTER AGP 0003 C	FILTRE AGP 0003 C
0210	123674	FILTERELEMENT FFP 03/05	FILTER ELEMENT FFP 03/05	ELEMENT DU FILTRE FFP 03/05
0210	343366	KONDENSATABLEITER KA 1/2"	CONDENSATION DRAIN VALVE KA 1/2"	SOUPAPE DE DECH.DE CONDENSAT KA 1/2"
0211	341709	EINSCHRAUBVERSCHR. 6512-12-3/8-WG-V	SCREW-IN UNION 6512-12-3/8-WG-V	RACCORD A VIS 6512-12-3/8-WG-V
0230	129841	REGLER	REGULATOR	REGULATEUR
0233	341707	STECKNIPPEL 6812-12-3/8-WG-V	CONNECTOR NIPPLE 6812-12-3/8-WG-V	RACCORD FILETTE CONNECT 6812-12-3/8-WG-V
0240	944603	VERTEILERBLOCK 93614-48-240	DISTRIBUTOR BLOCK 93614-48-240	BLOC DE DISTRIBUTEUR 93614-48-240
0243	067454	VERSCHLUSSSCHRAUBE	SEALING SCREW	VIS DE FERMETURE
0244	126512	WINKELVERSCHRAUBUNG 6521-8-1/4-V-WG	ELBOW UNION 6521-8-1/4-V-WG	RACCORD A COUDE 6521-8-1/4-V-WG
0246	126511	EINSCHRAUBVERSCHR. 6511-8-1/4-V-WG	SCREW-IN UNION 6511-8-1/4-V-WG	RACCORD A VIS 6511-8-1/4-V-WG
0247	341709	EINSCHRAUBVERSCHR. 6512-12-3/8-WG-V	SCREW-IN UNION 6512-12-3/8-WG-V	RACCORD A VIS 6512-12-3/8-WG-V
0248	131451	EINSCHRAUBVERSCHR. 6511-6-1/4	SCREW-IN UNION 6511-6-1/4	RACCORD A VIS 6511-6-1/4
0249	069197	VERSCHLUSSSCHRAUBE	SEALING SCREW	VIS DE FERMETURE
0250	089803	DICHTRING 2661-3/8"	SEALING RING 2661-3/8"	BAGUE D'ETANCHEITE 2661-3/8"
0251	341711	WINKELVERSCHRAUBUNG 6522-6-1/4-WG-V	ELBOW UNION 6522-6-1/4-WG-V	RACCORD A COUDE 6522-6-1/4-WG-V
0256	138013	DUESE	NOZZLE	BUSE

POSITION	MATERIAL-No	BEZEICHNUNG	DESCRIPTION	DESIGNATION
0257	245741	ADAPTER BING-DUESE 93613-58-40	ADAPTER 93613-58-40	ADAPTATEUR 93613-58-40
0258	096720	SCHLAUCH 8X6 891041 PE	HOSE 891041 PE	TUYAU 891041 PE
0259	116546	VERBINDER 6580-8	CONNECTOR 6580-8	CONNECTEUR 6580-8
0260	058084	DRUCKSCHALTER 4BAR	PRESSURE SWITCH	APPAREIL PRESSOSTAT
0261	091643	ANSCHLUSSSTUECK	CONNECTOR	PIECE DE RACCORDEMENT
0270	141259	2/2 WEGEVENTIL OEL-U. FETTFREI MONTIERT	2/2-WAY VALVE	VANNE A 2 VOIES A 2 POS.
0271	126511	EINSCHRAUBVERSCHR. 6511-8-1/4-V-WG	SCREW-IN UNION 6511-8-1/4-V-WG	RACCORD A VIS 6511-8-1/4-V-WG
0272	341708	STECKNIPPEL 6812-8-1/4-WG-V	CONNECTOR NIPPLE 6812-8-1/4-WG-V	RACCORD FILETTE CONNECT 6812-8-1/4-WG-V
0530	341771	DRUCKREGLER 40bar (N2) m. Manom. 0-6bar	PRESSURE REGULATOR 40bar (N2)	REGULATEUR DE PRESSION 40bar (N2)
0531	014532	ZYLINDERSCHR. DIN 912 M5X12-12.9	CHEESEHEAD SCREW DIN 912 M5X12-12.9	VIS CYLINDRIQUE DIN 912 M5X12-12.9
0532	341708	STECKNIPPEL 6812-8-1/4-WG-V	CONNECTOR NIPPLE 6812-8-1/4-WG-V	RACCORD FILETTE CONNECT 6812-8-1/4-WG-V
0533	341803	WINK-SCHWENKVERSCHR. D10 1/4	ANGLE SWIVEL FITTING D10 1/4	RACC.FIL.ORIENT.A COUDE D10 1/4
0534	341779	H-DRUCKSCHLAUCH 700mm	MAX.PRESSURE HOSE 700mm	GAINE A PRESSION MAX. 700mm
0540	944605	FILTER KPL. AGP 0003 PC	FILTER AGP 0003 PC	FILTRE AGP 0003 PC
0540	123675	FILTERELEMENT SMFP 03/05	FILTER ELEMENT SMFP 03/05	ELEMENT DU FILTRE SMFP 03/05
0540	343366	KONDENSATABLEITER KA 1/2"	CONDENSATION DRAIN VALVE KA 1/2"	SOUPAPE DE DECH.DE CONDENSAT KA 1/2"
0541	341710	EINSCHRAUBVERSCHR. 6512-8-3/8-WG-V	SCREW-IN UNION 6512-8-3/8-WG-V	RACCORD A VIS 6512-8-3/8-WG-V
0550	146303	KREUZVERTEILER 3033-1/4, 4-FACH	DISTRIBUTOR 3033-1/4	DISTRIBUTEUR 3033-1/4
0551	341708	STECKNIPPEL 6812-8-1/4-WG-V	CONNECTOR NIPPLE 6812-8-1/4-WG-V	RACCORD FILETTE CONNECT 6812-8-1/4-WG-V
0552	128263	HOHLSCHR. 3-fach 1631-03-1/4	HOLLOW SCREW 1631-03-1/4	VIS CREUSE 1631-03-1/4
0553	104895	SCHWENKRINGSTUECK 6610-8-1/4-WG	RING PIECE 6610-8-1/4-WG	PIECE ANNULAIRE 6610-8-1/4-WG
0554	128264	SCHWENKRINGSTUECK 6610-6-1/4-WG	RING PIECE 6610-6-1/4-WG	PIECE ANNULAIRE 6610-6-1/4-WG
0555	341804	VERBUNDDICHTRING 1/4 öl-und fettfrei	SEALING RING 1/4	BAGUE D'ETANCHEIE 1/4
0556	138013	DUESE	NOZZLE	BUSE
0557	245741	ADAPTER BING-DUESE 93613-58-40	ADAPTER 93613-58-40	ADAPTATEUR 93613-58-40
0558	128301	VERSCHLUSSSTECKER 6900-8	PLUG 6900-8	BOUCHON 6900-8
0560	141259	2/2 WEGEVENTIL OEL-U. FETTFREI MONTIERT	2/2-WAY VALVE	VANNE A 2 VOIES A 2 POS.
0562	126511	EINSCHRAUBVERSCHR. 6511-8-1/4-V-WG	SCREW-IN UNION 6511-8-1/4-V-WG	RACCORD A VIS 6511-8-1/4-V-WG
0563	126512	WINKELVERSCHRAUBUNG 6521-8-1/4-V-WG	ELBOW UNION 6521-8-1/4-V-WG	RACCORD A COUDE 6521-8-1/4-V-WG

POSITION	MATERIAL-No	BEZEICHNUNG	DESCRIPTION	DESIGNATION
0564	147555	DUESE d=0,90 M4	NOZZLE d=0,90 M4	BUSE d=0,90 M4
0565	245741	ADAPTER BING-DUESE 93613-58-40	ADAPTER 93613-58-40	ADAPTATEUR 93613-58-40
0570	141259	2/2 WEGEVENTIL OEL-U. FETTFREI MONTIERT	2/2-WAY VALVE	VANNE A 2 VOIES A 2 POS.
0572	126511	EINSCHRAUBVERSCHR. 6511-8-1/4-V-WG	SCREW-IN UNION 6511-8-1/4-V-WG	RACCORD A VIS 6511-8-1/4-V-WG
0580	146303	KREUZVERTEILER 3033-1/4, 4-FACH	DISTRIBUTOR 3033-1/4	DISTRIBUTEUR 3033-1/4
0581	341708	STECKNIPPEL 6812-8-1/4-WG-V	CONNECTOR NIPPLE 6812-8-1/4-WG-V	RACCORD FILETTE CONNECT 6812-8-1/4-WG-V
0582	126512	WINKELVERSCHRAUBUNG 6521-8-1/4-V-WG	ELBOW UNION 6521-8-1/4-V-WG	RACCORD A COUDE 6521-8-1/4-V-WG
0583	067454	VERSCHLUSSSCHRAUBE	SEALING SCREW	VIS DE FERMETURE
0584	145802	DUESE	NOZZLE	BUSE
0585	245741	ADAPTER BING-DUESE 93613-58-40	ADAPTER 93613-58-40	ADAPTATEUR 93613-58-40
0586	341804	VERBUNDDICHTRING 1/4 öl-und fettfrei	SEALING RING 1/4	BAGUE D'ETANCHEIE 1/4
0590	341715	DRUCKREGLER 0-6bar, öl- u.fettfrei mont.	PRESSURE REGULATOR 0-6bar	REGULATEUR DE PRESSION 0-6bar
0592	126511	EINSCHRAUBVERSCHR. 6511-8-1/4-V-WG	SCREW-IN UNION 6511-8-1/4-V-WG	RACCORD A VIS 6511-8-1/4-V-WG
0600	944360	WINKEL 93614-48-600	ANGLE PIECE 93614-48-600	EQUERRE 93614-48-600
0601	014532	ZYLINDERSCHR. DIN 912 M5X12-12.9	CHEESEHEAD SCREW DIN 912 M5X12-12.9	VIS CYLINDRIQUE DIN 912 M5X12-12.9
0620	144272	DRUCKMESSUMFORMER 0-3MBAR	PRESSURE GAUGE TRANSFORM 0-3MBAR	TRANSFORMAT.DE PRESSION 0-3MBAR
0621	014532	ZYLINDERSCHR. DIN 912 M5X12-12.9	CHEESEHEAD SCREW DIN 912 M5X12-12.9	VIS CYLINDRIQUE DIN 912 M5X12-12.9
0622	079588	SCHLAUCHSCHELLE S 9/9 ZY	HOSE CLIP S 9/9 ZY	COLLIER DE TUYAU S 9/9 ZY
0630	145979	3/2 WEGEVENTIL G1/4 0-10bar	3/2-WAY VALVE G1/4 0-10bar	VANNE A 3 VOIES A 2 POS. G1/4 0-10bar
0631	014400	ZYLINDERSCHR. DIN 912 M4X8-12.9	CHEESEHEAD SCREW DIN 912 M4X8-12.9	VIS CYLINDRIQUE DIN 912 M4X8-12.9
0633	126511	EINSCHRAUBVERSCHR. 6511-8-1/4-V-WG	SCREW-IN UNION 6511-8-1/4-V-WG	RACCORD A VIS 6511-8-1/4-V-WG
0634	128310	WINKELVERSCHRAUBUNG 6521-8-1/8	ELBOW UNION 6521-8-1/8	RACCORD A COUDE 6521-8-1/8
0635	057843	SCHALLDAEMPFER	MUFFLER	SILENCIEUX
0650	133105	VAKUUM-FILTER VAF-PK-6	VACUUM FILTER VAF-PK-6	FILTRE A VIDE VAF-PK-6
0651	341713	WINKELSTECKANSCHLUSS 6555-8-WG-V	CIRCUIT CONNECTOR 6555-8-WG-V	CONNECTION A FICHE 6555-8-WG-V
0652	341714	SCHOTTVERBINDER 6590-8-WG-V	CONNECTOR 6590-8-WG-V	CONNECTEUR 6590-8-WG-V
0660	341716	Y-STUECK 6560-8-WG	Y-IRON 6560-8-WG	PIECE EN Y 6560-8-WG
0800	916670	VENTILBLOCK 93614-54	VALVE BLOCK 93614-54	BLOC DE SOUPAPE 93614-54
0810	341856	ROHRBLENDE NW4 D2,0	TUBE SHUTTER NW4 D2,0	OBTURATEUR NW4 D2,0

POSITION	MATERIAL-No	BEZEICHNUNG	DESCRIPTION	DESIGNATION
0820	128271	VERBINDER 6580-6	CONNECTOR 6580-6	CONNECTEUR 6580-6
0830	126508	DUESE	NOZZLE	BUSE
0831	245741	ADAPTER BING-DUESE 93613-58-40	ADAPTER 93613-58-40	ADAPTATEUR 93613-58-40
0832	096720	SCHLAUCH 8X6 891041 PE	HOSE 891041 PE	TUYAU 891041 PE
0840	116546	VERBINDER 6580-8	CONNECTOR 6580-8	CONNECTEUR 6580-8
0880	093262	KANISTER 2,5L	CAN	BIDON
0882	123590	KUNSTSTOFFSCHLAUCH PUN-10x1,5 BLAU	PLASTIC HOSE PUN-10x1,5 BLAU	TUYAU EN PLASTIQUE PUN-10x1,5 BLAU
0900	059609	KUNSTSTOFFSCHLAUCH PUN-8x1,25 BLAU	PLASTIC HOSE PUN-8x1,25 BLAU	TUYAU EN PLASTIQUE PUN-8x1,25 BLAU
0910	341547	STROEMUNGSWAECHTER G1/4" VA 0,5-3 L/min	CONTROL OF CURRENT G1/4" VA 0,5-3 L/min	CONTROL DE COURANT G1/4" VA 0,5-3 L/min
0911	914371	VERSCHRAUBUNG 1/4" 8/6 9707-178-40	UNION 9707-178-40	RACCORD 9707-178-40
0912	141436	WINKEL-VERBINDER D8	CONNECTOR	CONNECTEUR
0930	141443	SCHOTTVERBINDER D8	CONNECTOR	CONNECTEUR
0960	098672	ROHRBLENDE NW4	TUBE SHUTTER	OBTURATEUR
0961	096797	SCHLAUCH 6X4 891031 PE	HOSE 891031 PE	TUYAU 891031 PE
46010	123644	EINKOLBENPUMPE AB-P	PISTON PUMP	POMPE A PISTON
46020	342505	MANOMETER 0-100BAR	PRESSURE GAUGE	MANOMETRE
46021	111199	DICHTRING	SEALING RING	BAGUE D'ETANCHEITE
46030	341951	L-EINSCHRAUBVERSCHR. 6442-6-1/4	L-SCREW - IN UNION 6442-6-1/4	RACCORD EN L 6442-6-1/4
46040	111597	WINKELVERSCHRAUBUNG 6521-8-1/4	ELBOW UNION 6521-8-1/4	RACCORD A COUDE 6521-8-1/4
46050	128300	VERSCHLUSSSTECKER 6900-6	PLUG 6900-6	BOUCHON 6900-6
59010	134303	ELEKTRO-TROPFOELER	OILER	HUILEUR
59020	133517	WINKELVERSCHRAUBUNG 6521-4-1/4	ELBOW UNION 6521-4-1/4	RACCORD A COUDE 6521-4-1/4

KAPITEL 31 GERAETEBLECH LASERPAC 93614-49
CHAPTER 31 INSTRUMENT PLATE 93614-49
CHAPITRE 31 TOLE D'INSTRUMENTS 93614-49

31-01	943544	GERAETEBLECH LASERPAC 93614-49	INSTRUMENT PLATE 93614-49	TOLE D'INSTRUMENTS 93614-49

22.02.2001

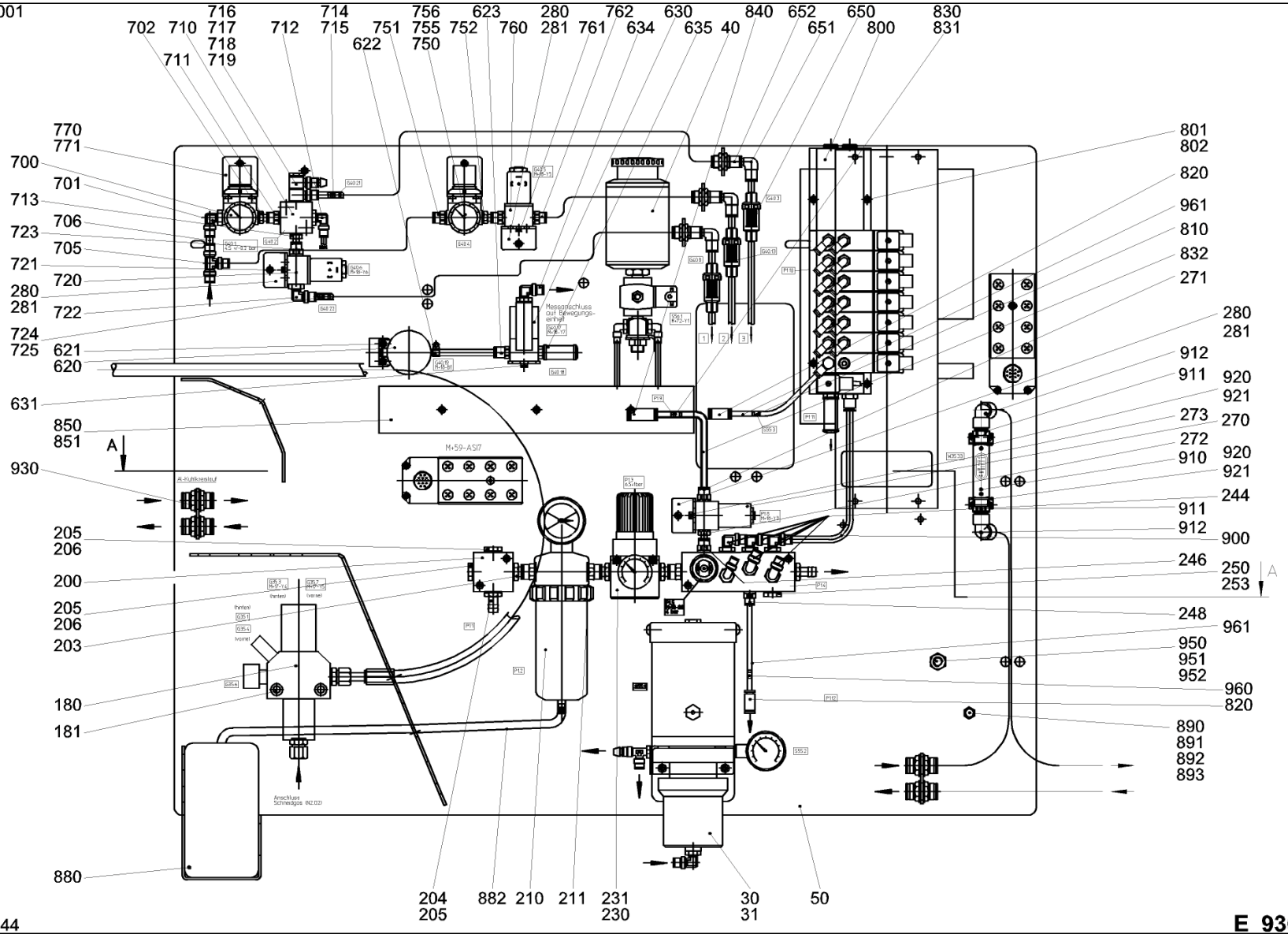

Fig. 27144

E_93614-49.1

22.02.2001

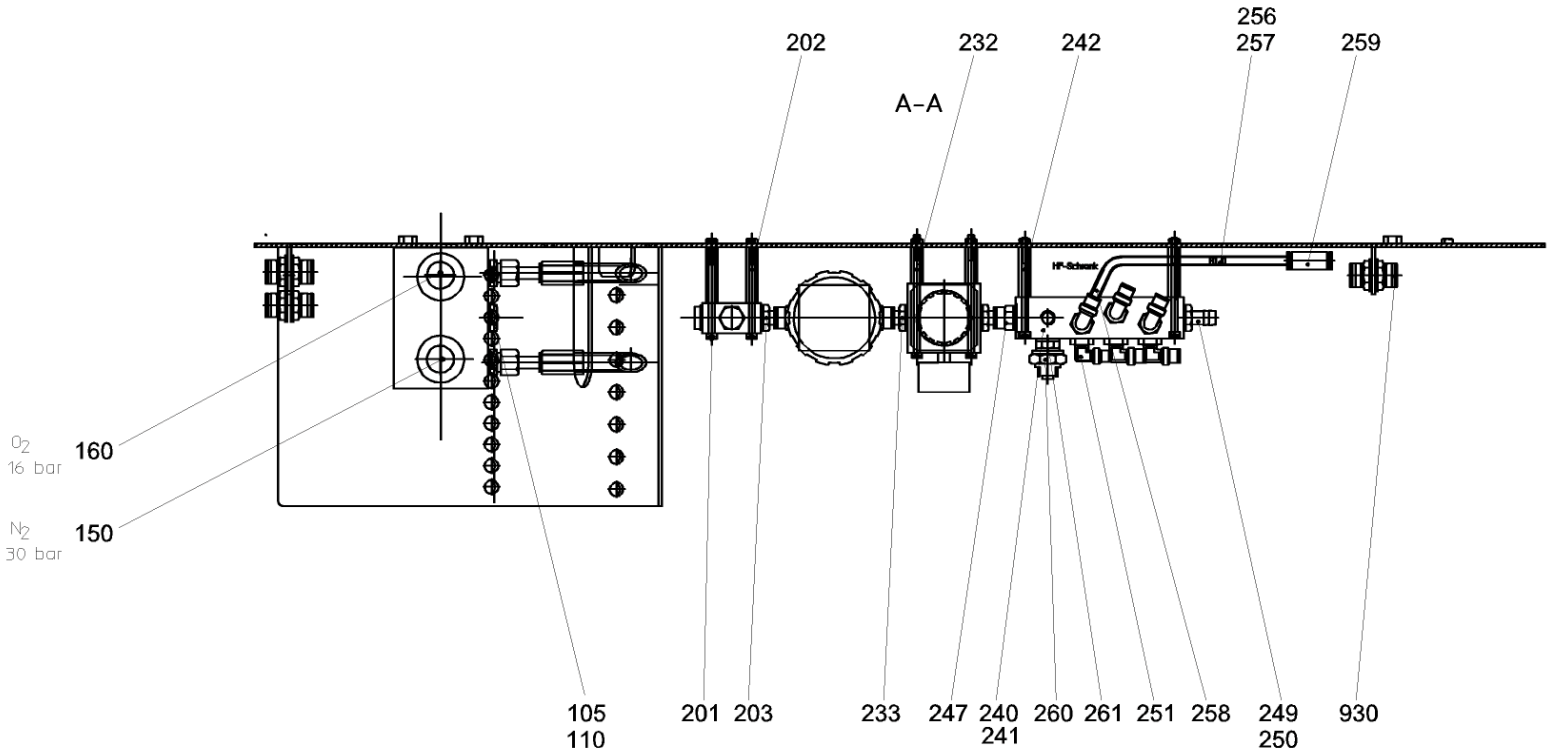

Fig. 27145

E_93614-49.2

POSITION	MATERIAL-No	BEZEICHNUNG	DESCRIPTION	DESIGNATION
0030	945977	EINKOLBENPUMPE KPL. 93614-46	PISTON PUMP 93614-46	POMPE A PISTON 93614-46
0031	014770	ZYLINDERSCHR. DIN 912 M6X25-12.9	CHEESEHEAD SCREW DIN 912 M6X25-12.9	VIS CYLINDRIQUE DIN 912 M6X25-12.9
0040	944424	SCHMIEREINRICHTUNG 93614-59	LUBRICATING DEVICE 93614-59	DISPOSITIF DE LUBRIFICA 93614-59
0150	105545	SICHERHEITSVENTIL	SAFETY VALVE	VANNE DE SECURITE
0160	108628	SICHERHEITSVENTIL	SAFETY VALVE	VANNE DE SECURITE
0180	345006	VERSORGUNGSEINHEIT N2 / O2	SUPPLY DEVICE N2 / O2	DISP.D'ALIMENTATION N2 / O2
0181	080161	ZYLINDERSCHR. DIN 912 M8X140-12.9	CHEESEHEAD SCREW DIN 912 M8X140-12.9	VIS CYLINDRIQUE DIN 912 M8X140-12.9
0200	129843	KREUZVERTEILER 3033-3/8, 4-FACH	DISTRIBUTOR 3033-3/8	DISTRIBUTEUR 3033-3/8
0203	341707	STECKNIPPEL 6812-12-3/8-WG-V	CONNECTOR NIPPLE 6812-12-3/8-WG-V	RACCORD FILETTE CONNECT 6812-12-3/8-WG-V
0204	129846	SCHLAUCHTUELLE 2601-12-3/8	SLEEVE 2601-12-3/8	DOUILLE 2601-12-3/8
0205	089803	DICHTRING 2661-3/8"	SEALING RING 2661-3/8"	BAGUE D'ETANCHEITE 2661-3/8"
0206	069197	VERSCHLUSSSCHRAUBE	SEALING SCREW	VIS DE FERMETURE
0210	944604	FILTER KPL. AGP 0003 C	FILTER AGP 0003 C	FILTRE AGP 0003 C
0210	123674	FILTERELEMENT FFP 03/05	FILTER ELEMENT FFP 03/05	ELEMENT DU FILTRE FFP 03/05
0210	343366	KONDENSATABLEITER KA 1/2"	CONDENSATION DRAIN VALVE KA 1/2"	SOUPAPE DE DECH.DE CONDENSAT KA 1/2"
0211	341709	EINSCHRAUBVERSCHR. 6512-12-3/8-WG-V	SCREW-IN UNION 6512-12-3/8-WG-V	RACCORD A VIS 6512-12-3/8-WG-V
0230	129841	REGLER	REGULATOR	REGULATEUR
0231	094074	ZYLINDERSCHR. DIN 912 M5X100-8.8	CHEESEHEAD SCREW DIN 912 M5X100-8.8	VIS CYLINDRIQUE DIN 912 M5X100-8.8
0240	944603	VERTEILERBLOCK 93614-48-240	DISTRIBUTOR BLOCK 93614-48-240	BLOC DE DISTRIBUTEUR 93614-48-240
0244	126512	WINKELVERSCHRAUBUNG 6521-8-1/4-V-WG	ELBOW UNION 6521-8-1/4-V-WG	RACCORD A COUDE 6521-8-1/4-V-WG
0246	126511	EINSCHRAUBVERSCHR. 6511-8-1/4-V-WG	SCREW-IN UNION 6511-8-1/4-V-WG	RACCORD A VIS 6511-8-1/4-V-WG
0247	341709	EINSCHRAUBVERSCHR. 6512-12-3/8-WG-V	SCREW-IN UNION 6512-12-3/8-WG-V	RACCORD A VIS 6512-12-3/8-WG-V
0248	131451	EINSCHRAUBVERSCHR. 6511-6-1/4	SCREW-IN UNION 6511-6-1/4	RACCORD A VIS 6511-6-1/4
0249	129846	SCHLAUCHTUELLE 2601-12-3/8	SLEEVE 2601-12-3/8	DOUILLE 2601-12-3/8
0250	089803	DICHTRING 2661-3/8"	SEALING RING 2661-3/8"	BAGUE D'ETANCHEITE 2661-3/8"
0251	341711	WINKELVERSCHRAUBUNG 6522-6-1/4-WG-V	ELBOW UNION 6522-6-1/4-WG-V	RACCORD A COUDE 6522-6-1/4-WG-V
0256	138013	DUESE	NOZZLE	BUSE
0257	245741	ADAPTER BING-DUESE 93613-58-40	ADAPTER 93613-58-40	ADAPTATEUR 93613-58-40
0258	096720	SCHLAUCH 8X6 891041 PE	HOSE 891041 PE	TUYAU 891041 PE

POSITION	MATERIAL-No	BEZEICHNUNG	DESCRIPTION	DESIGNATION
0259	116546	VERBINDER 6580-8	CONNECTOR 6580-8	CONNECTEUR 6580-8
0260	058084	DRUCKSCHALTER 4BAR	PRESSURE SWITCH	APPAREIL PRESSOSTAT
0261	091643	ANSCHLUSSSTUECK	CONNECTOR	PIECE DE RACCORDEMENT
0270	141259	2/2 WEGEVENTIL OEL-U. FETTFREI MONTIERT	2/2-WAY VALVE	VANNE A 2 VOIES A 2 POS.
0271	126511	EINSCHRAUBVERSCHR. 6511-8-1/4-V-WG	SCREW-IN UNION 6511-8-1/4-V-WG	RACCORD A VIS 6511-8-1/4-V-WG
0272	341708	STECKNIPPEL 6812-8-1/4-WG-V	CONNECTOR NIPPLE 6812-8-1/4-WG-V	RACCORD FILETTE CONNECT 6812-8-1/4-WG-V
0620	144272	DRUCKMESSUMFORMER 0-3MBAR	PRESSURE GAUGE TRANSFORM 0-3MBAR	TRANSFORMAT.DE PRESSION 0-3MBAR
0621	014532	ZYLINDERSCHR. DIN 912 M5X12-12.9	CHEESEHEAD SCREW DIN 912 M5X12-12.9	VIS CYLINDRIQUE DIN 912 M5X12-12.9
0622	079588	SCHLAUCHSCHELLE S 9/9 ZY	HOSE CLIP S 9/9 ZY	COLLIER DE TUYAU S 9/9 ZY
0630	145979	3/2 WEGEVENTIL G1/4 0-10bar	3/2-WAY VALVE G1/4 0-10bar	VANNE A 3 VOIES A 2 POS. G1/4 0-10bar
0634	128310	WINKELVERSCHRAUBUNG 6521-8-1/8	ELBOW UNION 6521-8-1/8	RACCORD A COUDE 6521-8-1/8
0635	057843	SCHALLDAEMPFER	MUFFLER	SILENCIEUX
0650	133105	VAKUUM-FILTER VAF-PK-6	VACUUM FILTER VAF-PK-6	FILTRE A VIDE VAF-PK-6
0651	341713	WINKELSTECKANSCHLUSS 6555-8-WG-V	CIRCUIT CONNECTOR 6555-8-WG-V	CONNECTION A FICHE 6555-8-WG-V
0652	341714	SCHOTTVERBINDER 6590-8-WG-V	CONNECTOR 6590-8-WG-V	CONNECTEUR 6590-8-WG-V
0700	341715	DRUCKREGLER 0-6bar, öl- u.fettfrei mont.	PRESSURE REGULATOR 0-6bar	REGULATEUR DE PRESSION 0-6bar
0701	126512	WINKELVERSCHRAUBUNG 6521-8-1/4-V-WG	ELBOW UNION 6521-8-1/4-V-WG	RACCORD A COUDE 6521-8-1/4-V-WG
0702	341708	STECKNIPPEL 6812-8-1/4-WG-V	CONNECTOR NIPPLE 6812-8-1/4-WG-V	RACCORD FILETTE CONNECT 6812-8-1/4-WG-V
0705	345639	T-STUECK 6540-8-WG-V	T-PIECE 6540-8-WG-V	PIECE EN T 6540-8-WG-V
0706	116550	STECKER 6950-8	PLUG 6950-8	FICHE 6950-8
0710	146303	KREUZVERTEILER 3033-1/4, 4-FACH	DISTRIBUTOR 3033-1/4	DISTRIBUTEUR 3033-1/4
0712	131451	EINSCHRAUBVERSCHR. 6511-6-1/4	SCREW-IN UNION 6511-6-1/4	RACCORD A VIS 6511-6-1/4
0714	126430	DUESE	NOZZLE	BUSE
0715	245741	ADAPTER BING-DUESE 93613-58-40	ADAPTER 93613-58-40	ADAPTATEUR 93613-58-40
0716	128255	HOHLSCHR. 2-fach 1631-02-1/4	HOLLOW SCREW 1631-02-1/4	VIS CREUSE 1631-02-1/4
0717	104895	SCHWENKRINGSTUECK 6610-8-1/4-WG	RING PIECE 6610-8-1/4-WG	PIECE ANNULAIRE 6610-8-1/4-WG
0718	341804	VERBUNDDICHTRING 1/4 öl-und fettfrei	SEALING RING 1/4	BAGUE D'ETANCHEIE 1/4
0719	128301	VERSCHLUSSSTECKER 6900-8	PLUG 6900-8	BOUCHON 6900-8
0720	141259	2/2 WEGEVENTIL OEL-U. FETTFREI MONTIERT	2/2-WAY VALVE	VANNE A 2 VOIES A 2 POS.

POSITION	MATERIAL-No	BEZEICHNUNG	DESCRIPTION	DESIGNATION
0724	126429	DUESE	NOZZLE	BUSE
0750	341715	DRUCKREGLER 0-6bar, öl- u.fettfrei mont.	PRESSURE REGULATOR 0-6bar	REGULATEUR DE PRESSION 0-6bar
0752	341708	STECKNIPPEL 6812-8-1/4-WG-V	CONNECTOR NIPPLE 6812-8-1/4-WG-V	RACCORD FILETTE CONNECT 6812-8-1/4-WG-V
0756	014532	ZYLINDERSCHR. DIN 912 M5X12-12.9	CHEESEHEAD SCREW DIN 912 M5X12-12.9	VIS CYLINDRIQUE DIN 912 M5X12-12.9
0760	141259	2/2 WEGEVENTIL OEL-U. FETTFREI MONTIERT	2/2-WAY VALVE	VANNE A 2 VOIES A 2 POS.
0800	916670	VENTILBLOCK 93614-54	VALVE BLOCK 93614-54	BLOC DE SOUPAPE 93614-54
0810	341856	ROHRBLENDE NW4 D2,0	TUBE SHUTTER NW4 D2,0	OBTURATEUR NW4 D2,0
0820	128271	VERBINDER 6580-6	CONNECTOR 6580-6	CONNECTEUR 6580-6
0830	126508	DUESE	NOZZLE	BUSE
0831	245741	ADAPTER BING-DUESE 93613-58-40	ADAPTER 93613-58-40	ADAPTATEUR 93613-58-40
0832	096720	SCHLAUCH 8X6 891041 PE	HOSE 891041 PE	TUYAU 891041 PE
0840	116546	VERBINDER 6580-8	CONNECTOR 6580-8	CONNECTEUR 6580-8
0880	093262	KANISTER 2,5L	CAN	BIDON
0882	123590	KUNSTSTOFFSCHLAUCH PUN-10x1,5 BLAU	PLASTIC HOSE PUN-10x1,5 BLAU	TUYAU EN PLASTIQUE PUN-10x1,5 BLAU
0900	059609	KUNSTSTOFFSCHLAUCH PUN-8x1,25 BLAU	PLASTIC HOSE PUN-8x1,25 BLAU	TUYAU EN PLASTIQUE PUN-8x1,25 BLAU
0910	341547	STROEMUNGSWAECHTER G1/4" VA 0,5-3 L/min	CONTROL OF CURRENT G1/4" VA 0,5-3 L/min	CONTROL DE COURANT G1/4" VA 0,5-3 L/min
0911	914371	VERSCHRAUBUNG 1/4" 8/6 9707-178-40	UNION 9707-178-40	RACCORD 9707-178-40
0912	141436	WINKEL-VERBINDER D8	CONNECTOR	CONNECTEUR
0930	141443	SCHOTTVERBINDER D8	CONNECTOR	CONNECTEUR
0960	098672	ROHRBLENDE NW4	TUBE SHUTTER	OBTURATEUR
0961	096797	SCHLAUCH 6X4 891031 PE	HOSE 891031 PE	TUYAU 891031 PE
46010	123644	EINKOLBENPUMPE AB-P	PISTON PUMP	POMPE A PISTON
46020	342505	MANOMETER 0-100BAR	PRESSURE GAUGE	MANOMETRE
46021	111199	DICHTRING	SEALING RING	BAGUE D'ETANCHEITE
46030	341951	L-EINSCHRAUBVERSCHR. 6442-6-1/4	L-SCREW - IN UNION 6442-6-1/4	RACCORD EN L 6442-6-1/4
46040	111597	WINKELVERSCHRAUBUNG 6521-8-1/4	ELBOW UNION 6521-8-1/4	RACCORD A COUDE 6521-8-1/4
46050	128300	VERSCHLUSSSTECKER 6900-6	PLUG 6900-6	BOUCHON 6900-6
59010	134303	ELEKTRO-TROPFOELER	OILER	HUILEUR
59020	133517	WINKELVERSCHRAUBUNG 6521-4-1/4	ELBOW UNION 6521-4-1/4	RACCORD A COUDE 6521-4-1/4

KAPITEL	**32**	**GERAETEBLECH LUFT**	**93614-50**
CHAPTER	**32**	**INSTRUMENT PLATE**	**93614-50**
CHAPITRE	**32**	**TOLE D'INSTRUMENTS**	**93614-50**

32-01	943545	GERAETEBLECH LUFT 93614-50	INSTRUMENT PLATE 93614-50	TOLE D'INSTRUMENTS 93614-50

22.02.2001

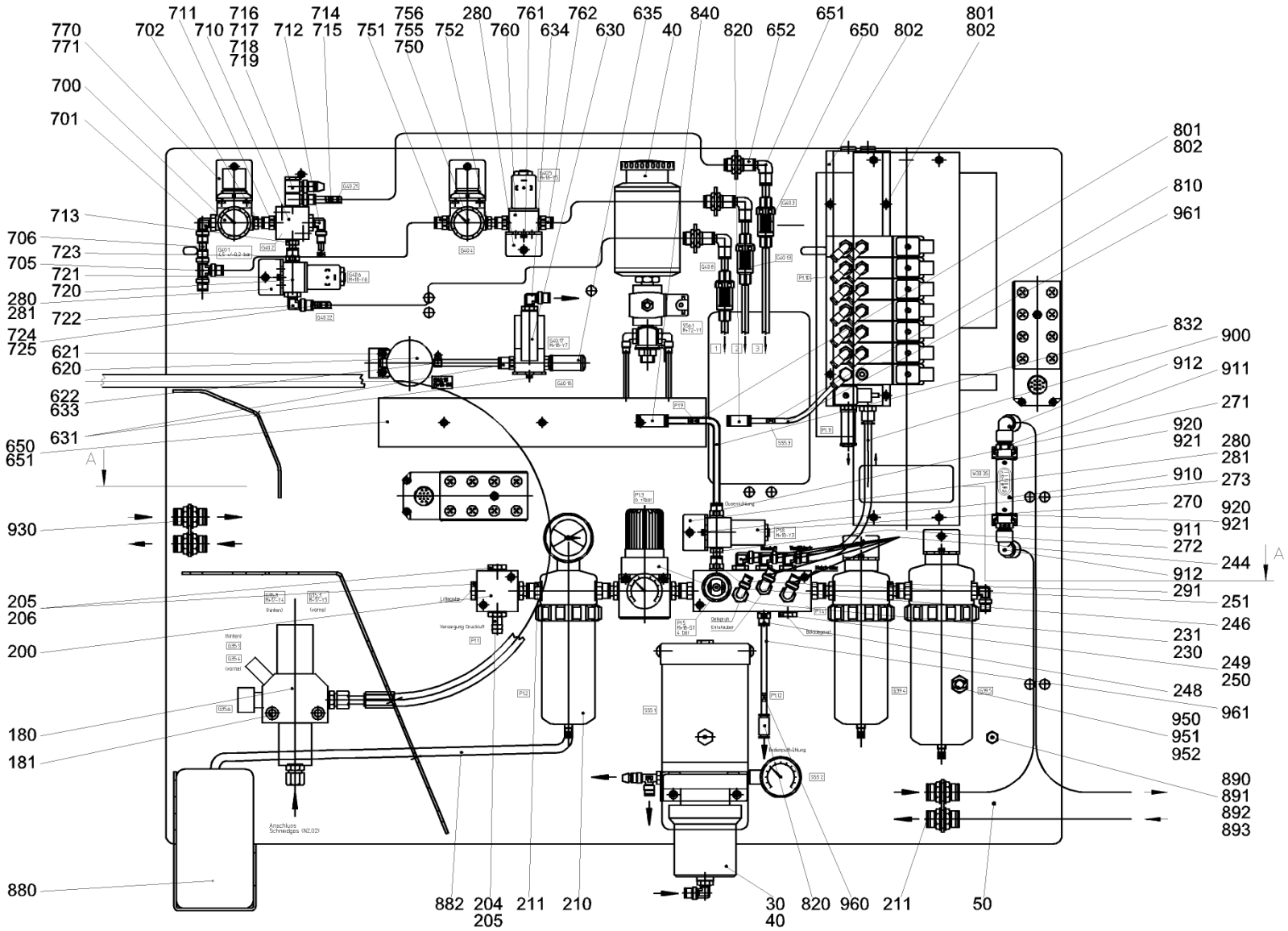

Fig. 27146

E_93614-50.1

22.02.2001

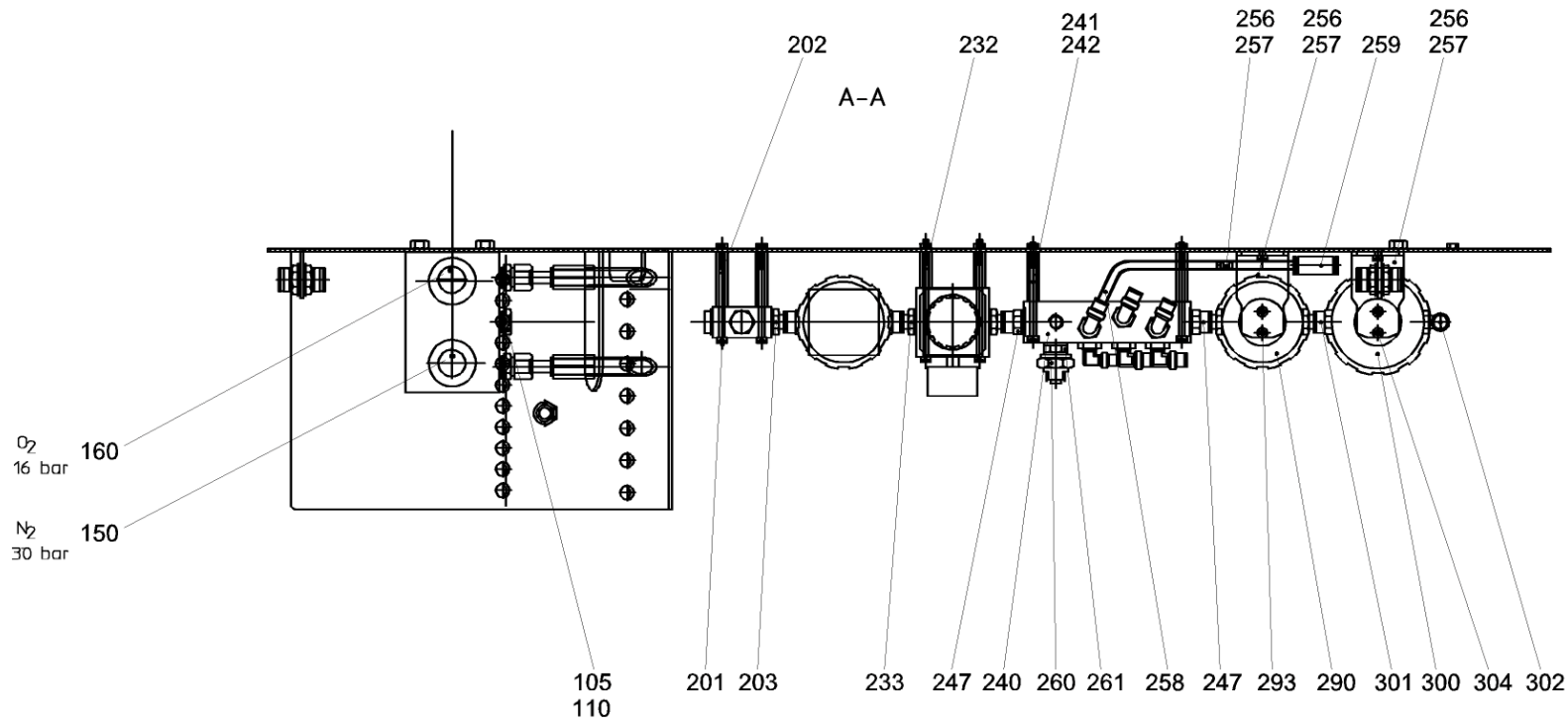

Fig. 27147

E_93614-50.2

POSITION	MATERIAL-No	BEZEICHNUNG	DESCRIPTION	DESIGNATION
0030	945977	EINKOLBENPUMPE KPL. 93614-46	PISTON PUMP 93614-46	POMPE A PISTON 93614-46
0031	014770	ZYLINDERSCHR. DIN 912 M6X25-12.9	CHEESEHEAD SCREW DIN 912 M6X25-12.9	VIS CYLINDRIQUE DIN 912 M6X25-12.9
0040	944424	SCHMIEREINRICHTUNG 93614-59	LUBRICATING DEVICE 93614-59	DISPOSITIF DE LUBRIFICA 93614-59
0050	943541	GERAETEBLECH GESCHW. 93614-47	INSTRUMENT PLATE 93614-47	TOLE D'INSTRUMENTS 93614-47
0150	105545	SICHERHEITSVENTIL	SAFETY VALVE	VANNE DE SECURITE
0160	108628	SICHERHEITSVENTIL	SAFETY VALVE	VANNE DE SECURITE
0180	345006	VERSORGUNGSEINHEIT N2 / O2	SUPPLY DEVICE N2 / O2	DISP.D'ALIMENTATION N2 / O2
0181	080161	ZYLINDERSCHR. DIN 912 M8X140-12.9	CHEESEHEAD SCREW DIN 912 M8X140-12.9	VIS CYLINDRIQUE DIN 912 M8X140-12.9
0200	129843	KREUZVERTEILER 3033-3/8, 4-FACH	DISTRIBUTOR 3033-3/8	DISTRIBUTEUR 3033-3/8
0203	341707	STECKNIPPEL 6812-12-3/8-WG-V	CONNECTOR NIPPLE 6812-12-3/8-WG-V	RACCORD FILETTE CONNECT 6812-12-3/8-WG-V
0204	129846	SCHLAUCHTUELLE 2601-12-3/8	SLEEVE 2601-12-3/8	DOUILLE 2601-12-3/8
0205	089803	DICHTRING 2661-3/8"	SEALING RING 2661-3/8"	BAGUE D'ETANCHEITE 2661-3/8"
0206	069197	VERSCHLUSSSCHRAUBE	SEALING SCREW	VIS DE FERMETURE
0210	944604	FILTER KPL. AGP 0003 C	FILTER AGP 0003 C	FILTRE AGP 0003 C
0210	123674	FILTERELEMENT FFP 03/05	FILTER ELEMENT FFP 03/05	ELEMENT DU FILTRE FFP 03/05
0210	343366	KONDENSATABLEITER KA 1/2"	CONDENSATION DRAIN VALVE KA 1/2"	SOUPAPE DE DECH.DE CONDENSAT KA 1/2"
0211	341709	EINSCHRAUBVERSCHR. 6512-12-3/8-WG-V	SCREW-IN UNION 6512-12-3/8-WG-V	RACCORD A VIS 6512-12-3/8-WG-V
0230	129841	REGLER	REGULATOR	REGULATEUR
0231	094074	ZYLINDERSCHR. DIN 912 M5X100-8.8	CHEESEHEAD SCREW DIN 912 M5X100-8.8	VIS CYLINDRIQUE DIN 912 M5X100-8.8
0233	341707	STECKNIPPEL 6812-12-3/8-WG-V	CONNECTOR NIPPLE 6812-12-3/8-WG-V	RACCORD FILETTE CONNECT 6812-12-3/8-WG-V
0240	944603	VERTEILERBLOCK 93614-48-240	DISTRIBUTOR BLOCK 93614-48-240	BLOC DE DISTRIBUTEUR 93614-48-240
0244	126512	WINKELVERSCHRAUBUNG 6521-8-1/4-V-WG	ELBOW UNION 6521-8-1/4-V-WG	RACCORD A COUDE 6521-8-1/4-V-WG
0246	126511	EINSCHRAUBVERSCHR. 6511-8-1/4-V-WG	SCREW-IN UNION 6511-8-1/4-V-WG	RACCORD A VIS 6511-8-1/4-V-WG
0247	341709	EINSCHRAUBVERSCHR. 6512-12-3/8-WG-V	SCREW-IN UNION 6512-12-3/8-WG-V	RACCORD A VIS 6512-12-3/8-WG-V
0248	131451	EINSCHRAUBVERSCHR. 6511-6-1/4	SCREW-IN UNION 6511-6-1/4	RACCORD A VIS 6511-6-1/4
0249	069197	VERSCHLUSSSCHRAUBE	SEALING SCREW	VIS DE FERMETURE
0251	341711	WINKELVERSCHRAUBUNG 6522-6-1/4-WG-V	ELBOW UNION 6522-6-1/4-WG-V	RACCORD A COUDE 6522-6-1/4-WG-V
0256	138013	DUESE	NOZZLE	BUSE
0257	245741	ADAPTER BING-DUESE 93613-58-40	ADAPTER 93613-58-40	ADAPTATEUR 93613-58-40

POSITION	MATERIAL-No	BEZEICHNUNG	DESCRIPTION	DESIGNATION
0258	096720	SCHLAUCH 8X6 891041 PE	HOSE 891041 PE	TUYAU 891041 PE
0259	116546	VERBINDER 6580-8	CONNECTOR 6580-8	CONNECTEUR 6580-8
0260	058084	DRUCKSCHALTER 4BAR	PRESSURE SWITCH	APPAREIL PRESSOSTAT
0261	091643	ANSCHLUSSSTUECK	CONNECTOR	PIECE DE RACCORDEMENT
0270	141259	2/2 WEGEVENTIL OEL-U. FETTFREI MONTIERT	2/2-WAY VALVE	VANNE A 2 VOIES A 2 POS.
0271	126511	EINSCHRAUBVERSCHR. 6511-8-1/4-V-WG	SCREW-IN UNION 6511-8-1/4-V-WG	RACCORD A VIS 6511-8-1/4-V-WG
0272	341708	STECKNIPPEL 6812-8-1/4-WG-V	CONNECTOR NIPPLE 6812-8-1/4-WG-V	RACCORD FILETTE CONNECT 6812-8-1/4-WG-V
0273	014400	ZYLINDERSCHR. DIN 912 M4X8-12.9	CHEESEHEAD SCREW DIN 912 M4X8-12.9	VIS CYLINDRIQUE DIN 912 M4X8-12.9
0290	944605	FILTER KPL. AGP 0003 PC	FILTER AGP 0003 PC	FILTRE AGP 0003 PC
0290	123675	FILTERELEMENT SMFP 03/05	FILTER ELEMENT SMFP 03/05	ELEMENT DU FILTRE SMFP 03/05
0290	343366	KONDENSATABLEITER KA 1/2"	CONDENSATION DRAIN VALVE KA 1/2"	SOUPAPE DE DECH.DE CONDENSAT KA 1/2"
0291	341707	STECKNIPPEL 6812-12-3/8-WG-V	CONNECTOR NIPPLE 6812-12-3/8-WG-V	RACCORD FILETTE CONNECT 6812-12-3/8-WG-V
0293	014400	ZYLINDERSCHR. DIN 912 M4X8-12.9	CHEESEHEAD SCREW DIN 912 M4X8-12.9	VIS CYLINDRIQUE DIN 912 M4X8-12.9
0300	944606	FILTER KPL. AGP 0006 AC	FILTER AGP 0006 AC	FILTRE AGP 0006 AC
0300	123676	FILTERELEMENT AKP 03/10	FILTER ELEMENT AKP 03/10	ELEMENT DU FILTRE AKP 03/10
0301	341709	EINSCHRAUBVERSCHR. 6512-12-3/8-WG-V	SCREW-IN UNION 6512-12-3/8-WG-V	RACCORD A VIS 6512-12-3/8-WG-V
0302	341712	WINKELVERSCHRAUBUNG 6522-8-3/8-WG-V	ELBOW UNION 6522-8-3/8-WG-V	RACCORD A COUDE 6522-8-3/8-WG-V
0304	014400	ZYLINDERSCHR. DIN 912 M4X8-12.9	CHEESEHEAD SCREW DIN 912 M4X8-12.9	VIS CYLINDRIQUE DIN 912 M4X8-12.9
0620	144272	DRUCKMESSUMFORMER 0-3MBAR	PRESSURE GAUGE TRANSFORM 0-3MBAR	TRANSFORMAT.DE PRESSION 0-3MBAR
0621	014532	ZYLINDERSCHR. DIN 912 M5X12-12.9	CHEESEHEAD SCREW DIN 912 M5X12-12.9	VIS CYLINDRIQUE DIN 912 M5X12-12.9
0622	079588	SCHLAUCHSCHELLE S 9/9 ZY	HOSE CLIP S 9/9 ZY	COLLIER DE TUYAU S 9/9 ZY
0630	145979	3/2 WEGEVENTIL G1/4 0-10bar	3/2-WAY VALVE G1/4 0-10bar	VANNE A 3 VOIES A 2 POS. G1/4 0-10bar
0633	126511	EINSCHRAUBVERSCHR. 6511-8-1/4-V-WG	SCREW-IN UNION 6511-8-1/4-V-WG	RACCORD A VIS 6511-8-1/4-V-WG
0634	128310	WINKELVERSCHRAUBUNG 6521-8-1/8	ELBOW UNION 6521-8-1/8	RACCORD A COUDE 6521-8-1/8
0635	057843	SCHALLDAEMPFER	MUFFLER	SILENCIEUX
0650	133105	VAKUUM-FILTER VAF-PK-6	VACUUM FILTER VAF-PK-6	FILTRE A VIDE VAF-PK-6
0651	341713	WINKELSTECKANSCHLUSS 6555-8-WG-V	CIRCUIT CONNECTOR 6555-8-WG-V	CONNECTION A FICHE 6555-8-WG-V
0652	341714	SCHOTTVERBINDER 6590-8-WG-V	CONNECTOR 6590-8-WG-V	CONNECTEUR 6590-8-WG-V
0700	341715	DRUCKREGLER 0-6bar, öl- u.fettfrei mont.	PRESSURE REGULATOR 0-6bar	REGULATEUR DE PRESSION 0-6bar

POSITION	MATERIAL-No	BEZEICHNUNG	DESCRIPTION	DESIGNATION
0701	126512	WINKELVERSCHRAUBUNG 6521-8-1/4-V-WG	ELBOW UNION 6521-8-1/4-V-WG	RACCORD A COUDE 6521-8-1/4-V-WG
0702	341708	STECKNIPPEL 6812-8-1/4-WG-V	CONNECTOR NIPPLE 6812-8-1/4-WG-V	RACCORD FILETTE CONNECT 6812-8-1/4-WG-V
0705	345639	T-STUECK 6540-8-WG-V	T-PIECE 6540-8-WG-V	PIECE EN T 6540-8-WG-V
0706	116550	STECKER 6950-8	PLUG 6950-8	FICHE 6950-8
0710	146303	KREUZVERTEILER 3033-1/4, 4-FACH	DISTRIBUTOR 3033-1/4	DISTRIBUTEUR 3033-1/4
0711	126511	EINSCHRAUBVERSCHR. 6511-8-1/4-V-WG	SCREW-IN UNION 6511-8-1/4-V-WG	RACCORD A VIS 6511-8-1/4-V-WG
0712	341711	WINKELVERSCHRAUBUNG 6522-6-1/4-WG-V	ELBOW UNION 6522-6-1/4-WG-V	RACCORD A COUDE 6522-6-1/4-WG-V
0713	341708	STECKNIPPEL 6812-8-1/4-WG-V	CONNECTOR NIPPLE 6812-8-1/4-WG-V	RACCORD FILETTE CONNECT 6812-8-1/4-WG-V
0714	126430	DUESE	NOZZLE	BUSE
0715	245741	ADAPTER BING-DUESE 93613-58-40	ADAPTER 93613-58-40	ADAPTATEUR 93613-58-40
0716	128255	HOHLSCHR. 2-fach 1631-02-1/4	HOLLOW SCREW 1631-02-1/4	VIS CREUSE 1631-02-1/4
0717	104895	SCHWENKRINGSTUECK 6610-8-1/4-WG	RING PIECE 6610-8-1/4-WG	PIECE ANNULAIRE 6610-8-1/4-WG
0718	341804	VERBUNDDICHTRING 1/4 öl-und fettfrei	SEALING RING 1/4	BAGUE D'ETANCHEIE 1/4
0719	128301	VERSCHLUSSSTECKER 6900-8	PLUG 6900-8	BOUCHON 6900-8
0720	141259	2/2 WEGEVENTIL OEL-U. FETTFREI MONTIERT	2/2-WAY VALVE	VANNE A 2 VOIES A 2 POS.
0721	014400	ZYLINDERSCHR. DIN 912 M4X8-12.9	CHEESEHEAD SCREW DIN 912 M4X8-12.9	VIS CYLINDRIQUE DIN 912 M4X8-12.9
0722	126512	WINKELVERSCHRAUBUNG 6521-8-1/4-V-WG	ELBOW UNION 6521-8-1/4-V-WG	RACCORD A COUDE 6521-8-1/4-V-WG
0723	126511	EINSCHRAUBVERSCHR. 6511-8-1/4-V-WG	SCREW-IN UNION 6511-8-1/4-V-WG	RACCORD A VIS 6511-8-1/4-V-WG
0724	126429	DUESE	NOZZLE	BUSE
0725	245741	ADAPTER BING-DUESE 93613-58-40	ADAPTER 93613-58-40	ADAPTATEUR 93613-58-40
0750	341715	DRUCKREGLER 0-6bar, öl- u.fettfrei mont.	PRESSURE REGULATOR 0-6bar	REGULATEUR DE PRESSION 0-6bar
0751	126511	EINSCHRAUBVERSCHR. 6511-8-1/4-V-WG	SCREW-IN UNION 6511-8-1/4-V-WG	RACCORD A VIS 6511-8-1/4-V-WG
0752	341708	STECKNIPPEL 6812-8-1/4-WG-V	CONNECTOR NIPPLE 6812-8-1/4-WG-V	RACCORD FILETTE CONNECT 6812-8-1/4-WG-V
0755	943903	WINKEL 93614-49-770	ANGLE PIECE 93614-49-770	EQUERRE 93614-49-770
0756	014532	ZYLINDERSCHR. DIN 912 M5X12-12.9	CHEESEHEAD SCREW DIN 912 M5X12-12.9	VIS CYLINDRIQUE DIN 912 M5X12-12.9
0760	141259	2/2 WEGEVENTIL OEL-U. FETTFREI MONTIERT	2/2-WAY VALVE	VANNE A 2 VOIES A 2 POS.
0762	126511	EINSCHRAUBVERSCHR. 6511-8-1/4-V-WG	SCREW-IN UNION 6511-8-1/4-V-WG	RACCORD A VIS 6511-8-1/4-V-WG
0800	916670	VENTILBLOCK 93614-54	VALVE BLOCK 93614-54	BLOC DE SOUPAPE 93614-54
0810	341856	ROHRBLENDE NW4 D2,0	TUBE SHUTTER NW4 D2,0	OBTURATEUR NW4 D2,0

POSITION	MATERIAL-No	BEZEICHNUNG	DESCRIPTION	DESIGNATION
0820	128271	VERBINDER 6580-6	CONNECTOR 6580-6	CONNECTEUR 6580-6
0830	126508	DUESE	NOZZLE	BUSE
0831	245741	ADAPTER BING-DUESE 93613-58-40	ADAPTER 93613-58-40	ADAPTATEUR 93613-58-40
0832	096720	SCHLAUCH 8X6 891041 PE	HOSE 891041 PE	TUYAU 891041 PE
0840	116546	VERBINDER 6580-8	CONNECTOR 6580-8	CONNECTEUR 6580-8
0880	093262	KANISTER 2,5L	CAN	BIDON
0882	123590	KUNSTSTOFFSCHLAUCH PUN-10x1,5 BLAU	PLASTIC HOSE PUN-10x1,5 BLAU	TUYAU EN PLASTIQUE PUN-10x1,5 BLAU
0900	059609	KUNSTSTOFFSCHLAUCH PUN-8x1,25 BLAU	PLASTIC HOSE PUN-8x1,25 BLAU	TUYAU EN PLASTIQUE PUN-8x1,25 BLAU
0910	341547	STROEMUNGSWAECHTER G1/4" VA 0,5-3 L/min	CONTROL OF CURRENT G1/4" VA 0,5-3 L/min	CONTROL DE COURANT G1/4" VA 0,5-3 L/min
0911	914371	VERSCHRAUBUNG 1/4" 8/6 9707-178-40	UNION 9707-178-40	RACCORD 9707-178-40
0912	141436	WINKEL-VERBINDER D8	CONNECTOR	CONNECTEUR
0930	141443	SCHOTTVERBINDER D8	CONNECTOR	CONNECTEUR
0960	098672	ROHRBLENDE NW4	TUBE SHUTTER	OBTURATEUR
0961	096797	SCHLAUCH 6X4 891031 PE	HOSE 891031 PE	TUYAU 891031 PE
46010	123644	EINKOLBENPUMPE AB-P	PISTON PUMP	POMPE A PISTON
46020	342505	MANOMETER 0-100BAR	PRESSURE GAUGE	MANOMETRE
46021	111199	DICHTRING	SEALING RING	BAGUE D'ETANCHEITE
46030	341951	L-EINSCHRAUBVERSCHR. 6442-6-1/4	L-SCREW - IN UNION 6442-6-1/4	RACCORD EN L 6442-6-1/4
46040	111597	WINKELVERSCHRAUBUNG 6521-8-1/4	ELBOW UNION 6521-8-1/4	RACCORD A COUDE 6521-8-1/4
46050	128300	VERSCHLUSSSTECKER 6900-6	PLUG 6900-6	BOUCHON 6900-6
59010	134303	ELEKTRO-TROPFOELER	OILER	HUILEUR
59020	133517	WINKELVERSCHRAUBUNG 6521-4-1/4	ELBOW UNION 6521-4-1/4	RACCORD A COUDE 6521-4-1/4

KAPITEL 33 GASVERSORGUNG 93613-180
CHAPTER 33 GAS SUPPLY 93613-180
CHAPITRE 33 ALIMENTATION EN GAZ 93613-180

33-01	905584	GASVERSORGUNG 93613-180	GAS SUPPLY 93613-180	ALIMENTATION EN GAZ 93613-180

13.03.00

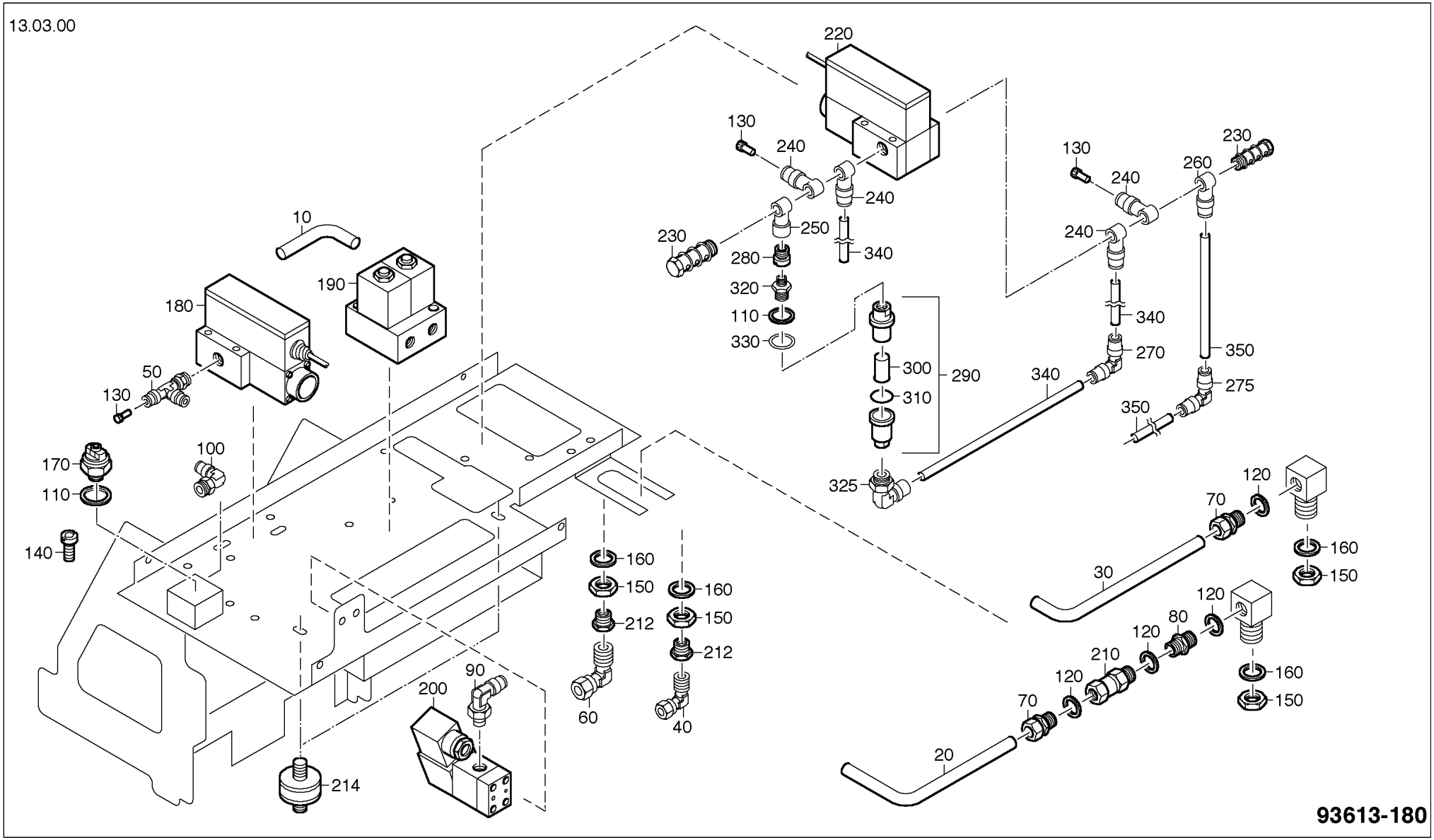
220
130
240
240
230
250
280
320
110
330
340
10
190
180
50
130
300
290
310
325
130
240
230
260
240
340
270
350
275
340
350
170
110
100
140
160
150
212
60
160
150
212
40
90
200
214
120
70
30
160
150
120
80
120
210
120
70
20
160
150
93613-180

POSITION	MATERIAL-No	BEZEICHNUNG	DESCRIPTION	DESIGNATION
0010	905518	ROHR 93613-180-40	PIPE 93613-180-40	TUYAU 93613-180-40
0020	905519	ROHR 93613-180-50	PIPE 93613-180-50	TUYAU 93613-180-50
0030	905520	ROHR 93613-180-60	PIPE 93613-180-60	TUYAU 93613-180-60
0040	109233	WINK-EINSCHRAUBVER. 0109 10 13 85	ELBOW SCREW-IN UNION 0109 10 13 85	RACCORD A COUDE 0109 10 13 85
0050	128371	L-EINSCHRAUBVERSCHR.6441-8-1/4-V-WG	L-SCREW - IN UNION 6441-8-1/4-V-WG	RACCORD EN L 6441-8-1/4-V-WG
0060	109232	WINK-EINSCHRAUBVER. 0109 08 13 85	ELBOW SCREW-IN UNION 0109 08 13 85	RACCORD A COUDE 0109 08 13 85
0070	109230	GER.EINSCHRAUBVERS. 0101 10 13 85 UO	STRAIGHT SCREW-IN UNION 0101 10 13 85 UO	RACCORD DROIT 0101 10 13 85 UO
0080	129448	DOPPELNIPPEL 2501-1/4-HO	DOUBLE NIPPLE 2501-1/4-HO	NIPPLE DOUBLE 2501-1/4-HO
0090	126512	WINKELVERSCHRAUBUNG 6521-8-1/4-V-WG	ELBOW UNION 6521-8-1/4-V-WG	RACCORD A COUDE 6521-8-1/4-V-WG
0100	128311	WINKELVERSCHRAUBUNG 6521-6-M5	ELBOW UNION 6521-6-M5	RACCORD A COUDE 6521-6-M5
0110	059544	DICHTRING 0-1/8	SEALING RING 0-1/8	BAGUE D'ETANCHEITE 0-1/8
0120	126325	FLACHDICHTRING	FLAT GASKET	JOINT PLAT
0130	128301	VERSCHLUSSSTECKER 6900-8	PLUG 6900-8	BOUCHON 6900-8
0140	092424	DUESE	NOZZLE	BUSE
0150	141647	SECHSKANTMUTTER GM-M20X1,5	HEX. NUT GM-M20X1,5	ECROU 6 PANS GM-M20X1,5
0160	020257	SCHEIBE BRUENIERT DIN 125 B21-ST	WASHER DIN 125 B21-ST	RONDELLE DIN 125 B21-ST
0170	128373	DRUCKSCHALTER 2,5BAR	PRESSURE SWITCH 2,5BAR	APPAREIL PRESSOSTAT 2,5BAR
0180	140611	REGELVENTIL G1/4"	ADJUSTING VALVE G1/4"	VANNE DE REGLAGE G1/4"
0190	135151	VENTILBLOCK T2SVB42 1000-420	VALVE BLOCK T2SVB42 1000-420	BLOC DE SOUPAPE T2SVB42 1000-420
0200	128396	2/2 WEGEVENTIL DN4	2/2-WAY VALVE	VANNE A 2 VOIES A 2 POS.
0210	137943	RUECKSCHLAGVENTIL 40BAR R1/4	NON-RETURN VALVE	SOUPAPE D'ARRET
0212	342093	REDUZIERNIPPEL 2520-1/4-1/4 KONISCH	REDUCING NIPPLE 2520-1/4-1/4	NIPPLE DE REDUCTION 2520-1/4-1/4
0214	028665	MEGI-PUFFER	METAL RUBBER BUMPER	AMORTISSEUR EN CAOUTCHOUC
0220	140281	DRUCKREGELVENTIL 1/4" NW6 WASSER	PRESSURE REGULATING VALVE 1/4" NW6	SOUPAPE REGULAT.PRESSION 1/4" NW6
0230	128263	HOHLSCHR. 3-fach 1631-03-1/4	HOLLOW SCREW 1631-03-1/4	VIS CREUSE 1631-03-1/4
0240	104895	SCHWENKRINGSTUECK 6610-8-1/4-WG	RING PIECE 6610-8-1/4-WG	PIECE ANNULAIRE 6610-8-1/4-WG
0250	128369	SCHWENKRINGSTUECK 2023-1/4-1/4	RING PIECE 2023-1/4-1/4	PIECE ANNULAIRE 2023-1/4-1/4
0260	140326	SCHWENKRINGSTUECK 6610-10-1/4	RING PIECE 6610-10-1/4	PIECE ANNULAIRE 6610-10-1/4
0270	142424	WINKELSTECKVERBINDER 6550-8	ELBOW UNION 6550-8	RACCORD A COUDE 6550-8

POSITION	MATERIAL-No	BEZEICHNUNG	DESCRIPTION	DESIGNATION
0275	142425	WINKELSTECKVERBINDER 6550-10	CIRCUIT CONNECTOR 6550-10	CONNECTION A FICHE 6550-10
0280	140282	DUESE	NOZZLE	BUSE
0290	236232	FILTER 93-25-U1	FILTER 93-25-U1	FILTRE 93-25-U1
0300	115942	FILTEREINSATZ	FILTER INSERT	GARNITURE DE FILTRE
0310	040701	O-RING 17,17X1,78	O-RING 17,17X1,78	JOINT TORIQUE 17,17X1,78
0320	914101	KUPPLUNGSSTUECK 93613-182-75	CLUTCH MEMBER 93613-182-75	PIECE D'EMBRAYAGE 93613-182-75
0325	128310	WINKELVERSCHRAUBUNG 6521-8-1/8	ELBOW UNION 6521-8-1/8	RACCORD A COUDE 6521-8-1/8
0330	059552	DICHTRING 0-1/4	SEALING RING 0-1/4	BAGUE D'ETANCHEITE 0-1/4
0340	107603	KUNSTSTOFFSCHLAUCH PUN-8x1,25 SCHW	PLASTIC HOSE PUN-8x1,25 SCHW	TUYAU EN PLASTIQUE PUN-8x1,25 SCHW
0350	142395	KUNSTSTOFFSCHLAUCH PUN-10x1,5 SCHWARZ	PLASTIC HOSE PUN-10x1,5 BLACK	TUYAU EN PLASTIQUE PUN-10x1,5 NOIR

KAPITEL 34 PNEUMATIKPLAN 93614-5-30
CHAPTER 34 PNEUMATIC PLAN 93614-5-30
CHAPITRE 34 PLAN DE LA PNEUMATIQUE 93614-5-30

34-01	917677	PNEUMATIKPLAN 93614-5-30	PNEUMATIC PLAN 93614-5-30	PLAN DE LA PNEUMATIQUE 93614-5-30

22.02.2001

1. Geräteblech kpl.
1. Instrument panel
1. Plaque d'instruments

Druckluftverbrauch TC L6030		
Laser Typ	TLF 1800 bis 3000	TLF 4000
Strahlraumbelüftung	Laserpac	N2
Druckluftverbrauch Qn (Nl/min)	1190	590

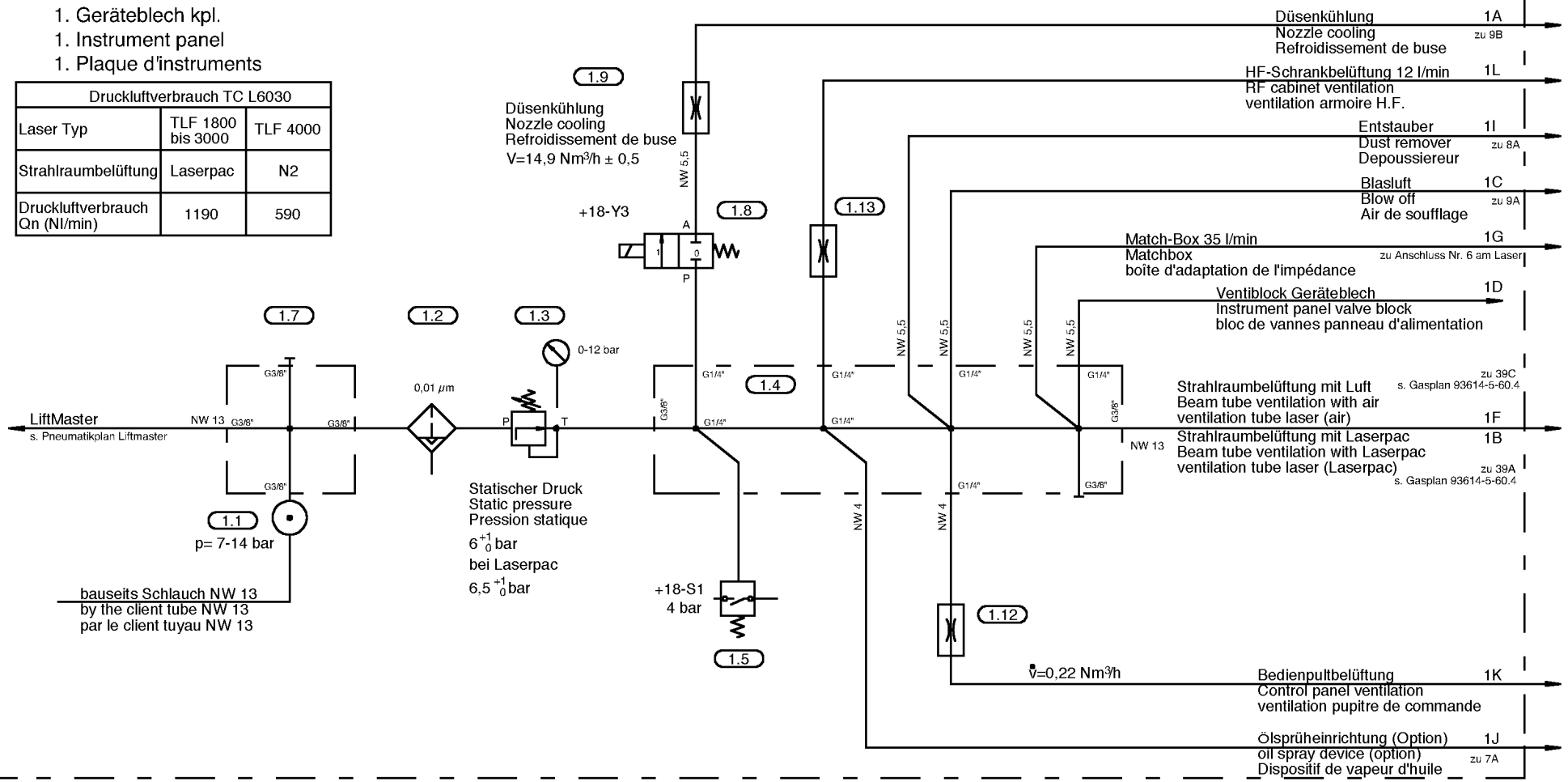

E_93614-5-30.1

15.04.1999

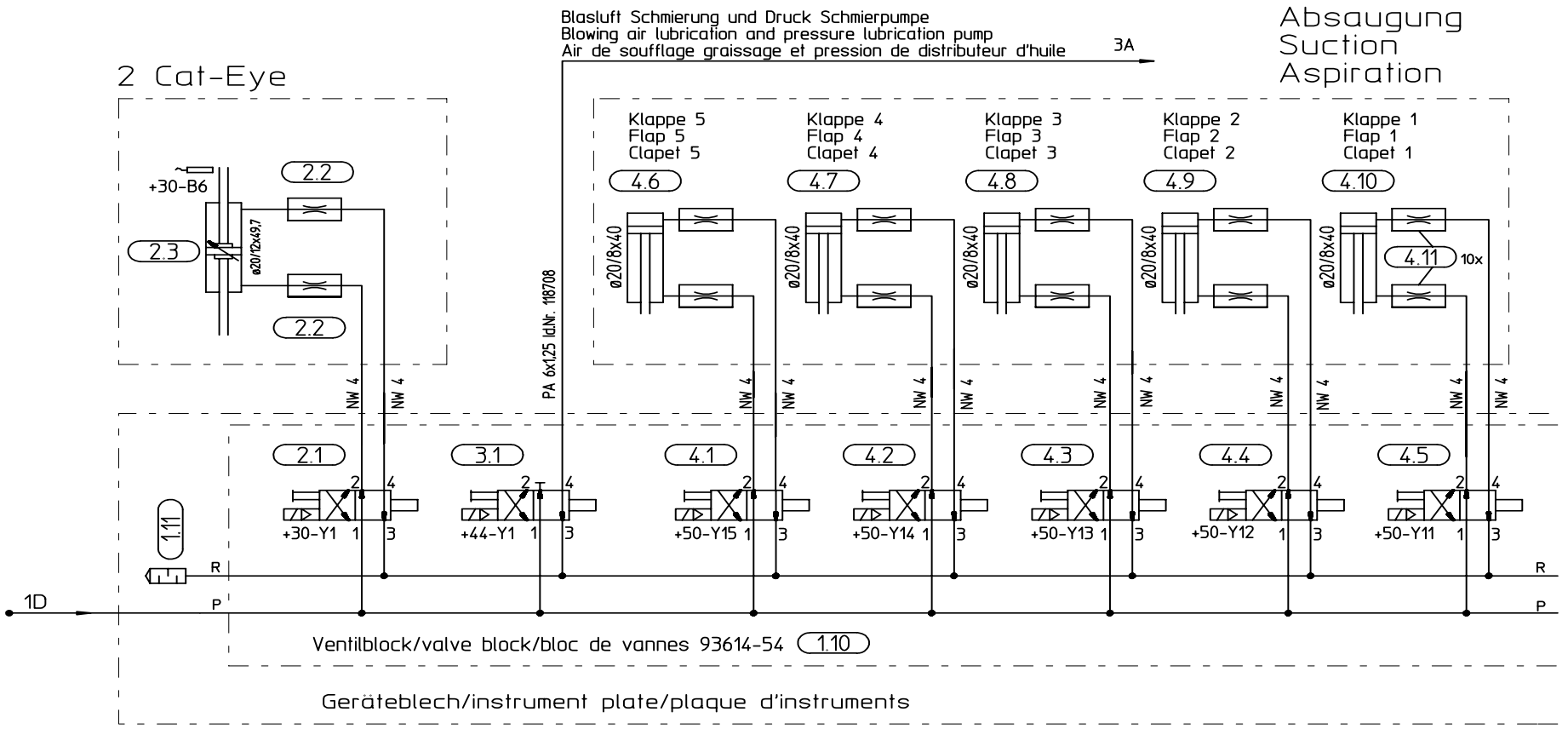

E_93614-5-30.2

22.02.2001

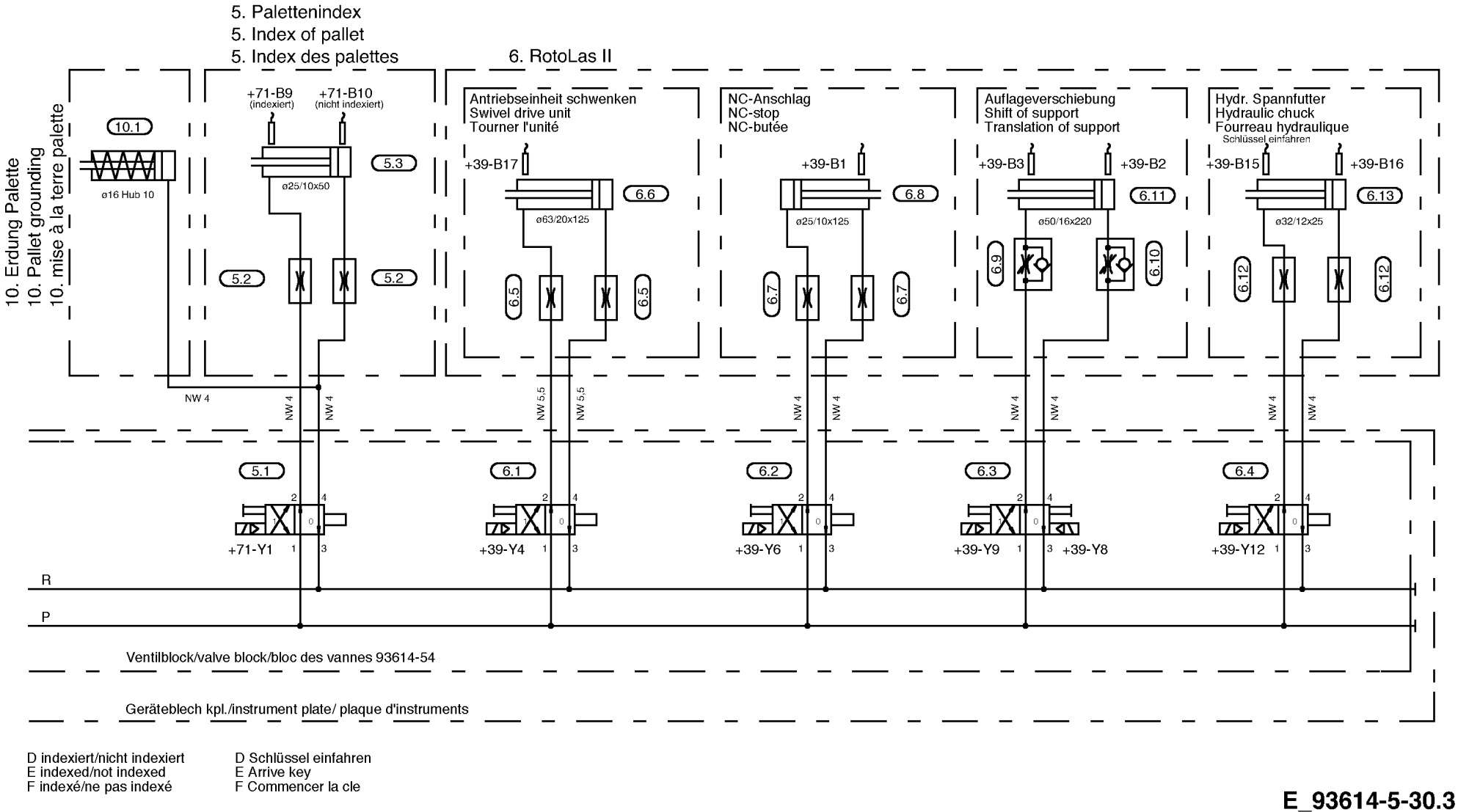

D indexiert/nicht indexiert
E indexed/not indexed
F indexé/ne pas indexé

D Schlüssel einfahren
E Arrive key
F Commencer la cle

E_93614-5-30.3

22.02.2001

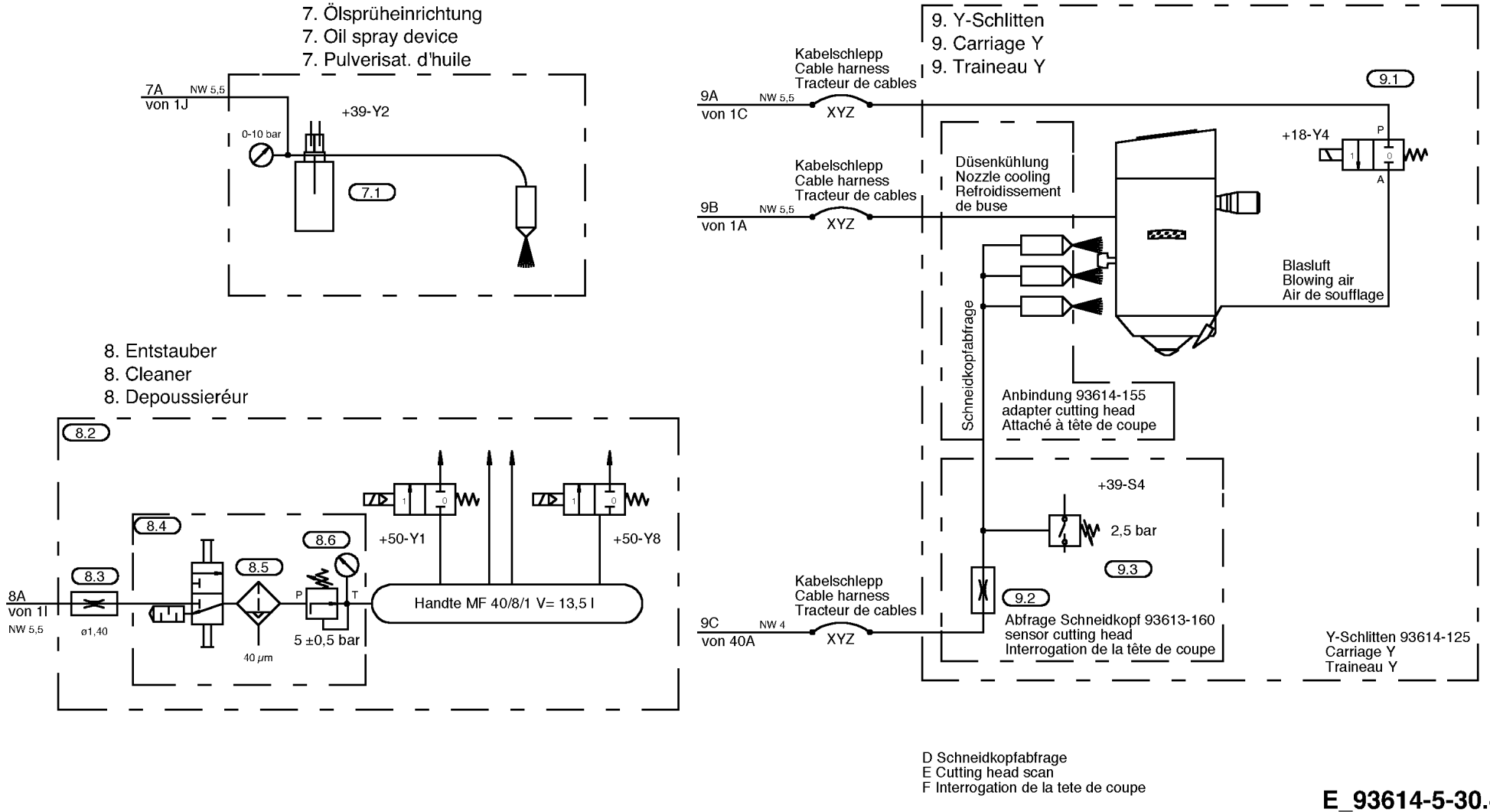
7. Ölsprüheinrichtung
7. Oil spray device
7. Pulverisat. d'huile
7A
NW 5,5
von 1J
+39-Y2
0-10 bar
7.1
8. Entstauber
8. Cleaner
8. Depoussiéreur
8.2
8.4
8.6
8.3
8.5
+50-Y1
+50-Y8
8A
von 1I
NW 5,5
ø1,40
40 µm
P
T
5 ±0,5 bar
Handte MF 40/8/1 V= 13,5 l
9. Y-Schlitten
9. Carriage Y
9. Traineau Y
Kabelschlepp
Cable harness
Tracteur de cables
9A
NW 5,5
von 1C
XYZ
9.1
+18-Y4
P
A
Kabelschlepp
Cable harness
Tracteur de cables
9B
NW 5,5
von 1A
XYZ
Düsenkühlung
Nozzle cooling
Refroidissement
de buse
Blasluft
Blowing air
Air de soufflage
Schneidkopfabfrage
Anbindung 93614-155
adapter cutting head
Attaché à tête de coupe
+39-S4
2,5 bar
9.3
9.2
Kabelschlepp
Cable harness
Tracteur de cables
9C
NW 4
von 40A
XYZ
Abfrage Schneidkopf 93613-160
sensor cutting head
Interrogation de la tête de coupe
Y-Schlitten 93614-125
Carriage Y
Traineau Y
D Schneidkopfabfrage
E Cutting head scan
F Interrogation de la tete de coupe
E_93614-5-30.4

POSITION	MATERIAL-No	BEZEICHNUNG	DESCRIPTION	DESIGNATION
01.01	.	. NETZANSCHLUSS	. POWER SUPPLY	. ALIMENTATION SECTEUR
01.02	944604	FILTER KPL. AGP 0003 C	FILTER AGP 0003 C	FILTRE AGP 0003 C
01.02	123674	FILTERELEMENT FFP 03/05	FILTER ELEMENT FFP 03/05	ELEMENT DU FILTRE FFP 03/05
01.03	129841	REGLER	REGULATOR	REGULATEUR
01.04	944603	VERTEILERBLOCK 93614-48-240	DISTRIBUTOR BLOCK 93614-48-240	BLOC DE DISTRIBUTEUR 93614-48-240
01.05	058084	DRUCKSCHALTER 4BAR	PRESSURE SWITCH	APPAREIL PRESSOSTAT
01.07	129843	KREUZVERTEILER 3033-3/8, 4-FACH	DISTRIBUTOR 3033-3/8	DISTRIBUTEUR 3033-3/8
01.08	141259	2/2 WEGEVENTIL OEL-U. FETTFREI MONTIERT	2/2-WAY VALVE	VANNE A 2 VOIES A 2 POS.
01.09	126508	DUESE	NOZZLE	BUSE
01.09	245741	ADAPTER BING-DUESE 93613-58-40	ADAPTER 93613-58-40	ADAPTATEUR 93613-58-40
01.10	916670	VENTILBLOCK 93614-54	VALVE BLOCK 93614-54	BLOC DE SOUPAPE 93614-54
01.11	057843	SCHALLDAEMPFER	MUFFLER	SILENCIEUX
01.12	098672	ROHRBLENDE NW4	TUBE SHUTTER	OBTURATEUR
01.13	245741	ADAPTER BING-DUESE 93613-58-40	ADAPTER 93613-58-40	ADAPTATEUR 93613-58-40
01.13	138013	DUESE	NOZZLE	BUSE
01.99	0			
02.01	098673	4/2 WEGEVENTIL	4/2-WAY VALVE	VANNE A 4 VOIES A 2 POS.
02.02	117660	ROHRBLENDE 93612-20044	TUBE SHUTTER 93612-20044	OBTURATEUR 93612-20044
02.03	233690	ZYLINDER CAT-EYE 93612-U550	CYLINDER 93612-U550	CYLINDRE 93612-U550
02.99	0			
03.01	098673	4/2 WEGEVENTIL	4/2-WAY VALVE	VANNE A 4 VOIES A 2 POS.
03.99	0			
04.01	098673	4/2 WEGEVENTIL	4/2-WAY VALVE	VANNE A 4 VOIES A 2 POS.
04.02	098673	4/2 WEGEVENTIL	4/2-WAY VALVE	VANNE A 4 VOIES A 2 POS.
04.03	098673	4/2 WEGEVENTIL	4/2-WAY VALVE	VANNE A 4 VOIES A 2 POS.
04.04	098673	4/2 WEGEVENTIL	4/2-WAY VALVE	VANNE A 4 VOIES A 2 POS.
04.05	098673	4/2 WEGEVENTIL	4/2-WAY VALVE	VANNE A 4 VOIES A 2 POS.
04.06	129141	ZYLINDER DOPPELTW. DSN-20-40-P	DOUBLE-ACTING CYLINDER DSN-20-40-P	CYLINDRE A DOUBLE EFFET DSN-20-40-P

POSITION	MATERIAL-No	BEZEICHNUNG	DESCRIPTION	DESIGNATION
04.07	129141	ZYLINDER DOPPELTW. DSN-20-40-P	DOUBLE-ACTING CYLINDER DSN-20-40-P	CYLINDRE A DOUBLE EFFET DSN-20-40-P
04.08	129141	ZYLINDER DOPPELTW. DSN-20-40-P	DOUBLE-ACTING CYLINDER DSN-20-40-P	CYLINDRE A DOUBLE EFFET DSN-20-40-P
04.09	129141	ZYLINDER DOPPELTW. DSN-20-40-P	DOUBLE-ACTING CYLINDER DSN-20-40-P	CYLINDRE A DOUBLE EFFET DSN-20-40-P
04.10	129141	ZYLINDER DOPPELTW. DSN-20-40-P	DOUBLE-ACTING CYLINDER DSN-20-40-P	CYLINDRE A DOUBLE EFFET DSN-20-40-P
04.11	117660	ROHRBLENDE 93612-20044	TUBE SHUTTER 93612-20044	OBTURATEUR 93612-20044
04.99	0			
05.01	098673	4/2 WEGEVENTIL	4/2-WAY VALVE	VANNE A 4 VOIES A 2 POS.
05.02	117660	ROHRBLENDE 93612-20044	TUBE SHUTTER 93612-20044	OBTURATEUR 93612-20044
05.03	128501	ZYLINDER DOPPELTW. D25 HUB50	DOUBLE-ACTING CYLINDER D25 HUB50	CYLINDRE A DOUBLE EFFET D25 HUB50
05.99	0			
06.01	098673	4/2 WEGEVENTIL	4/2-WAY VALVE	VANNE A 4 VOIES A 2 POS.
06.02	098673	4/2 WEGEVENTIL	4/2-WAY VALVE	VANNE A 4 VOIES A 2 POS.
06.03	098677	4/2 WEGEVENTIL	4/2-WAY VALVE	VANNE A 4 VOIES A 2 POS.
06.04	098673	4/2 WEGEVENTIL	4/2-WAY VALVE	VANNE A 4 VOIES A 2 POS.
06.05	244386	ADAPTER BING-DUESE 93613-58-50 Antriebseinheit schwenken	ADAPTER 93613-58-50 Swing drive unit	ADAPTATEUR 93613-58-50 Turner l'unité d'entrainement
06.05	125467	DUESE Antriebseinheit schwenken	NOZZLE Swing drive unit	BUSE Turner l'unité d'entrainement
06.06	144990	ZYLINDER DOPPELTW. D63 HUB125 Antriebseinheit schwenken	DOUBLE-ACTING CYLINDER D63 HUB125 Swing drive unit	CYLINDRE A DOUBLE EFFET D63 HUB125 Turner l'unité d'entrainement
06.07	250997	BLENDE 93613-716-55 NC-Anschlag	SHIELD 93613-716-55 NC-stop	DIAPHRAGME 93613-716-55 NC-butée
06.08	119283	ZYLINDER DOPPELTW. DSNU-25-125-PPV NC-Anschlag	DOUBLE-ACTING CYLINDER DSNU-25-125-PPV NC-stop	CYLINDRE A DOUBLE EFFET DSNU-25-125-PPV NC-butée
06.09	000659	RUECKSCHLAGVENTIL GRLA-1/4 Auflagerverschiebung	THROTTLE NON-RETURN VALVE GRLA-1/4 Support displacemnt	VANNE D'ETRANG.ET D'ARRET GRLA-1/4 Dislocation de support
06.10	000659	RUECKSCHLAGVENTIL GRLA-1/4 Auflagerverschiebung	THROTTLE NON-RETURN VALVE GRLA-1/4 Support displacement	VANNE D'ETRANG.ET D'ARRET GRLA-1/4 Dislocation de support
06.11	130674	ZYLINDER DOPPELTW. DNU-50-220-PPV-A Auflagerverschiebung	DOUBLE-ACTING CYLINDER DNU-50-220-PPV-A Support displacement	CYLINDRE A DOUBLE EFFET DNU-50-220-PPV-A Dislocation de support
06.12	117660	ROHRBLENDE 93612-20044 Hydraulisches Spannfutter	TUBE SHUTTER 93612-20044 Hydraulic callet chuck	OBTURATEUR 93612-20044 Fourreau hydraulique

POSITION	MATERIAL-No	BEZEICHNUNG	DESCRIPTION	DESIGNATION
06.13	135460	KURZHUBZYLINDER D25 HUB32 Hydraulisches Spannfutter	SHORT STROKE CYLINDER D25 HUB32 Hydraulic callet chuck	CYLINDRE A FAIBLE COURSE D25 HUB32 Fourreau hydraulique
06.99	0			
07.01	248569	OELSPRUEHEINRICHTUNG 93613-231 Oelsprueheinrichtung	OIL SPRAY DEVICE 93613-231 Oilspray dumper	PULVERISATEUR D'HUILE 93613-231 Pulverisateur d'huile
07.99	0			
08.01	.	. siehe Kapitel 14	. see chapter 14	. regardez le chapitre 14
08.02	344014	FILTER 2000 M3/H 400V/50Hz	FILTER 2000 M3/H 400V/50Hz	FILTRE 2000 M3/H 400V/50Hz
08.02	344081	SANFTUMSCHALTER WPU 1001	PROXIMITY BOARD WPU 1001	CARTE D'EMBRAYAGE WPU 1001
08.03	960919	DUESENADAPTER 8-8 D1,4 1006-25	NOZZLE 1006-25	BUSE 1006-25
08.04	345493	MODUL HE-FR G1/8 12 bar 40my	MODULE HE-FR G1/8 12 bar 40my	MODULE HE-FR G1/8 12 bar 40my
08.05	345515	FILTERELEMENT G1/8 40µm	FILTER ELEMENT G1/8 40µm	ELEMENT DU FILTRE G1/8 40µm
08.06	087040	FILTERREGLER G1/8 12bar 40µm	FILTER REGULATING VALVE G1/8 12bar 40µm	SOUPAPE DE REGLAGE-FILTRE G1/8 12bar
08.99	0			
09.01	128396	2/2 WEGEVENTIL DN4	2/2-WAY VALVE	VANNE A 2 VOIES A 2 POS.
09.02	092424	DUESE	NOZZLE	BUSE
09.03	128373	DRUCKSCHALTER 2,5BAR Abfrage Schneidkopf	PRESSURE SWITCH 2,5BAR Check cutting head	APPAREIL PRESSOSTAT 2,5BAR Interrogation de la tête de coupe
10.01	346055	KURZHUBZYLINDER EINFACHW. D16 HUB 10	SINGLE-ACTING CYLINDER D16 HUB 10	CYLINDRE A SIMPLE EFFET D16 HUB 10

KAPITEL 35 HYDRAULIKPLAN 93614-5-40
CHAPTER 35 HYDRAULIC LAYOUT 93614-5-40
CHAPITRE 35 PLAN DE L'HYDRAULIQUE 93614-5-40

35-01	922990	HYDRAULIKPLAN 93614-5-40	HYDRAULIC LAYOUT 93614-5-40	PLAN DE L'HYDRAULIQUE 93614-5-40

20.04.1999

Hubrahmen Palettenwechsler/Lifting frame pallet changer/Cadre relevable du changeur de palettes

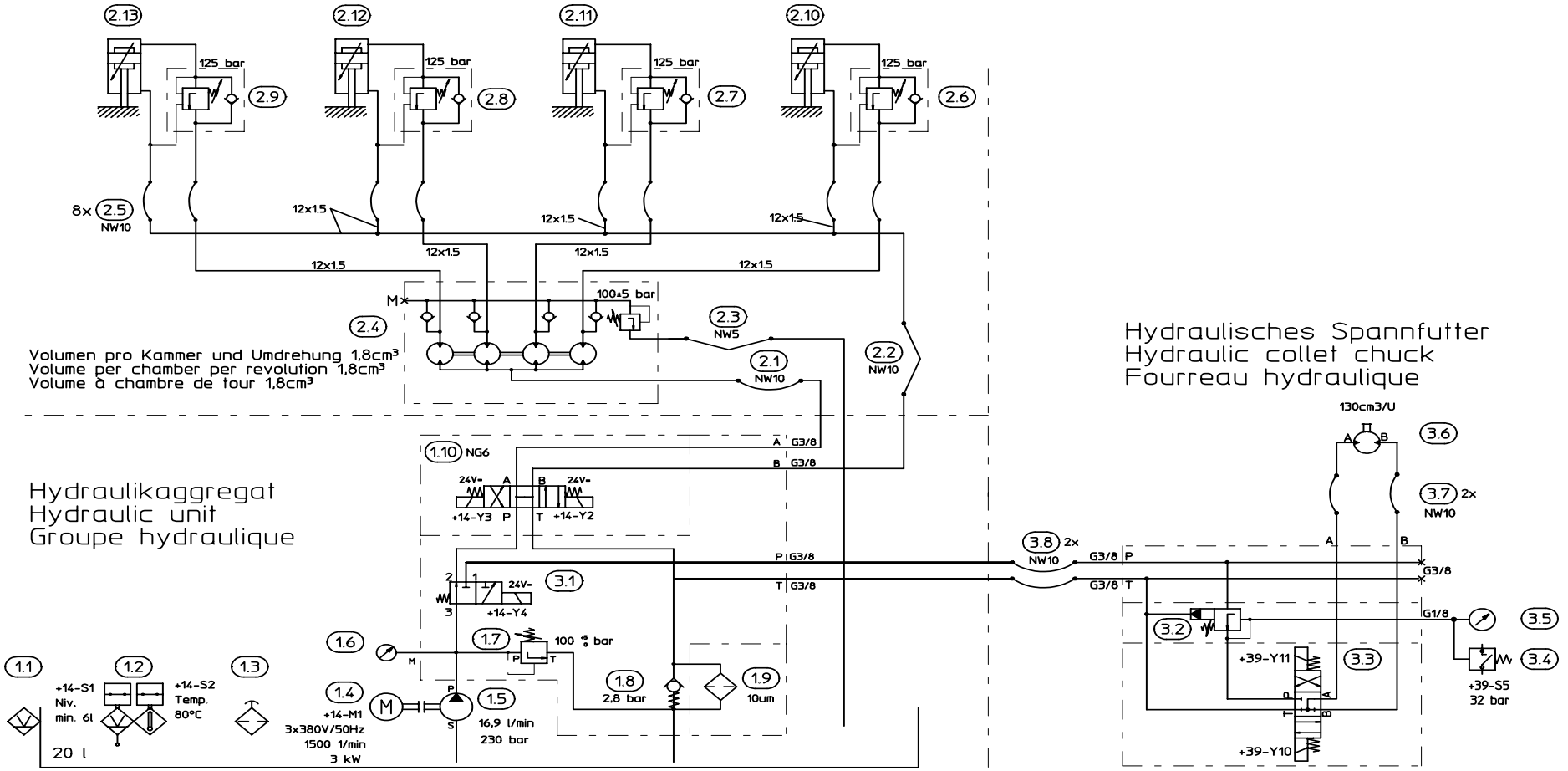

E_93614-5-40

POSITION	MATERIAL-No	BEZEICHNUNG	DESCRIPTION	DESIGNATION
01.01	125999	OELSCHAUGLAS	OIL SIGHT GLASS	REGARD D'HUILE
01.02	147622	NIVEAUSCHALTER (TEMPERATUR)	SWITCH	INTERRUPTEUR
01.03	125997	BELUEFTUNGSFILTER	FILTER	FILTRE
01.04	146594	DREHSTROMMOTOR 3kW 1430U/MIN	3-PHASE A.C. MOTOR 3kW 1430U/MIN	MOTEUR TRIPHASE 3kW 1430U/MIN
01.05	126004	ZAHNRADPUMPE	GEAR PUMP	POMPE A ENGRENAGE
01.06	125995	DRUCKMESSGERAET	PRESSURE GAUGE	INDICATEUR DE PRESSION
01.07	126002	DRUCKBEGRENZ-VENTIL	PRESSURE REDUCING VALVE	VANNE REDUCTRICE DE PRES.
01.08	126001	BYPASSVENTIL	VALVE	SOUPAPE
01.09	126000	FILTERPATRONE	WIRE MESH FILTER ELEMENT	ELEM.FILT.A MAILLE METAL
01.10	125996	4/3 WEGEVENTIL	4/3-WAY VALVE	VANNE A 4 VOIES A 3 POS.
01.99	0			
02.01	124512	HYDRAULIKSCHLAUCH	HOSE WITH COUPLING	TUYAU AVEC RACCORD
02.02	124512	HYDRAULIKSCHLAUCH	HOSE WITH COUPLING	TUYAU AVEC RACCORD
02.03	130304	HYDRAULIKSCHLAUCH	HOSE WITH COUPLING	TUYAU AVEC RACCORD
02.04	123230	STROMTEILER 1008-27	FLOW DIVIDER 1008-27	DISTRIB. D'HUILE 1008-27
02.05	125383	HYDRAULIKSCHLAUCH	HOSE WITH COUPLING	TUYAU AVEC RACCORD
02.06	129350	SENKBREMSVENTIL	VALVE	SOUPAPE
02.07	129350	SENKBREMSVENTIL	VALVE	SOUPAPE
02.08	129350	SENKBREMSVENTIL	VALVE	SOUPAPE
02.09	129350	SENKBREMSVENTIL	VALVE	SOUPAPE
02.10	129415	HYDRAULIKZYLINDER Vorne links	HYDRAULIC CYLINDER Front left	CYLINDRE HYDRAULIQUE Avant gauche
02.11	129415	HYDRAULIKZYLINDER Vorne rechts	HYDRAULIC CYLINDER Front right	CYLINDRE HYDRAULIQUE Avant droite
02.12	129415	HYDRAULIKZYLINDER Hinten links	HYDRAULIC CYLINDER Rear left	CYLINDRE HYDRAULIQUE Arrière gauche
02.13	129415	HYDRAULIKZYLINDER Hinten rechts	HYDRAULIC CYLINDER Rear right	CYLINDRE HYDRAULIQUE Arrière droite
02.99	0			
03.01	120820	3/2 WEGEVENTIL Hydraulisches Spannfutter	3/2-WAY VALVE Hydraulic callet chuck	VANNE A 3 VOIES A 2 POS. Fourreau hydraulic

POSITION	MATERIAL-No	BEZEICHNUNG	DESCRIPTION	DESIGNATION
03.02	135274	DRUCKREGELVENTIL	PRESSURE REGULATING VALVE	SOUPAPE REGULAT.PRESSION
03.03	135279	4/3 WEGEVENTIL	4/3-WAY VALVE	VANNE A 4 VOIES A 3 POS.
03.04	136069	DRUCKSCHALTER 32BAR	PRESSURE SWITCH	APPAREIL PRESSOSTAT
03.05	130555	DRUCKMESSGERAET	PRESSURE GAUGE	INDICATEUR DE PRESSION
03.06	139332	HYDROMOTOR MF 130	HYDRAULIC MOTOR MF 130	MOTEUR HYDRAULIQUE MF 130
03.07	144738	HYDRAULIKSCHLAUCH 1600 LANG	HOSE WITH COUPLING 1600 LANG	TUYAU AVEC RACCORD 1600 LANG
03.08	146210	HYDRAULIKSCHLAUCH 7200mm	HOSE WITH COUPLING 7200mm	TUYAU AVEC RACCORD 7200mm

KAPITEL 36 SCHMIERPLAN 93614-5-50
CHAPTER 36 LUBRICATION CHART 93614-5-50
CHAPITRE 36 PLAN DE GRAISSAGE 93614-5-50

36-01	924349	SCHMIERPLAN 93614-5-50	LUBRICATION CHART 93614-5-50	PLAN DE GRAISSAGE 93614-5-50

19.04.1999

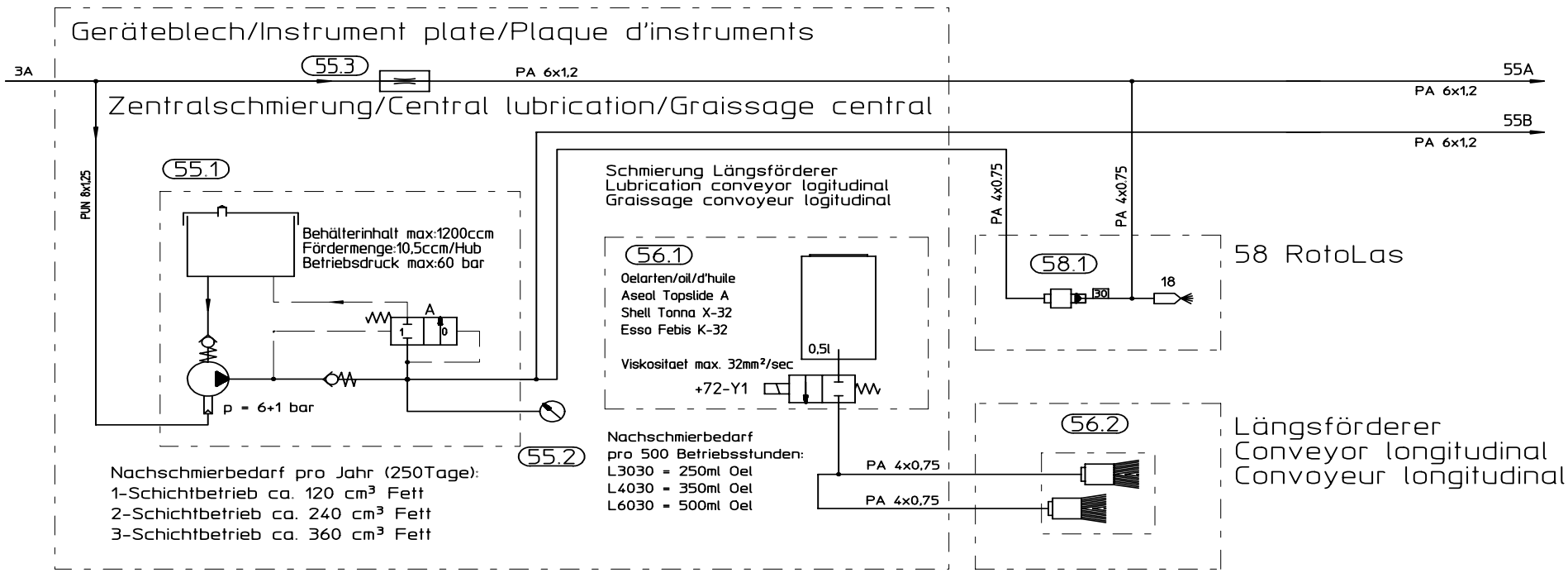

D Behaelterinhalt max. 1200 ccm
E Tank volume max. 1200 ccm
F Volume du reservoir 1200 ccm

D Betriebsdruck max. 60 bar
E Operating pressure max. 60 bar
F Pression de service 60 bars max.

D Fördermenge: 10.5 ccm/Hub
E Delivery rate: 10.5 ccm/stroke
F Volume deplace: 10.5 ccm/course

E_93614-5-50.1

5.05.1999

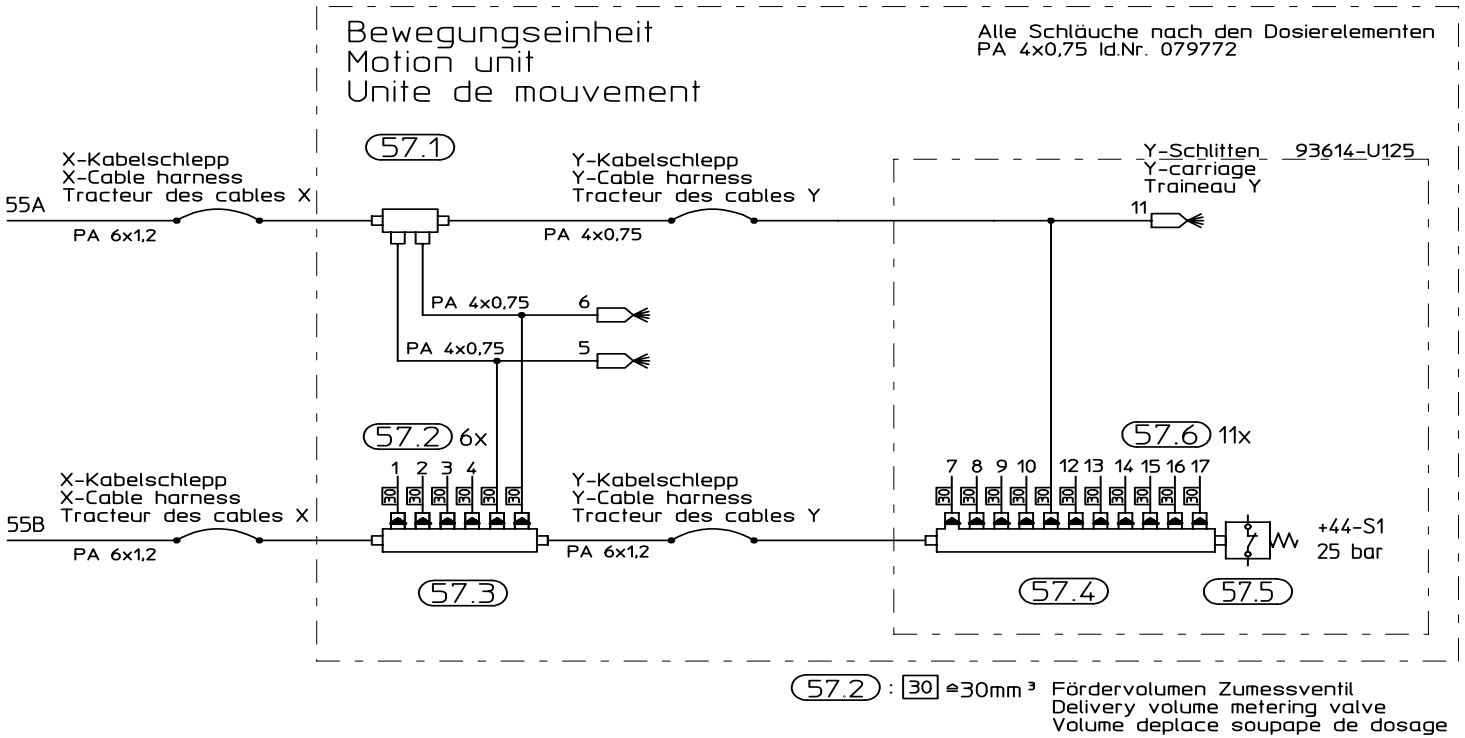

Schmierstellen

1	Kugelumlauffuehrung X
2	Kugelumlauffuehrung X
3	Kurvenrolle X-Fuehrung vorne
4	Kurvenrolle X-Fuehrung hinten
5	Ritzel X-Antrieb links
6	Ritzel X-Antrieb rechts
7	Kurvenrolle Y-Fuehrung links
8	Kurvenrolle Y-Fuehrung links
9	Kugelumlauffuehrung Y links
10	Kugelumlauffuehrung Y rechts
11	Ritzel Y-Antrieb
12	Kugelumlauffuehrung Z
13	Kugelumlauffuehrung Z
14	Kugelumlauffuehrung Z
15	Kugelumlauffuehrung Z
16	Kurvenrolle Y-Fuehrung rechts
17	Kurvenrolle Y-Fuehrung rechts
18	Stirnradgetriebe RotoLasII

Schlauch PA 6x1,2
Tube PA 6x1,2
Tuyau PA 6x1,2

D Alle Schläuche nach den Dosierelementen PA 4x0,75
E All tubes to metering elements PA 4x0,75
F Tous les tuyaux vers les elements PA 4x0,75

E_93614-5-50.2

POSITION	MATERIAL-No	BEZEICHNUNG	DESCRIPTION	DESIGNATION
55.01	123644	EINKOLBENPUMPE AB-P Mit Behaelter	PISTON PUMP With tank	POMPE A PISTON Avec reservoir
55.02	123646	MANOMETER 0-60BAR	PRESSURE GAUGE	MANOMETRE
55.03	341856	ROHRBLENDE NW4 D2,0	TUBE SHUTTER NW4 D2,0	OBTURATEUR NW4 D2,0
55.99	0			
56.01	134303	ELEKTRO-TROPFOELER	OILER	HUILEUR
56.02	133612	OELPINSEL SPR	BRUSH	BROSSE
56.99	0			
57.01	118812	VERTEILERLEISTE	DISTRIBUTOR LINK	LANGUETTE DE DISTRIBUTION
57.02	140173	ZUMESSVENTIL	VALVE	SOUPAPE
57.03	123665	VERTEILERLEISTE	DISTRIBUTOR LINK	LANGUETTE DE DISTRIBUTION
57.04	145768	VERTEILERLEISTE 11-FACH	DISTRIBUTOR LINK	LANGUETTE DE DISTRIBUTION
57.05	123666	DRUCKSCHALTER 25BAR	PRESSURE SWITCH	APPAREIL PRESSOSTAT
57.06	140173	ZUMESSVENTIL	VALVE	SOUPAPE
57.99	0			
58.01	140173	ZUMESSVENTIL	VALVE	SOUPAPE

KAPITEL 37 GASPLAN-STICKSTOFF 93614-5-60
CHAPTER 37 PLAN - GAS DUCTS-NITROGEN 93614-5-60
CHAPITRE 37 PLAN CONDUITES DE GAZ D'AZOTE 93614-5-60

37-01	917762	GASPLAN-STICKSTOFF 93614-5-60	PLAN - GAS DUCTS-NITROGEN 93614-5-60	PLAN CONDUITES DE GAZ D'AZOTE 93614-5-60

28.02.2001

35. Gasbereitstellung
35. Gas availability
35. approvisionnement en gaz

37. Gasversorgung (Schneidgas)
37. Gas supply (cutting gas)
37. Alimentation en gaz (gaz de coupe)

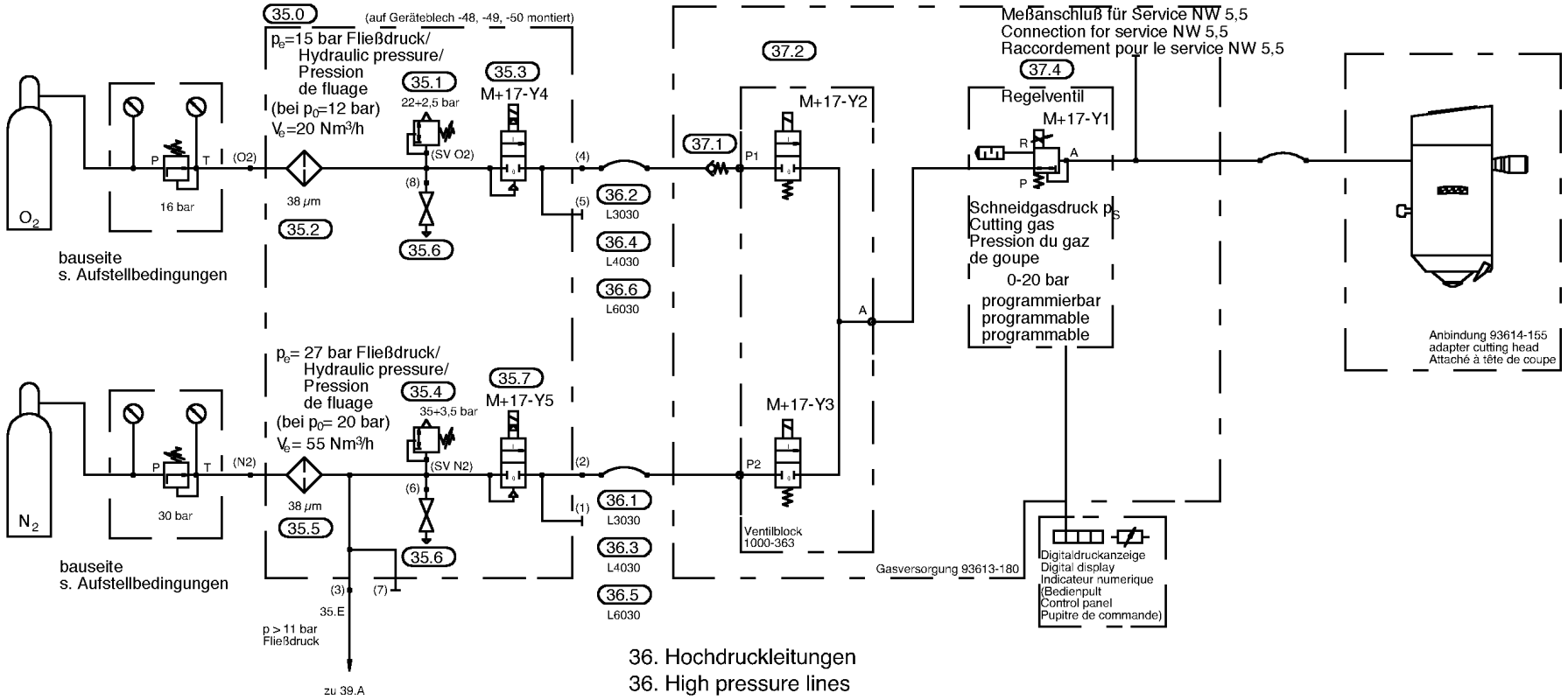

36. Hochdruckleitungen
36. High pressure lines
36. conduites H.P.

Strahlbelüftung mit Stickstoff
(nicht bei Optionen Laserpac-Luft u. Luft)
Beam guidance aeration with nitrogen
Aeration du canal du rayon les avec d'azote

Alle nicht bez. Schläuche NW 5,5
All non defined flexible tubes NW 5,5
Tous les tuyaux NW 5,5 sans référence

E_93614-5-60.1

18.09.2000

39., 40. Strahlführungsbelüftung mit Stickstoff
39., 40. Guidance of beam ventilation with nitrogen
39., 40. Guidage direction du rayon ventilation avec d'azote

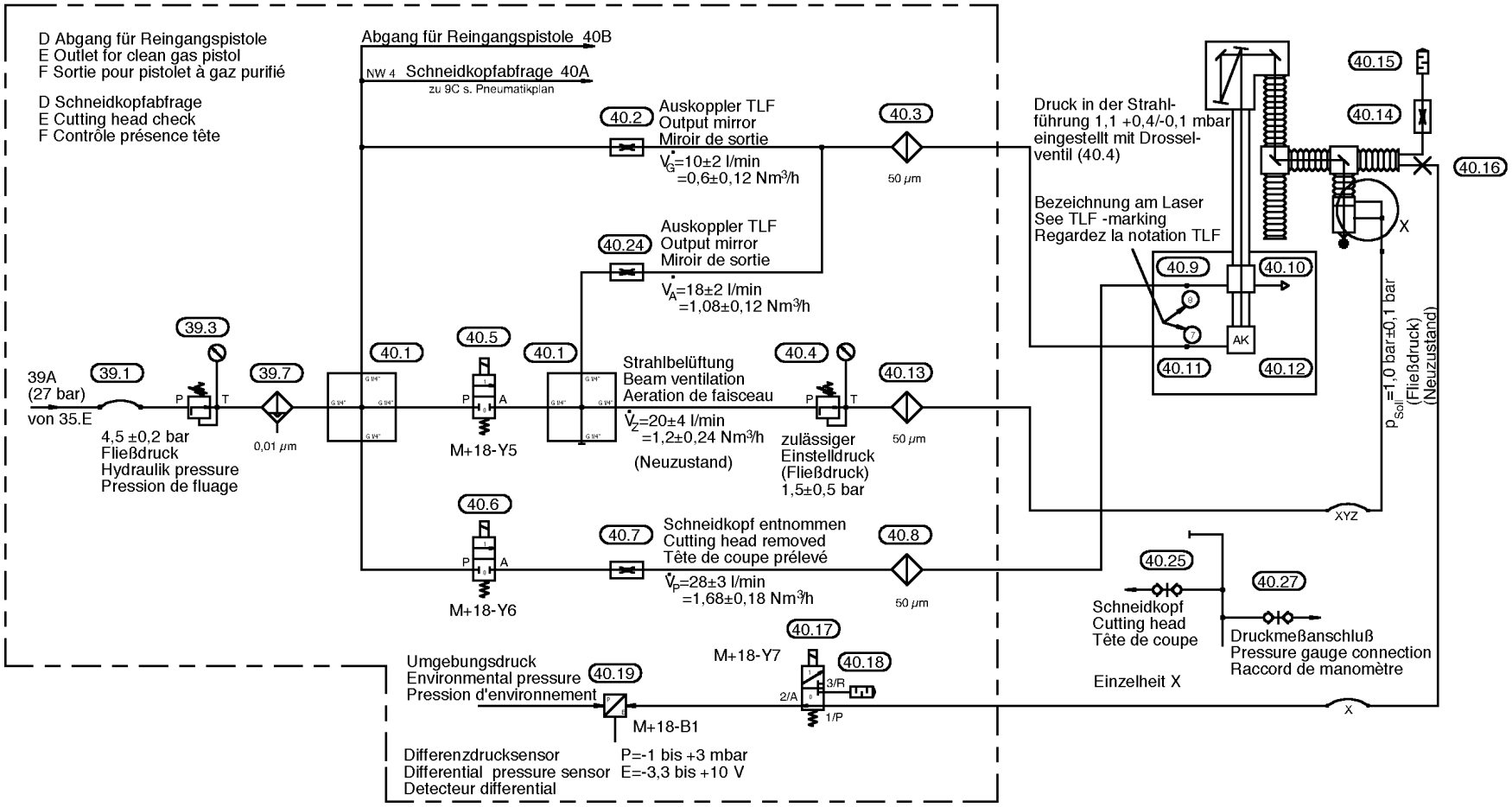

D Druck in der Strahlführung 1,1 +0,4/-0,1 bar eingestellt mit Drosselventil (40.4)
E Pressure guidance of baem 1,1 +0,4/-0,1 mbar adjusted by restrictor valve
F Guidage direction du rayon 1,1 +0,4/-0,1 mbar reglage par vanne d'etranglement

D zulässiger Einstelldruck
E Permissible setting range
F Plage de réglage admissible

Alle nicht bez. Schläuche NW 5,5
All non defined flexible tubes NW 5,5
Tous les tuyaux NW 5,5 sans référence

E_93614-5-60.2a

POSITION	MATERIAL-No	BEZEICHNUNG	DESCRIPTION	DESIGNATION
35.00	345006	VERSORGUNGSEINHEIT N2 / O2	SUPPLY DEVICE N2 / O2	DISP.D'ALIMENTATION N2 / O2
35.01	.	. ABBLASVENTIL 11017-22 22+2,5 BAR	. VALVE 11017-22 22+2,5 BAR	. SOUPAPE 11017-22 22+2,5 BAR
35.02	347196	FILTERELEMENT 38my KORN 1	FILTER CARTRIDGE 38my	CARTOUCHE DE FILTRE 38my
35.03	.	. 2/2 WEGEVENTIL 69200 BÜRKERT 136581H	. 2/2-WAY VALVE 69200 BÜRKERT 136581H	. VANNE A 2 VOIES A 2 POS. 69200 BÜRKERT 136581H
35.04	.	. ABBLASVENTIL 11017-35 35+3,5 BAR	. VALVE 11017-35 35+3,5 BAR	. SOUPAPE 11017-35 35+3,5 BAR
35.05	347196	FILTERELEMENT 38my KORN 1	FILTER CARTRIDGE 38my	CARTOUCHE DE FILTRE 38my
35.06	.	. SPUELVENTIL 71019 G1/4	.	.
35.07	.	. 2/2 WEGEVENTIL 69200 BÜRKERT 136581H	. 2/2-WAY VALVE 69200 BÜRKERT 136581H	. VANNE A 2 VOIES A 2 POS. 69200 BÜRKERT 136581H
35.99	0			
36.01	145335	H-DRUCKSCHL. 6420mm lang	MAX.PRESSURE HOSE 6420mm	GAINE A PRESSION MAX. 6420mm
36.02	145334	H-DRUCKSCHL. 6440mm lang	MAX.PRESSURE HOSE 6440mm	GAINE A PRESSION MAX. 6440mm
36.03	147969	H-DRUCKSCHL. 8300mm	MAX. PRESSURE HOSE 8300mm	GAINE A PRESSION MAX. 8300mm
36.04	147971	H-DRUCKSCHL. 8300mm	MAX. PRESSURE HOSE 8300mm	GAINE A PRESSION MAX. 8300mm
36.05	111991	H-DRUCKSCHL. AFG10 BE10L-10(Ms-N2)	MAX.PRESSURE HOSE BE10L-10(Ms-N2)	GAINE A PRESSION MAX. BE10L-10(Ms-N2)
36.06	147972	HOCHDRUCKSCHLAUCH L=10400mm	MAX.PRESSURE HOSE L=10400mm	GAINE A PRESSION MAX. L=10400mm
36.99	0			
37.01	137943	RUECKSCHLAGVENTIL 40BAR R1/4	NON-RETURN VALVE	SOUPAPE D'ARRET
37.02	135151	VENTILBLOCK T2SVB42 1000-420	VALVE BLOCK T2SVB42 1000-420	BLOC DE SOUPAPE T2SVB42 1000-420
37.04	140611	REGELVENTIL G1/4"	ADJUSTING VALVE G1/4"	VANNE DE REGLAGE G1/4"
37.99	0			
39.01	346061	H-DRUCKSCHL. AFG10 BE10L-10(Ms-N2)	MAX.PRESSURE HOSE BE10L-10(Ms-N2)	GAINE A PRESSION MAX. BE10L-10(Ms-N2)
39.03	341771	DRUCKREGLER 40bar (N2) m. Manom. 0-6bar	PRESSURE REGULATOR 40bar (N2)	REGULATEUR DE PRESSION 40bar (N2)
39.07	944605	FILTER KPL. AGP 0003 PC	FILTER AGP 0003 PC	FILTRE AGP 0003 PC
39.07	123675	FILTERELEMENT SMFP 03/05	FILTER ELEMENT SMFP 03/05	ELEMENT DU FILTRE SMFP 03/05
39.99	0			
40.01	146303	KREUZVERTEILER 3033-1/4, 4-FACH	DISTRIBUTOR 3033-1/4	DISTRIBUTEUR 3033-1/4

POSITION	MATERIAL-No	BEZEICHNUNG	DESCRIPTION	DESIGNATION
40.02	138013	DUESE	NOZZLE	BUSE
40.02	245741	ADAPTER BING-DUESE 93613-58-40	ADAPTER 93613-58-40	ADAPTATEUR 93613-58-40
40.03	133105	VAKUUM-FILTER VAF-PK-6	VACUUM FILTER VAF-PK-6	FILTRE A VIDE VAF-PK-6
40.04	341715	DRUCKREGLER 0-6bar, öl- u.fettfrei mont.	PRESSURE REGULATOR 0-6bar	REGULATEUR DE PRESSION 0-6bar
40.05	141259	2/2 WEGEVENTIL OEL-U. FETTFREI MONTIERT	2/2-WAY VALVE	VANNE A 2 VOIES A 2 POS.
40.06	141259	2/2 WEGEVENTIL OEL-U. FETTFREI MONTIERT	2/2-WAY VALVE	VANNE A 2 VOIES A 2 POS.
40.07	147555	DUESE d=0,90 M4	NOZZLE d=0,90 M4	BUSE d=0,90 M4
40.07	245741	ADAPTER BING-DUESE 93613-58-40	ADAPTER 93613-58-40	ADAPTATEUR 93613-58-40
40.08	133105	VAKUUM-FILTER VAF-PK-6	VACUUM FILTER VAF-PK-6	FILTRE A VIDE VAF-PK-6
40.09	128272	SCHOTTVERBINDER 6590-8 M16X1	CONNECTOR 6590-8 M16X1	CONNECTEUR 6590-8 M16X1
40.10	919917	AUFNAHME STRAHLSCHUTZR. 97073-130-10	ADAPTER 97073-130-10	ADAPTER 97073-130-10
40.10	919945	DECKEL DRUCKREGELUNG 97073-130-20	COVER 97073-130-20	COUVERCLE 97073-130-20
40.11	128272	SCHOTTVERBINDER 6590-8 M16X1	CONNECTOR 6590-8 M16X1	CONNECTEUR 6590-8 M16X1
40.12	245155	FLANSCH 9707-55-20	FLANGE 9707-55-20	BRIDE 9707-55-20
40.13	133105	VAKUUM-FILTER VAF-PK-6	VACUUM FILTER VAF-PK-6	FILTRE A VIDE VAF-PK-6
40.14	931381	DROSSELSTUECK D=5mm 93614-334-927	THROTTLE PIECE D=5mm 93614-334-927	PIECE D'ETRANGLEMENT D=5mm 93614-334-927
40.14	931382	DROSSELSTUECK D=6mm 93614-334-927	THROTTLE PIECE D=6mm 93614-334-927	PIECE D'ETRANGLEMENT D=6mm 93614-334-927
40.14	931383	DROSSELSTUECK D=7mm 93614-334-927	THROTTLE PIECE D=7mm 93614-334-927	PIECE D'ETRANGLEMENT D=7mm 93614-334-927
40.14	941970	DROSSELSTUECK D=8mm 93614-334-927	THROTTLE PIECE D=8mm 93614-334-927	PIECE D'ETRABGLEMENT D=8mm 93614-334-927
40.14	941971	DROSSELSTUECK D=9mm 93614-334-927	THROTTLE PIECE D=9mm 93614-334-927	PIECE D'ETRANGLEMENT D=9mm 93614-334-927
40.14	941972	DROSSELSTUECK D=10mm 93614-334-927	THROTTLE PIECE D=10mm 93614-334-927	PIECE D'ETRANGLEMENT D=10mm 93614-334-927
40.15	147586	SCHALLDAEMPFER R1/2"	MUFFLER R1/2"	SILENCIEUX R1/2"
40.16	124558	SCHOTTVERSCHRAUBUNG SCM-1/4 9971	BULKHEAD UNION SCM-1/4 9971	RACCORD UNION PASSE- SCM-1/4 9971
40.16	058769	L-SCHNELLVERSCHR. LCK-1/4-PK-6KU	L-QUICK CONNECT FITTING LCK-1/4-PK-6KU	RACCORD RAPIDE EN L LCK-1/4-PK-6KU
40.17	145979	3/2 WEGEVENTIL G1/4 0-10bar	3/2-WAY VALVE G1/4 0-10bar	VANNE A 3 VOIES A 2 POS. G1/4 0-10bar
40.18	072460	SCHALLDAEMPFER	MUFFLER	SILENCIEUX
40.19	144272	DRUCKMESSUMFORMER 0-3MBAR	PRESSURE GAUGE TRANSFORM 0-3MBAR	TRANSFORMAT.DE PRESSION 0-3MBAR
40.24	145802	DUESE	NOZZLE	BUSE
40.24	245741	ADAPTER BING-DUESE 93613-58-40	ADAPTER 93613-58-40	ADAPTATEUR 93613-58-40

POSITION	MATERIAL-No	BEZEICHNUNG	DESCRIPTION	DESIGNATION
40.25	342943	VERSCHLUSSNIPPEL NW2,7; M5	NIPPLE NW2,7; M5	NIPPLE NW2,7; M5
40.27	342943	VERSCHLUSSNIPPEL NW2,7; M5	NIPPLE NW2,7; M5	NIPPLE NW2,7; M5

KAPITEL 38 GASPLAN LUFT/LASERPAC 93614-5-60
CHAPTER 38 PLAN - GAS DUCTS AIR/LASERPAC 93614-5-60
CHAPITRE 38 PLAN CONDUITES DE GAZ 93614-5-60

38-01	340320	GASPLAN LUFT/LASERPAC 93614-5-60	PLAN - GAS DUCTS AIR/LASERPAC 93614-5-60	PLAN CONDUITES DE GAZ 93614-5-60

14.03.2000

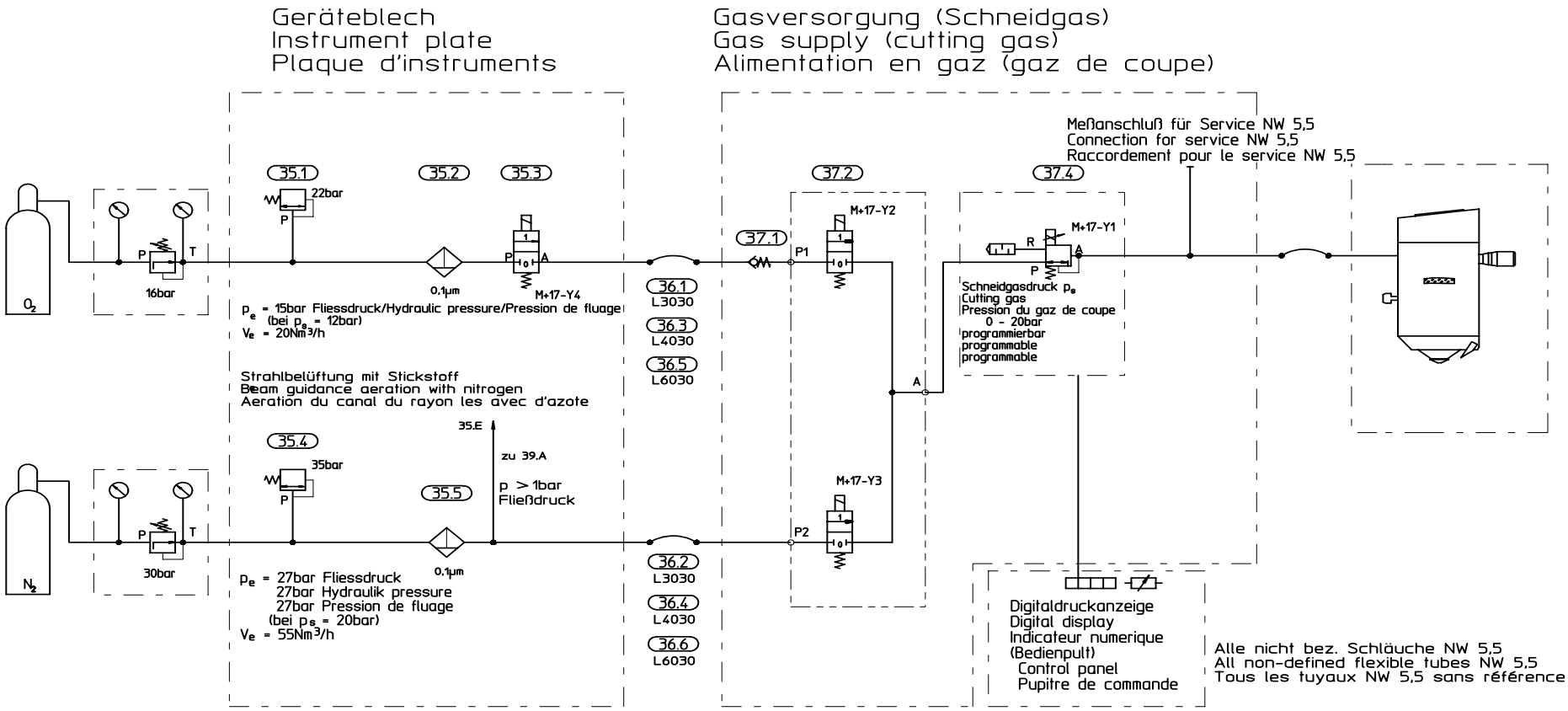

E_93614-5-60.1

18.09.2000

39. Strahlführungsbelüftung mit Laserpac-Luft (Option)

40. Strahlführungsbelüftung mit Laserpac-Luft und Luft (Optionen)
40. Guidance of beam ventilation with Laserpac air and air
40. Guidage direction du rayon ventilation avec air du Laserpac et air

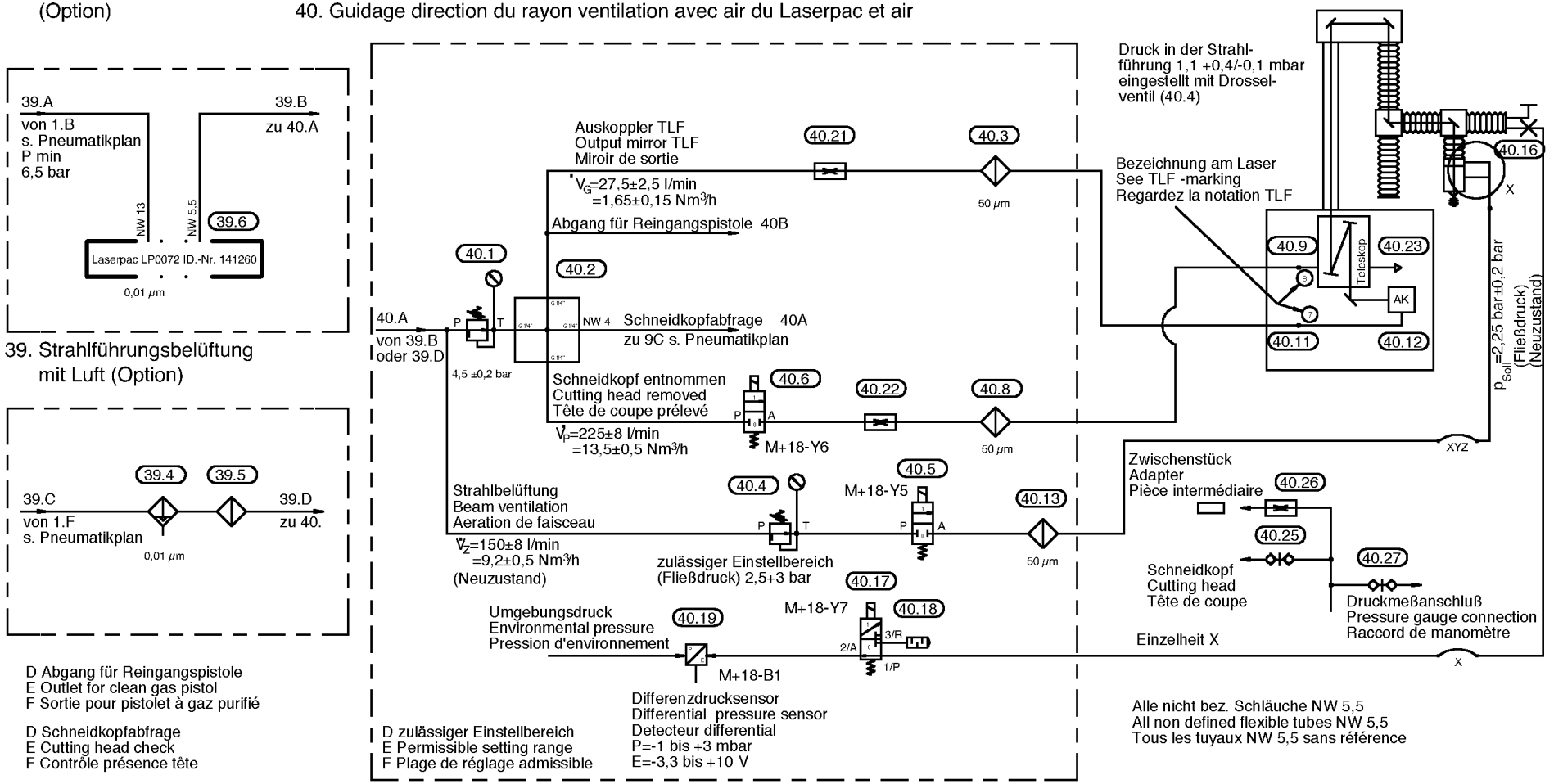

E_93614-5-60.2b

POSITION	MATERIAL-No	BEZEICHNUNG	DESCRIPTION	DESIGNATION
35.00	345006	VERSORGUNGSEINHEIT N2 / O2	SUPPLY DEVICE N2 / O2	DISP.D'ALIMENTATION N2 / O2
35.01	.	. ABBLASVENTIL 11017-22 22+2,5 BAR	. VALVE 11017-22 22+2,5 BAR	. SOUPAPE 11017-22 22+2,5 BAR
35.02	347196	FILTERELEMENT 38my KORN 1	FILTER CARTRIDGE 38my	CARTOUCHE DE FILTRE 38my
35.03	.	. 2/2 WEGEVENTIL 69200 BÜRKERT 136581H	. 2/2-WAY VALVE 69200 BÜRKERT 136581H	. VANNE A 2 VOIES A 2 POS. 69200 BÜRKERT 136581H
35.04	.	. ABBLASVENTIL 11017-35 35+3,5 BAR	. VALVE 11017-35 35+3,5 BAR	. SOUPAPE 11017-35 35+3,5 BAR
35.05	347196	FILTERELEMENT 38my KORN 1	FILTER CARTRIDGE 38my	CARTOUCHE DE FILTRE 38my
35.05	120240	SPEZIALFILTER	SPECIAL FILTER	FILTRE SPECIAL
35.06	.	. SPUELVENTIL 71019 G1/4	.	.
35.07	.	. 2/2 WEGEVENTIL 69200 BÜRKERT 136581H	. 2/2-WAY VALVE 69200 BÜRKERT 136581H	. VANNE A 2 VOIES A 2 POS. 69200 BÜRKERT 136581H
35.99	0			
36.01	145335	H-DRUCKSCHL. 6420mm lang	MAX.PRESSURE HOSE 6420mm	GAINE A PRESSION MAX. 6420mm
36.02	145334	H-DRUCKSCHL. 6440mm lang	MAX.PRESSURE HOSE 6440mm	GAINE A PRESSION MAX. 6440mm
36.03	147969	H-DRUCKSCHL. 8300mm	MAX. PRESSURE HOSE 8300mm	GAINE A PRESSION MAX. 8300mm
36.04	147971	H-DRUCKSCHL. 8300mm	MAX. PRESSURE HOSE 8300mm	GAINE A PRESSION MAX. 8300mm
36.05	111991	H-DRUCKSCHL. AFG10 BE10L-10(Ms-N2)	MAX.PRESSURE HOSE BE10L-10(Ms-N2)	GAINE A PRESSION MAX. BE10L-10(Ms-N2)
36.06	147972	HOCHDRUCKSCHLAUCH L=10400mm	MAX.PRESSURE HOSE L=10400mm	GAINE A PRESSION MAX. L=10400mm
36.99	0			
37.01	137943	RUECKSCHLAGVENTIL 40BAR R1/4	NON-RETURN VALVE	SOUPAPE D'ARRET
37.02	135151	VENTILBLOCK T2SVB42 1000-420	VALVE BLOCK T2SVB42 1000-420	BLOC DE SOUPAPE T2SVB42 1000-420
37.04	140611	REGELVENTIL G1/4"	ADJUSTING VALVE G1/4"	VANNE DE REGLAGE G1/4"
37.99	0			
39.04	944605	FILTER KPL. AGP 0003 PC	FILTER AGP 0003 PC	FILTRE AGP 0003 PC
39.04	123675	FILTERELEMENT SMFP 03/05	FILTER ELEMENT SMFP 03/05	ELEMENT DU FILTRE SMFP 03/05
39.05	944606	FILTER KPL. AGP 0006 AC	FILTER AGP 0006 AC	FILTRE AGP 0006 AC
39.05	123676	FILTERELEMENT AKP 03/10	FILTER ELEMENT AKP 03/10	ELEMENT DU FILTRE AKP 03/10
39.06	141260	LASERPAC LP0072 1006-22	LASERPAC LP0072 1006-22	LASERPAC LP0072 1006-22

POSITION	MATERIAL-No	BEZEICHNUNG	DESCRIPTION	DESIGNATION
39.99	0			
40.01	341715	DRUCKREGLER 0-6bar, öl- u.fettfrei mont.	PRESSURE REGULATOR 0-6bar	REGULATEUR DE PRESSION 0-6bar
40.02	146303	KREUZVERTEILER 3033-1/4, 4-FACH	DISTRIBUTOR 3033-1/4	DISTRIBUTEUR 3033-1/4
40.03	133105	VAKUUM-FILTER VAF-PK-6	VACUUM FILTER VAF-PK-6	FILTRE A VIDE VAF-PK-6
40.04	341715	DRUCKREGLER 0-6bar, öl- u.fettfrei mont.	PRESSURE REGULATOR 0-6bar	REGULATEUR DE PRESSION 0-6bar
40.05	141259	2/2 WEGEVENTIL OEL-U. FETTFREI MONTIERT	2/2-WAY VALVE	VANNE A 2 VOIES A 2 POS.
40.06	141259	2/2 WEGEVENTIL OEL-U. FETTFREI MONTIERT	2/2-WAY VALVE	VANNE A 2 VOIES A 2 POS.
40.08	133105	VAKUUM-FILTER VAF-PK-6	VACUUM FILTER VAF-PK-6	FILTRE A VIDE VAF-PK-6
40.09	128272	SCHOTTVERBINDER 6590-8 M16X1	CONNECTOR 6590-8 M16X1	CONNECTEUR 6590-8 M16X1
40.10	919917	AUFNAHME STRAHLSCHUTZR. 97073-130-10	ADAPTER 97073-130-10	ADAPTER 97073-130-10
40.10	919945	DECKEL DRUCKREGELUNG 97073-130-20	COVER 97073-130-20	COUVERCLE 97073-130-20
40.11	128272	SCHOTTVERBINDER 6590-8 M16X1	CONNECTOR 6590-8 M16X1	CONNECTEUR 6590-8 M16X1
40.12	245155	FLANSCH 9707-55-20	FLANGE 9707-55-20	BRIDE 9707-55-20
40.13	133105	VAKUUM-FILTER VAF-PK-6	VACUUM FILTER VAF-PK-6	FILTRE A VIDE VAF-PK-6
40.16	058769	L-SCHNELLVERSCHR. LCK-1/4-PK-6KU	L-QUICK CONNECT FITTING LCK-1/4-PK-6KU	RACCORD RAPIDE EN L LCK-1/4-PK-6KU
40.16	124558	SCHOTTVERSCHRAUBUNG SCM-1/4 9971	BULKHEAD UNION SCM-1/4 9971	RACCORD UNION PASSE- SCM-1/4 9971
40.17	145979	3/2 WEGEVENTIL G1/4 0-10bar	3/2-WAY VALVE G1/4 0-10bar	VANNE A 3 VOIES A 2 POS. G1/4 0-10bar
40.18	072460	SCHALLDAEMPFER	MUFFLER	SILENCIEUX
40.19	144272	DRUCKMESSUMFORMER 0-3MBAR	PRESSURE GAUGE TRANSFORM 0-3MBAR	TRANSFORMAT.DE PRESSION 0-3MBAR
40.21	126430	DUESE	NOZZLE	BUSE
40.21	245741	ADAPTER BING-DUESE 93613-58-40	ADAPTER 93613-58-40	ADAPTATEUR 93613-58-40
40.22	126429	DUESE	NOZZLE	BUSE
40.22	245741	ADAPTER BING-DUESE 93613-58-40	ADAPTER 93613-58-40	ADAPTATEUR 93613-58-40
40.23	246633	BLECH STRAHLBELUEFTUNG 9706-8043	SHEET 9706-8043	TOLE 9706-8043
40.25	342943	VERSCHLUSSNIPPEL NW2,7; M5	NIPPLE NW2,7; M5	NIPPLE NW2,7; M5
40.26	345115	DUESE M6-230	NOZZLE M6-230	BUSE M6-230
40.27	342943	VERSCHLUSSNIPPEL NW2,7; M5	NIPPLE NW2,7; M5	NIPPLE NW2,7; M5

KAPITEL 39 KUEHLWASSERPLAN 93614-5-70
CHAPTER 39 PLAN - COOLING WATER 93614-5-70
CHAPITRE 39 PLAN EAU REFROIDISSEMEN 93614-5-70

39-01	925020	KUEHLWASSERPLAN 93614-5-70 fuer TLF 3800	PLAN - COOLING WATER 93614-5-70 for TLF 3800	PLAN EAU REFROIDISSEMEN 93614-5-70 pour TLF 3800

22.03.2000

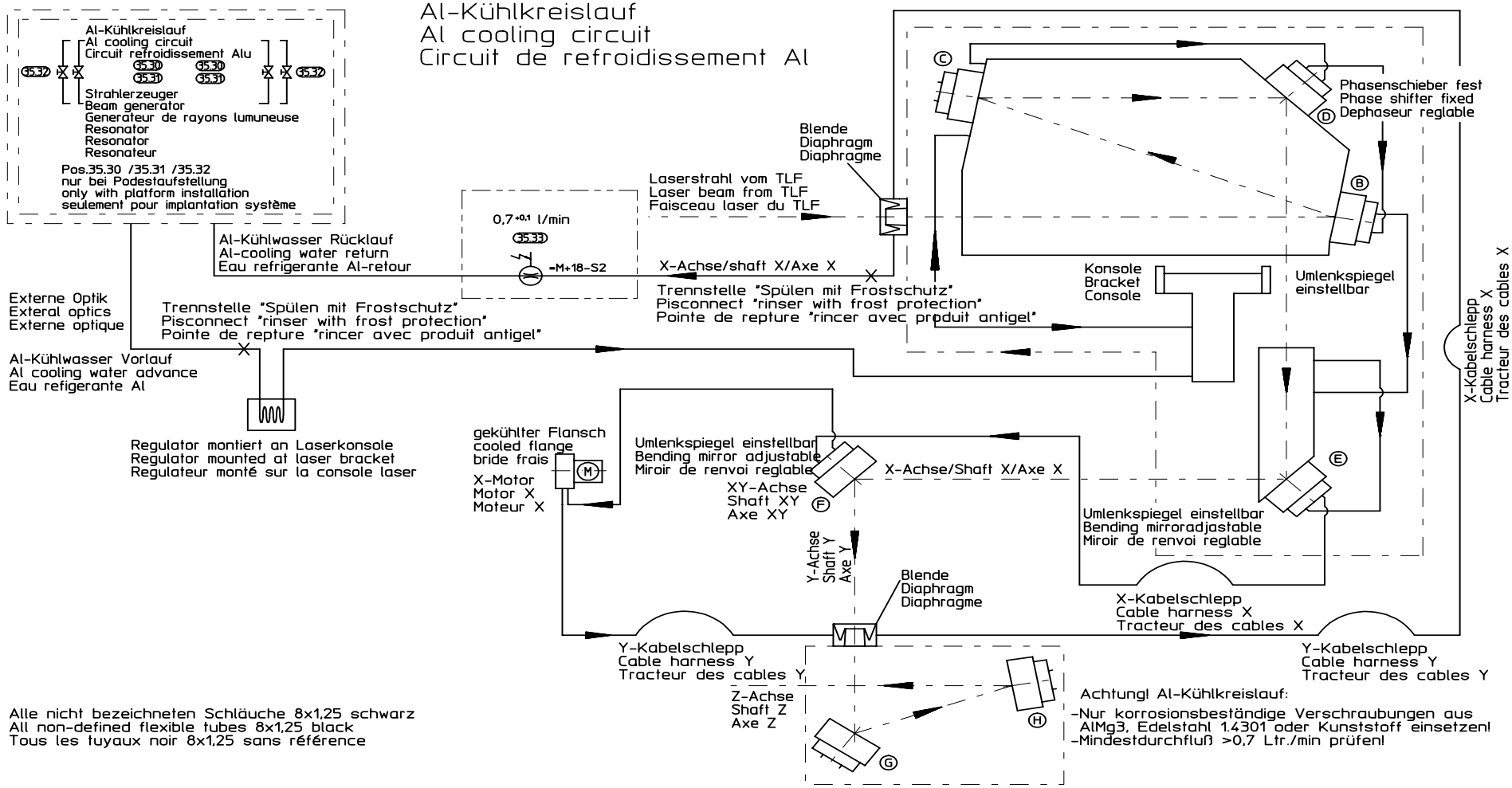

D Achtung! Al Kühlkreislauf: Nur korrosionsbeständige Verschraubungen aus Almg3, Edelstahl 1.4301 od. Kunststoff einsetzen!
E Attention! Cooling circuit Al: Only use corrosion-resitant fittings made of Almg3,stailess steel 1.4301 or plastic!
F Attention! Circuit de refroidissement Alu: N'utiliser que des raccords résistants à la corrosion en Almg3, inox 1.4302 au en plastique

E_93614-5-70.1

21.03.2000

Cu-Kühlkreislauf
Cu cooling circuit
Cicuit refroidissement Cu

Podestaufstellung/Platform installation/Implantation système
Laser-Kühlaggregat
Laser cooling unit
Groupe frigorifique laser

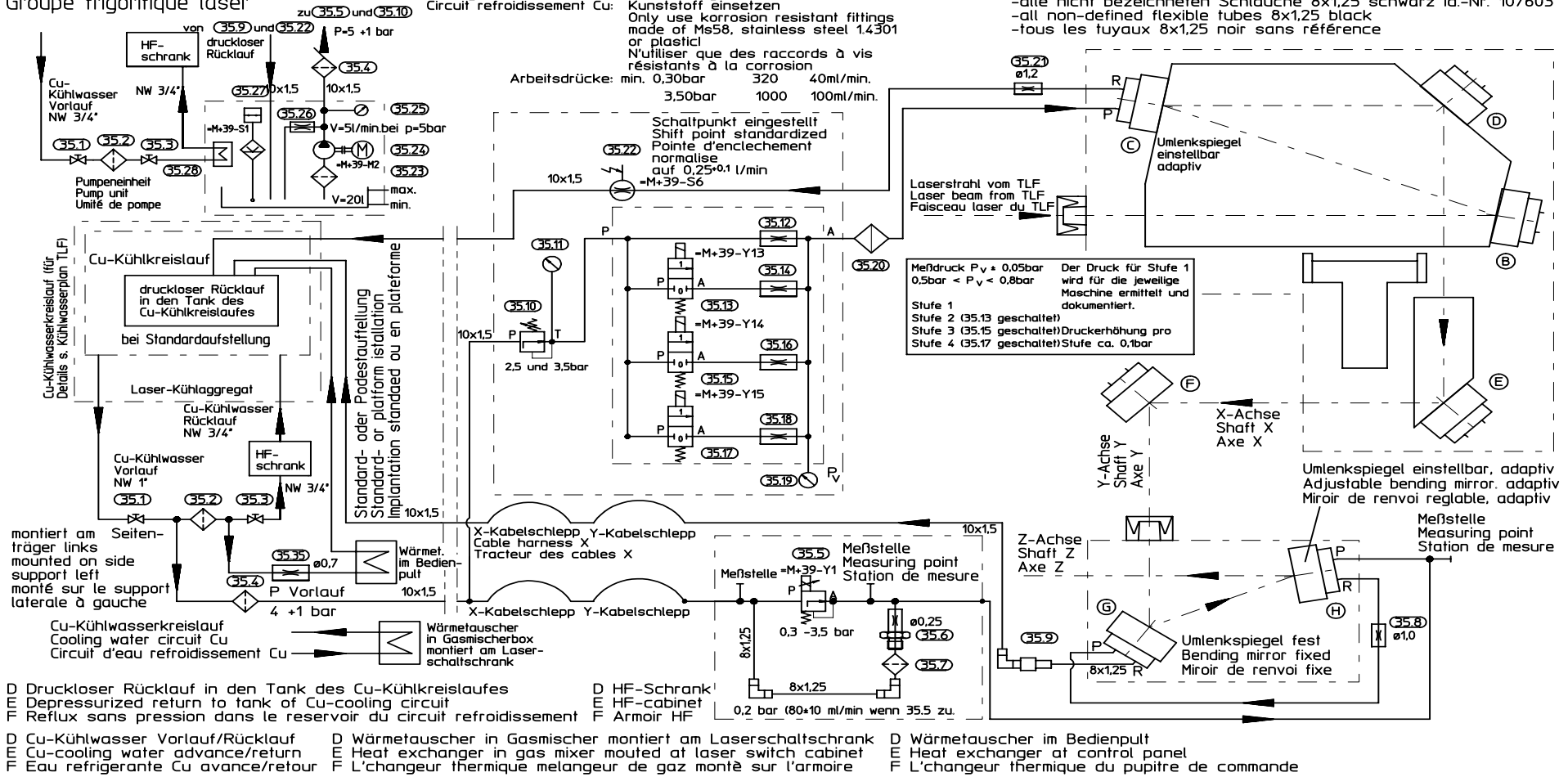

POSITION	MATERIAL-No	BEZEICHNUNG	DESCRIPTION	DESIGNATION
35.01	951198	KUGELHAHN KPL. RECHTS 93614-183-111	BALL COCK 93614-183-111	ROBINET A TOURNANT 93614-183-111
35.02	143107	FILTERGEHAEUSE R3/4", INNENGEWINDE	FILTER HOUSING	CARTER DU FILTRE
35.02	146152	FILTERKERZE	FILTER CARTRIDGE	CARTOUCHE DE FILTRE
35.03	939082	KUGELHAHN KPL. LINKS 93614-183-100	BALL COCK 93614-183-100	ROBINET A TOURNANT 93614-183-100
35.04	143107	FILTERGEHAEUSE R3/4", INNENGEWINDE	FILTER HOUSING	CARTER DU FILTRE
35.04	146152	FILTERKERZE	FILTER CARTRIDGE	CARTOUCHE DE FILTRE
35.05	140281	DRUCKREGELVENTIL 1/4" NW6 WASSER	PRESSURE REGULATING VALVE 1/4" NW6	SOUPAPE REGULAT.PRESSION 1/4" NW6
35.06	140282	DUESE	NOZZLE	BUSE
35.06	914101	KUPPLUNGSSTUECK 93613-182-75	CLUTCH MEMBER 93613-182-75	PIECE D'EMBRAYAGE 93613-182-75
35.07	347216	FILTER KPL. 1006-124	FILTER 1006-124	FILTRE 1006-124
35.08	126432	DUESE	NOZZLE	BUSE
35.08	245741	ADAPTER BING-DUESE 93613-58-40	ADAPTER 93613-58-40	ADAPTATEUR 93613-58-40
35.09	135305	REDUZIERUNG 6800-8-10	REDUCTION 6800-8-10	REDUCTION 6800-8-10
35.09	142425	WINKELSTECKVERBINDER 6550-10	CIRCUIT CONNECTOR 6550-10	CONNECTION A FICHE 6550-10
35.10	125468	REGLER 1000-395	REGULATOR 1000-395	REGULATEUR 1000-395
35.11	141429	MANOMETER 0-6bar NG40 G1/8	PRESSURE GAUGE 0-6bar NG40 G1/8	MANOMETRE 0-6bar NG40 G1/8
35.11	141732	DICHTRING 2665-1/8	SEALING RING 2665-1/8	BAGUE D'ETANCHEITE 2665-1/8
35.12	147555	DUESE d=0,90 M4	NOZZLE d=0,90 M4	BUSE d=0,90 M4
35.13	149401	WEGEVENTIL-EINSATZ	VALVE CORE	OBUS DE VALVE
35.13	149400	MAGNETSPULE	FIELD COIL	BOBINE EXCITATRICE
35.14	149399	DUESE D=0,3 M4	NOZZLE D=0,3 M4	BUSE D=0,3 M4
35.15	149401	WEGEVENTIL-EINSATZ	VALVE CORE	OBUS DE VALVE
35.15	149400	MAGNETSPULE	FIELD COIL	BOBINE EXCITATRICE
35.16	149399	DUESE D=0,3 M4	NOZZLE D=0,3 M4	BUSE D=0,3 M4
35.17	149401	WEGEVENTIL-EINSATZ	VALVE CORE	OBUS DE VALVE
35.17	149400	MAGNETSPULE	FIELD COIL	BOBINE EXCITATRICE
35.18	149399	DUESE D=0,3 M4	NOZZLE D=0,3 M4	BUSE D=0,3 M4
35.19	149402	MANOMETER 0-1,6 bar D40mm KL.1.6	PRESSURE GAUGE 0-1,6 bar D40mm KL.1.6	MANOMETRE 0-1,6 bar D40mm KL.1.6
35.20	347216	FILTER KPL. 1006-124	FILTER 1006-124	FILTRE 1006-124

POSITION	MATERIAL-No	BEZEICHNUNG	DESCRIPTION	DESIGNATION
35.21	146562	DUESE	NOZZLE	BUSE
35.21	245741	ADAPTER BING-DUESE 93613-58-40	ADAPTER 93613-58-40	ADAPTATEUR 93613-58-40
35.22	147023	STROEMUNGSWAECHTER G1/4"MS 0,2-1,2L/MIN	CONTROL OF CURRENT G1/4"MS 0,2-1,2L/MIN	CONTROL DE COURANT G1/4"MS 0,2-1,2L/MIN
35.23	145847	SCHMUTZFAENGER	DIRT PAN	PANIER DECRASSOIR
35.24	145852	PUMPE	PUMP	POMPE
35.24	145853	MOTOR 400V/50HZ 480V/60HZ	MOTOR 400V/50HZ 480V/60HZ	MOTEUR 400V/50HZ 480V/60HZ
35.25	145851	MANOMETER 0-10 bar	PRESSURE GAUGE 0-10 bar	MANOMETRE 0-10 bar
35.26	145850	DUESE	NOZZLE	BUSE
35.27	145849	NIVEAUSCHALTER	SWITCH	INTERRUPTEUR
35.28	145848	WAERMETAUSCHER	HEAT EXCHANGER	ECHANGEUR DE CHALEUR
35.30	909246	KUGELHAHN KPL. D=25MM S97526-362	BALL COCK S97526-362	ROBINET A TOURNANT S97526-362
35.31	909247	KUGELHAHN KPL. D=40MM S97526-363	BALL COCK S97526-363	ROBINET A TOURNANT S97526-363
35.32	909244	KUGELHAHN KPL. D=20MM S97526-361	BALL COCK S97526-361	ROBINET A TOURNANT S97526-361
35.33	341547	STROEMUNGSWAECHTER G1/4" VA 0,5-3 L/min	CONTROL OF CURRENT G1/4" VA 0,5-3 L/min	CONTROL DE COURANT G1/4" VA 0,5-3 L/min
35.35	245741	ADAPTER BING-DUESE 93613-58-40	ADAPTER 93613-58-40	ADAPTATEUR 93613-58-40
35.35	145802	DUESE	NOZZLE	BUSE

KAPITEL 40 KUEHLWASSERPLAN 93614-5-71
CHAPTER 40 PLAN - COOLING WATER 93614-5-71
CHAPITRE 40 PLAN EAU REFROIDISSEMEN 93614-5-71

40-01	927148	KUEHLWASSERPLAN 93614-5-71 fuer TLF 1800/2400/3000	PLAN - COOLING WATER 93614-5-71 for TLF 1800/2400/3000	PLAN EAU REFROIDISSEMEN 93614-5-71 pour TLF 1800/2400/3000

21.03.2000

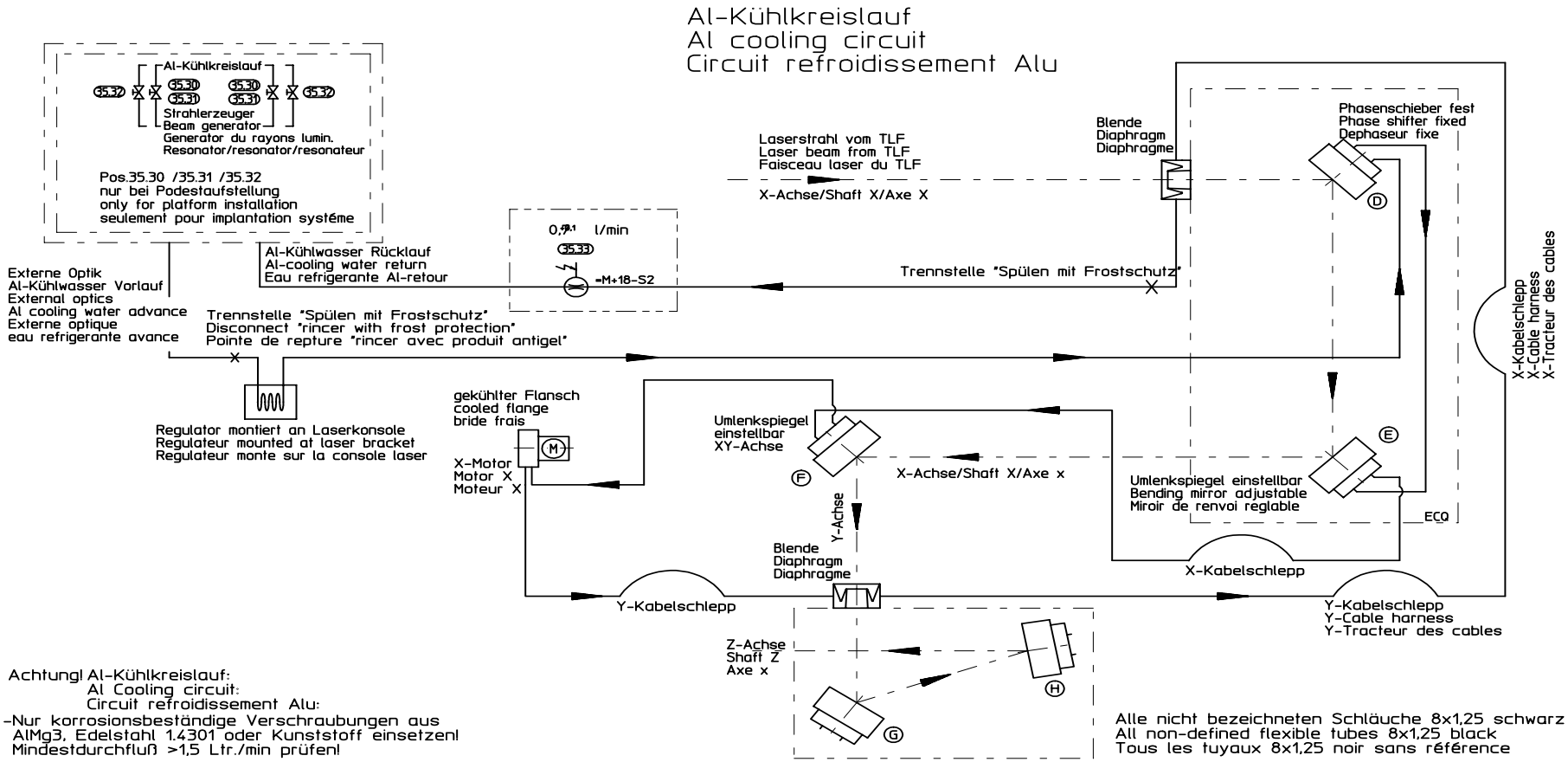

D Achtung! Al Kühlkreislauf: Nur korrosionsbeständige Verschraubungen aus Almg3, Edelstahl 1.4301 od. Kunststoff einsetzen!
E Attention! Cooling circuit Al: Only use corrosion-resitant fittings made of Almg3,stailess steel 1.4301 or plastic!
F Attention! Circuit de refroidissement Alu: N'utiliser que des raccordements resistants à la corrosion en Almg3, inox 1.4302 au en plastique

E_93614-5-71.1

21.03.2000

Podestaufstellung/Platform installation/Implantation système
Laser-Kühlaggregat
Laser chiller
Système de refroidissement

Cu-Kühlkreislauf
Cu cooling circuit
Circuit refroidissement Cu

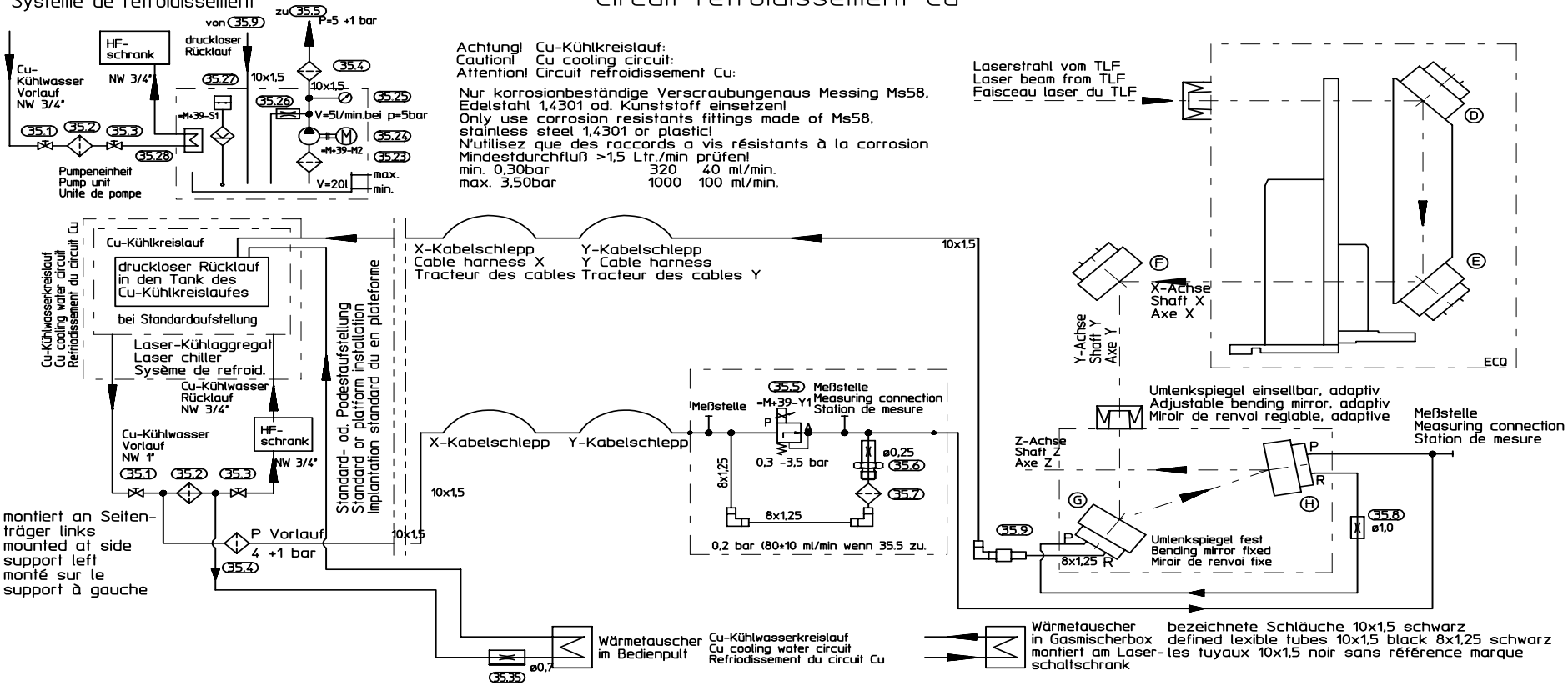

D druckloser Rücklauf in den Tank des Cu-Kreislaufes
E Depressurized return to tank of Cu circuit
F Reflux sans pression dans le reservoir du circuit Cu

D HF-Schrank
E HF-cabinet
F Armoir HF

D Rücklauf/Vorlauf
E return/advance
F retour/advance

D Wärmetauscher im Gasmischer montiert am Laserschaltschrank
E Heat exchanger in gas mixer mounted at laser switch cabinet
F L'changeur thermique melangeur de gaz è montè sur l'armoire

E_93614-5-71.2

POSITION	MATERIAL-No	BEZEICHNUNG	DESCRIPTION	DESIGNATION
35.01	951198	KUGELHAHN KPL. RECHTS 93614-183-111	BALL COCK 93614-183-111	ROBINET A TOURNANT 93614-183-111
35.02	143107	FILTERGEHAEUSE R3/4", INNENGEWINDE	FILTER HOUSING	CARTER DU FILTRE
35.02	146152	FILTERKERZE	FILTER CARTRIDGE	CARTOUCHE DE FILTRE
35.03	939082	KUGELHAHN KPL. LINKS 93614-183-100	BALL COCK 93614-183-100	ROBINET A TOURNANT 93614-183-100
35.04	143107	FILTERGEHAEUSE R3/4", INNENGEWINDE	FILTER HOUSING	CARTER DU FILTRE
35.04	146152	FILTERKERZE	FILTER CARTRIDGE	CARTOUCHE DE FILTRE
35.05	140281	DRUCKREGELVENTIL 1/4" NW6 WASSER	PRESSURE REGULATING VALVE 1/4" NW6	SOUPAPE REGULAT.PRESSION 1/4" NW6
35.06	140282	DUESE	NOZZLE	BUSE
35.06	914101	KUPPLUNGSSTUECK 93613-182-75	CLUTCH MEMBER 93613-182-75	PIECE D'EMBRAYAGE 93613-182-75
35.07	347216	FILTER KPL. 1006-124	FILTER 1006-124	FILTRE 1006-124
35.08	126432	DUESE	NOZZLE	BUSE
35.08	245741	ADAPTER BING-DUESE 93613-58-40	ADAPTER 93613-58-40	ADAPTATEUR 93613-58-40
35.09	135305	REDUZIERUNG 6800-8-10	REDUCTION 6800-8-10	REDUCTION 6800-8-10
35.09	142425	WINKELSTECKVERBINDER 6550-10	CIRCUIT CONNECTOR 6550-10	CONNECTION A FICHE 6550-10
35.23	145847	SCHMUTZFAENGER	DIRT PAN	PANIER DECRASSOIR
35.24	145852	PUMPE	PUMP	POMPE
35.24	145853	MOTOR 400V/50HZ 480V/60HZ	MOTOR 400V/50HZ 480V/60HZ	MOTEUR 400V/50HZ 480V/60HZ
35.25	145851	MANOMETER 0-10 bar	PRESSURE GAUGE 0-10 bar	MANOMETRE 0-10 bar
35.26	145850	DUESE	NOZZLE	BUSE
35.27	145849	NIVEAUSCHALTER	SWITCH	INTERRUPTEUR
35.28	145848	WAERMETAUSCHER	HEAT EXCHANGER	ECHANGEUR DE CHALEUR
35.30	909246	KUGELHAHN KPL. D=25MM S97526-362	BALL COCK S97526-362	ROBINET A TOURNANT S97526-362
35.31	909247	KUGELHAHN KPL. D=40MM S97526-363	BALL COCK S97526-363	ROBINET A TOURNANT S97526-363
35.32	909244	KUGELHAHN KPL. D=20MM S97526-361	BALL COCK S97526-361	ROBINET A TOURNANT S97526-361
35.33	341547	STROEMUNGSWAECHTER G1/4" VA 0,5-3 L/min	CONTROL OF CURRENT G1/4" VA 0,5-3 L/min	CONTROL DE COURANT G1/4" VA 0,5-3 L/min
35.35	145802	DUESE	NOZZLE	BUSE
35.35	245741	ADAPTER BING-DUESE 93613-58-40	ADAPTER 93613-58-40	ADAPTATEUR 93613-58-40

KAPITEL 41 SPANNEINRICHTUNG ROTOLAS 93614-704
CHAPTER 41 CLAMP ROTOLAS 93614-704
CHAPITRE 41 FER DE FIXATION 93614-704

41-01	903854	SPANNEINRICHTUNG ROTOLAS 93614-704	CLAMP ROTOLAS 93614-704	FER DE FIXATION 93614-704

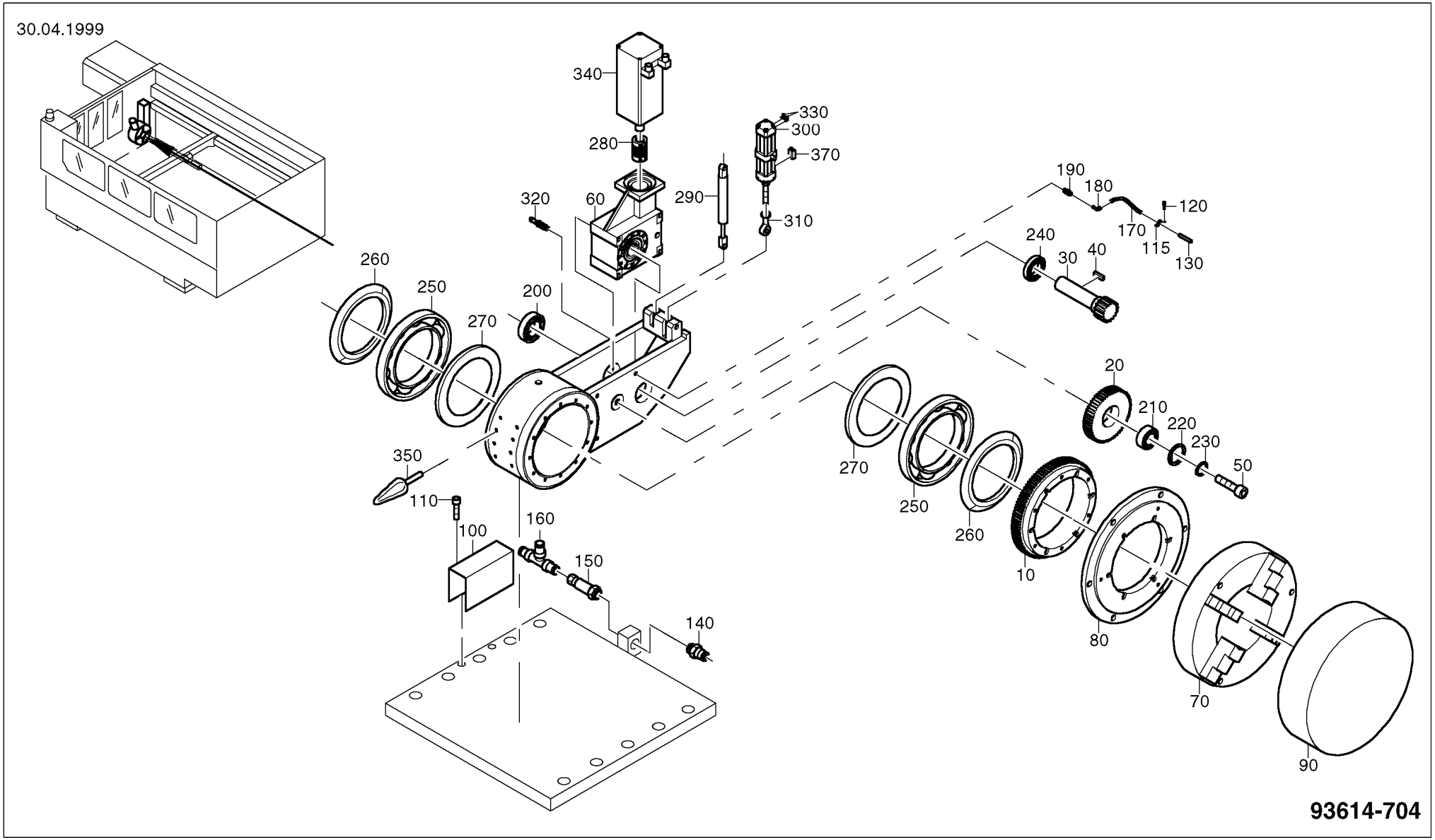
30.04.1999
340
330
300
280
370
320
60
290
310
190
180
120
170
115
130
240
30
40
260
250
270
200
20
210
220
230
50
350
110
100
160
150
140
10
80
70
90
93614-704

POSITION	MATERIAL-No	BEZEICHNUNG	DESCRIPTION	DESIGNATION
0010	903415	GETRIEBERAD 93614-704-30	GEAR WHEEL 93614-704-30	ROVE DIENGRENAGE 93614-704-30
0020	903417	ZWISCHENRAD 93614-704-40	INTERMEDIATE GEAR 93614-704-40	PIGNON INTERMEDIAIRE 93614-704-40
0030	903418	RITZEL 93614-704-50	PINION 93614-704-50	PIGNON 93614-704-50
0040	012572	PASSFEDER GEH. DIN 6885 A8X7X40-C45K	KEY DIN 6885 A8X7X40-C45K	CLAVETTE DIN 6885 A8X7X40-C45K
0050	015369	ZYLINDERSCHR. DIN 912 M12X50-12.9	CHEESEHEAD SCREW DIN 912 M12X50-12.9	VIS CYLINDRIQUE DIN 912 M12X50-12.9
0060	141191	SCHNECKENGETRIEBE 93614-704-100	WORM GEAR 93614-704-100	ENGRENAGE A VIS SANS FI 93614-704-100
0070	128378	VIERBACKENFUTTER 1000-403	FOUR-JAW CHUCK 1000-403	MANDRIN A 4 MORS 1000-403
0080	247928	FLANSCH 93613-704-120	FLANGE 93613-704-120	BRIDE 93613-704-120
0090	248698	ABDECKUNG GESCHW. 93613-710-170	COVER 93613-710-170	COUVERCLE 93613-710-170
0100	903885	ABDECKHAUBE 93614-704-270	COVER 93614-704-270	CAPOT DE COUVERTURE 93614-704-270
0110	014729	ZYLINDERSCHR. DIN 912 M6X12-12.9	CHEESEHEAD SCREW DIN 912 M6X12-12.9	VIS CYLINDRIQUE DIN 912 M6X12-12.9
0115	123671	ROHRSCHELLE	PIPE CLIP	BRIDE POUR TUYAUX
0120	014451	ZYLINDERSCHR. DIN 912 M4X22-12.9	CHEESEHEAD SCREW DIN 912 M4X22-12.9	VIS CYLINDRIQUE DIN 912 M4X22-12.9
0130	123650	VERDICHTERDUESE	NOZZLE	BUSE
0140	133519	EINSCHRAUBVERSCHR. 6511-4-1/8	STRAIGHT SCREW-IN UNION 6511-4-1/8	RACCORD DROIT 6511-4-1/8
0150	140173	ZUMESSVENTIL	VALVE	SOUPAPE
0160	133516	T-STUECK 6540-4	T-PIECE 6540-4	PIECE EN T 6540-4
0170	079772	POLYAMID-ROHR	POLYAMID TUBE	TUYAU EN POLYAMIDE
0180	144165	WINKELSTECKANSCHLUSS 6555-4-4	PLUG-IN CONNECTION 6555-4-4	RACCORDEM.EMBROCHABLE 6555-4-4
0190	144164	SCHOTTVERBINDER 6590-4 M10X1	BULKHEAD UNION 6590-4 M10X1	RACCORD UNION PASSE- 6590-4 M10X1
0200	085245	RILLENKUGELLAGER DIN 625 6208-2RS	GROOVED BALL BEARING DIN 625 6208-2RS	ROUELEMENT A BILLES DIN 625 6208-2RS
0210	125379	RILLENKUGELLAGER	GROOVED BALL BEARING	ROUELEMENT A BILLES
0220	021563	SICHERUNGSRING DIN 472 62X2-FDST	RETAINING RING DIN 472 62X2-FDST	CIRCLIPS DIN 472 62X2-FDST
0230	021245	SICHERUNGSRING DIN 471 30X1,5-FDST	RETAINING RING DIN 471 30X1,5-FDST	CIRCLIPS DIN 471 30X1,5-FDST
0240	125380	RILLENKUGELLAGER	GROOVED BALL BEARING	ROUELEMENT A BILLES
0250	128075	RILLENKUGELLAGER	GROOVED BALL BEARING	ROUELEMENT A BILLES
0260	128080	NILOS-RING	NILOS RING	BAGUE NILOS
0270	128081	NILOS-RING	NILOS RING	BAGUE NILOS
0280	141192	METALLBALGKUPPLUNG AKD30-19H7-24H7	METAL CLUTCH AKD30-19H7-24H7	EMBRAYAGE METALLIQUE AKD30-19H7-24H7

POSITION	MATERIAL-No	BEZEICHNUNG	DESCRIPTION	DESIGNATION
0290	135943	GASFEDER	GAS SPRING	AMORTISSEUR PNEUMATIQUE
0300	144990	ZYLINDER DOPPELTW. D63 HUB125	DOUBLE-ACTING CYLINDER D63 HUB125	CYLINDRE A DOUBLE EFFET D63 HUB125
0310	084280	GELENKKOPF	SWIVELLING HEAD	TETE A ROTULE
0320	092900	NAEHERUNGSSCHALTER	PROXIMITY SWITCH	DETECTEUR DE PROXIMITE
0330	135663	WINKELVERSCHRAUBUNG 6521-8-3/8	ELBOW UNION 6521-8-3/8	RACCORD A COUDE 6521-8-3/8
0340	140470	DREHSTROMSERVOMOTOR	ROTARY CURRENT ACTUATOR	SERVOMOTEUR COUR.TRIPHASE
0350	131068	GRIFF FEST	HANDLE	POIGNEE
0370	121832	ZYLINDERSCHALTER	CYLINDER SWITCH	INTERRUPTEUR DE VERIN

KAPITEL 42 ANTRIEB-SPANNFUTTER ROTOLAS 93614-806
CHAPTER 42 DRIVE-CHUCK ROTOLAS 93614-806
CHAPITRE 42 ENTRAINEMENT-MANDRIN ROTOLAS 93614-806

42-01	913627	ANTRIEB-SPANNFUTTER ROTOLAS 93614-806	DRIVE-CHUCK ROTOLAS 93614-806	ENTRAINEMENT-MANDRIN ROTOLAS 93614-806

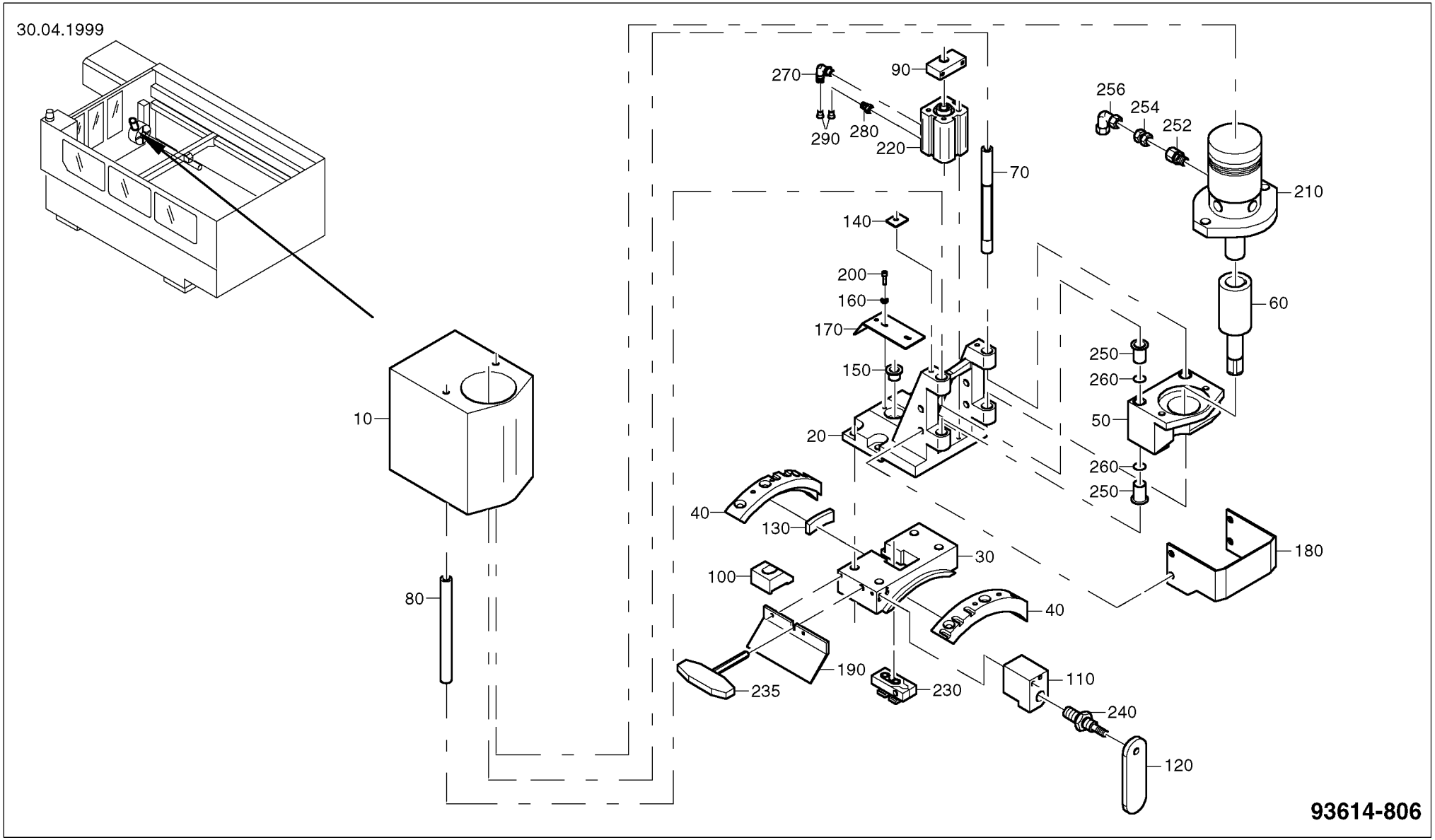
30.04.1999
270
90
290
280
220
256
254
252
210
70
140
200
160
170
150
20
60
250
260
50
260
250
10
80
40
130
30
100
40
180
190
235
230
110
240
120
93614-806

POSITION	MATERIAL-No	BEZEICHNUNG	DESCRIPTION	DESIGNATION
0010	257160	HAUBE 93613-808	CAP 93613-808	CALOTTE 93613-808
0020	257832	HALTERUNG 93613-806-90	HOLDER 93613-806-90	ATTACHE 93613-806-90
0030	257168	KONSOLE 93613-806-100	CONSOLE 93613-806-100	CONSOLE 93613-806-100
0040	257169	FUEHRUNG 93613-806-110	GUIDE 93613-806-110	GUIDAGE 93613-806-110
0050	257170	HALTERUNG 93613-806-120	HOLDER 93613-806-120	ATTACHE 93613-806-120
0060	257171	SCHLUESSEL 93613-806-130	KEY 93613-806-130	CLE 93613-806-130
0070	257172	FUEHRUNGSSTANGE 93613-806-160	GUIDE ROD 93613-806-160	TIGE DE GUIDAGE 93613-806-160
0080	257173	FUEHRUNGSSTANGE 93613-806-170	GUIDE ROD 93613-806-170	TIGE DE GUIDAGE 93613-806-170
0090	257174	HALTER 93613-806-180	HOLDER 93613-806-180	SUPPORT 93613-806-180
0100	257175	ANSCHLAG 93613-806-190	STOP 93613-806-190	BUTEE 93613-806-190
0110	257176	HALTER 93613-806-200	HOLDER 93613-806-200	SUPPORT 93613-806-200
0120	257178	HEBEL 93613-806-220	LEVER 93613-806-220	LEVIER 93613-806-220
0130	257179	DRUCKSTUECK 93613-806-230	THRUST PIECE 93613-806-230	PIECE DE PRESSION 93613-806-230
0140	257180	BLECH 93613-806-240	SHEET 93613-806-240	TOLE 93613-806-240
0150	257181	BUCHSE 93613-806-250	BUSHING 93613-806-250	DOUILLE 93613-806-250
0160	257182	DISTANZBUCHSE 93613-806-260	SPACER BUSHING 93613-806-260	DOUILLE D'ECARTEMENT 93613-806-260
0170	257183	FUEHRUNGSPLATTE 93613-806-270	GUIDE PLATE 93613-806-270	PLAQUE DE GUIDAGE 93613-806-270
0180	257184	SCHUTZBLECH 93613-806-280	PROTECTIVE SHEET 93613-806-280	TOLE DE PROTECTION 93613-806-280
0190	257880	SCHUTZBLECH 93613-806-300	PROTECTIVE SHEET 93613-806-300	TOLE DE PROTECTION 93613-806-300
0200	014540	ZYLINDERSCHR. DIN 912 M5X16-12.9	CHEESEHEAD SCREW DIN 912 M5X16-12.9	VIS CYLINDRIQUE DIN 912 M5X16-12.9
0210	139332	HYDROMOTOR MF 130	HYDRAULIC MOTOR MF 130	MOTEUR HYDRAULIQUE MF 130
0220	135460	KURZHUBZYLINDER D25 HUB32	SHORT STROKE CYLINDER D25 HUB32	CYLINDRE A FAIBLE COURSE D25 HUB32
0220	146418	ZYLINDERSCHALTER	CYLINDER SWITCH	INTERRUPTEUR DE VERIN
0230	135463	TIEFSPANNBACKE	CLAMPING JAW	MORS DE SERRAGE
0235	002965	6KT-SCHRAUBENDREHER T GRIFF6,0 52138135		
0240	135462	ARRETIERBOLZEN	RETAINING PIN	DOIGT D'ARRET
0250	048109	BUCHSE MB 1620 DU	BUSHING MB 1620 DU	DOUILLE MB 1620 DU
0252	129449	GER.EINSCHRAUBVERSCHRAUBUNG	STRAIGHT SCREW-IN UNION	RACCORD DROIT
0254	123799	GERADE VERBINDUNG SNV 12L	JOINT SNV 12L	JONCTION SNV 12L

POSITION	MATERIAL-No	BEZEICHNUNG	DESCRIPTION	DESIGNATION
0256	124525	WINKELVERSCHRAUBUNG P-WV 12L	ELBOW UNION P-WV 12L	RACCORD A COUDE P-WV 12L
0260	059560	DICHTRING 0-3/8	SEALING RING 0-3/8	BAGUE D'ETANCHEITE 0-3/8
0270	128309	WINKELVERSCHRAUBUNG 6521-6-1/8	ELBOW UNION 6521-6-1/8	RACCORD A COUDE 6521-6-1/8
0280	117004	EINSCHRAUBVERSCHR. 6511-6-1/8	SCREW-IN UNION 6511-6-1/8	RACCORD A VIS 6511-6-1/8
0290	117660	ROHRBLENDE 93612-20044	TUBE SHUTTER 93612-20044	OBTURATEUR 93612-20044

KAPITEL 43 ABSAUGUNG ROTOLAS 93613-713
CHAPTER 43 VACUUM SYSTEM ROTOLAS 93613-713
CHAPITRE 43 ASPIRATION ROTOLAS 93613-713

43-01	248927	ABSAUGUNG ROTOLAS 93613-713	VACUUM SYSTEM ROTOLAS 93613-713	ASPIRATION ROTOLAS 93613-713

30.04.1999

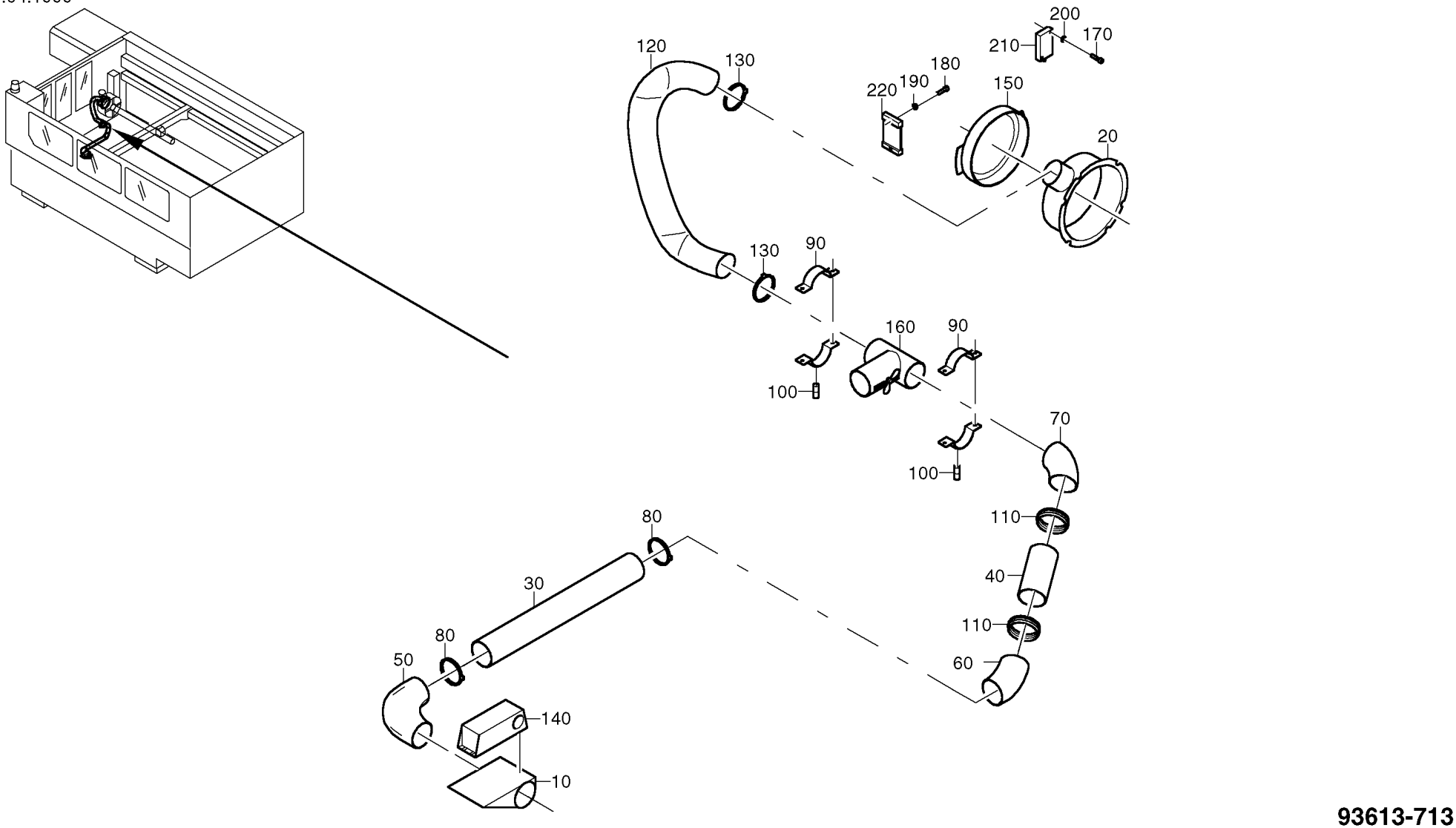

93613-713

POSITION	MATERIAL-No	BEZEICHNUNG	DESCRIPTION	DESIGNATION
0010	248929	KLAPPE 93613-713-10	FLAP 93613-713-10	CLAPET 93613-713-10
0020	248930	TRICHTER 93613-713-20	FUNNEL 93613-713-20	GOULOTTE D'EVACUATION 93613-713-20
0030	248951	ROHR 93613-213-40 ***bei TC L 3030***	PIPE 93613-213-40 ***for TC L 3030***	TUYAU 93613-213-40 ***pour TC L 3030***
0030	131912	ROHR 93673-713-40 ***bei TC L 4030/6030***	PIPE 93673-713-40 ***for TC L 4030/6030***	TUYAU 93673-713-40 ***pour TC L 4030/6030***
0040	128598	VERBINDUNGSROHR	PIPE	TUYAU
0050	128528	BOGEN	ELBOW PART	RACCORD COURBE
0060	128529	BOGEN	ELBOW PART	RACCORD COURBE
0070	128592	BOGEN	ELBOW PART	RACCORD COURBE
0080	128594	UNIVERSALBRIDE VBR1 D80	CLIP VBR1 D80	COLLIER VBR1 D80
0090	123278	UNIVERSALBRIDE VBRU 80	CLIP VBRU 80	COLLIER VBRU 80
0100	121015	DOPPELGEWINDESTFT	SET SCREW	GOUPILLE FILETEE
0110	128596	MUFFE D80 VUNP	BUSHING D80 VUNP	MANCHON D80 VUNP
0120	128597	ALUFLEX-ROHR	PIPE	TUYAU
0130	128593	SCHLAUCHBRIDE 2SBR140	HOSE CLIP 2SBR140	COLLIER DE TUYAU 2SBR140
0140	128595	KLAPPENANTRIEB	DRIVE	ENTRAINEMENT
0150	130969	DECKEL 93613-713-170	COVER 93613-713-170	COUVERCLE 93613-713-170
0160	252131	VERTEILERSTUECK 93613-713-180	DISTRIBUTOR PIECE 93613-713-180	PIECE DE DISTRIBUTION 93613-713-180
0170	015997	ZYLINDERSCHR. DIN 912 M4X20-12.9	CHEESEHEAD SCREW DIN 912 M4X20-12.9	VIS CYLINDRIQUE DIN 912 M4X20-12.9
0180	014419	ZYLINDERSCHR. DIN 912 M4X10-12.9	CHEESEHEAD SCREW DIN 912 M4X10-12.9	VIS CYLINDRIQUE DIN 912 M4X10-12.9
0190	022292	SECHSKANTMUTTER DIN 934 M4-10	HEX. NUT DIN 934 M4-10	ECROU 6 PANS DIN 934 M4-10
0200	012440	SCHEIBE BRUENIERT DIN 125 A4,3-ST	WASHER DIN 125 A4,3-ST	RONDELLE DIN 125 A4,3-ST
0210	125762	REFLEXIONSLICHTSCHRANKE	LIGHT BARRIER	BARRIERE LUMINEUSE
0220	125718	REFLEKTOR	REFLECTOR	REFLECTEUR

KAPITEL 44 ANSCHLAG ROTOLAS 93614-716
CHAPTER 44 STOP ROTOLAS 93614-716
CHAPITRE 44 BUTEE ROTOLAS 93614-716

44-01	916737	ANSCHLAG ROTOLAS 93614-716	STOP ROTOLAS 93614-716	BUTEE ROTOLAS 93614-716

30.04.1999

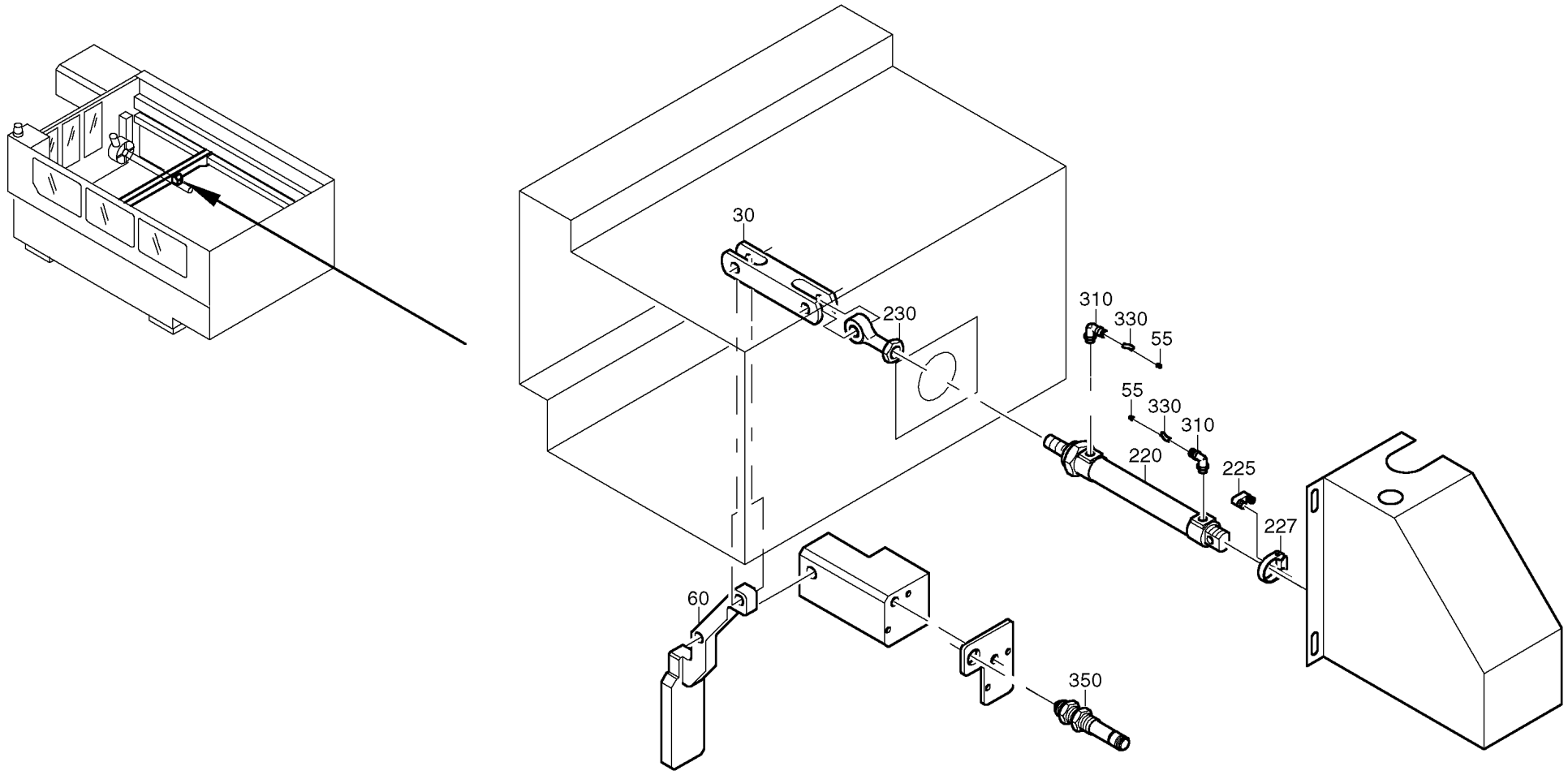

93614-716

POSITION	MATERIAL-No	BEZEICHNUNG	DESCRIPTION	DESIGNATION
0030	249526	STANGE 93613-716-30 ***bei TC L 3030***	BAR 93613-716-30 ***for TC L 3030***	BARRE 93613-716-30 ***pour TC L 3030***
0030	250063	STANGE 93673-716-30 ***bei TC L 4030/6030***	BAR 93673-716-30 ***for TC L 4030/6030***	BARRE 93673-716-30 ***pour TC L 4030/6030***
0055	250997	BLENDE 93613-716-55	SHIELD 93613-716-55	DIAPHRAGME 93613-716-55
0060	249517	HEBEL GESCHW. 93613-717	LEVER 93613-717	LEVIER 93613-717
0220	119283	ZYLINDER DOPPELTW. DSNU-25-125-PPV	DOUBLE-ACTING CYLINDER DSNU-25-125-PPV	CYLINDRE A DOUBLE EFFET DSNU-25-125-PPV
0225	133451	NAEHERUNGSSCHALTER SMEO-4U-S-LED-.	PROXIMITY SWITCH SMEO-4U-S-LED-.	INTERRUPTEUR DE PROXIMITE SMEO-4U-S-LED-
0227	119284	BEFESTIGUNGSBAUSATZ SMBR-25	KIT SMBR-25	LOT SMBR-25
0230	078452	GELENKKOPF	SWIVELLING HEAD	TETE A ROTULE
0310	128309	WINKELVERSCHRAUBUNG 6521-6-1/8	ELBOW UNION 6521-6-1/8	RACCORD A COUDE 6521-6-1/8
0330	123394	KUNSTSTOFFSCHLAUCH PUN 6X1 DUO	PLASTIC HOSE PUN 6X1 DUO	TUYAU EN PLASTIQUE PUN 6X1 DUO
0350	139966	EINBAUGRENZTASTER 1 OEFFNER	PROXIMITY SWITCH 1 OEFFNER	DETECTEUR DE PROXIMITE 1 OEFFNER

KAPITEL	**45**	**AUFLAGER ROTOLAS**	**93614-757**
CHAPTER	**45**	**SUPPORT ROTOLAS**	**93614-757**
CHAPITRE	**45**	**SUPPORT ROTOLAS**	**93614-757**

45-01	914357	AUFLAGER ROTOLAS 93614-757	SUPPORT ROTOLAS 93614-757	SUPPORT ROTOLAS 93614-757

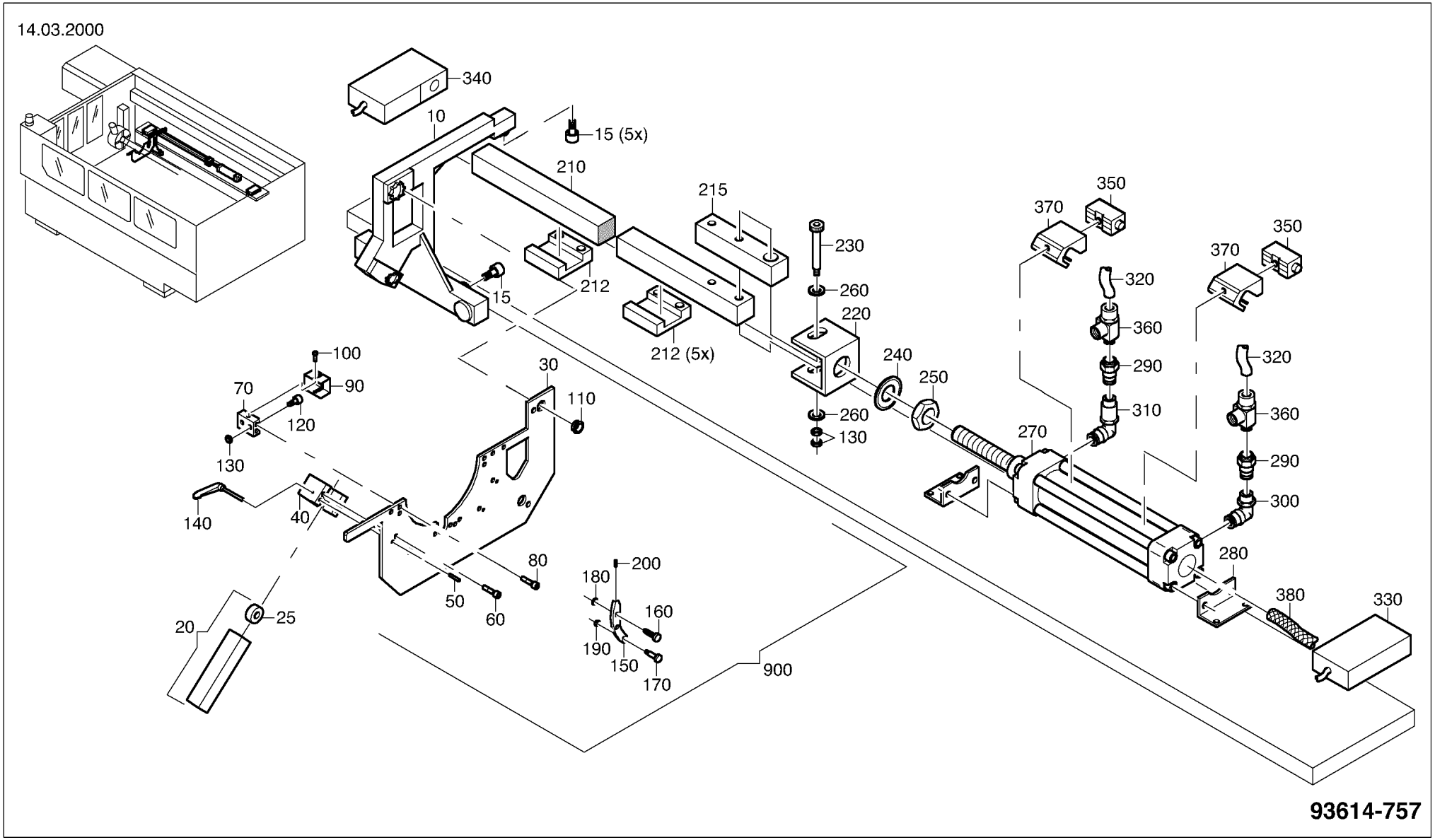
14.03.2000
340
10
15 (5x)
210
215
230
260
220
212
15
212 (5x)
240
250
260
130
270
350
370
320
360
290
310
100
90
70
120
130
30
110
140
40
80
50
60
200
180
160
190
150
170
900
20
25
280
380
330
93614-757

POSITION	MATERIAL-No	BEZEICHNUNG	DESCRIPTION	DESIGNATION
0010	910130	TRAEGER KPL. 93614-751	CARRIER 93614-751	SUPPORT 93614-751
0015	085753	KURVENROLLE NUKR 35 A	GUIDE ROLLER NUKR 35 A	ROULEAU DE GUIDAGE NUKR 35 A
0020	250124	STANGE 93613-748	BAR 93613-748	BARRE 93613-748
0025	027480	LAUFROLLE	ROLLER	GALLET
0030	912136	PLATTE-KLEIN 93614-752-10	PLATE-SMALL 93614-752-10	PLAQUE-PETIT 93614-752-10
0030	912138	PLATTE-MITTEL 93614-753-10	PLATE-MIDDLE 93614-753-10	PLAQUE-MOYEN 93614-753-10
0030	912140	PLATTE-GROSS 93614-754-10	PLATE-BIG 93614-754-10	PLAQUE-GRAND 93614-754-10
0040	250611	U-PROFIL 93613-752-20	U-SECTION 93613-752-20	PROFILE EN U 93613-752-20
0050	083860	ZYLINDERSTIFT DIN 7979 D8X28-ST	CYLINDRICAL PIN DIN 7979 D8X28-ST	GOUPILLE CYLINDRIQUE DIN 7979 D8X28-ST
0060	016020	ZYLINDERSCHR. DIN 912 M8X25-12.9	CHEESEHEAD SCREW DIN 912 M8X25-12.9	VIS CYLINDRIQUE DIN 912 M8X25-12.9
0070	250612	LEISTE 93613-752-30	STRIP 93613-752-30	LANGUETTE 93613-752-30
0080	016012	ZYLINDERSCHR. DIN 912 M8X20-12.9	CHEESEHEAD SCREW DIN 912 M8X20-12.9	VIS CYLINDRIQUE DIN 912 M8X20-12.9
0090	250613	ABDECKBLECH 93613-752-40	COVER PLATE 93613-752-40	TOLE DE RECOUVREMENT 93613-752-40
0100	019577	LINSENSCHRAUBE	RAISED HEAD SCREW	VIS A TETE GOUTTE DE SUIF
0110	250614	BUCHSE 93613-752-50	BUSHING 93613-752-50	DOUILLE 93613-752-50
0120	079863	KURVENROLLE KRV 19 PP	GUIDE ROLLER KRV 19 PP	ROULEAU DE GUIDAGE KRV 19 PP
0130	022500	SECHSKANTMUTTER DIN 439 BM8-04	HEX. NUT DIN 439 BM8-04	ECROU 6 PANS DIN 439 BM8-04
0140	042885	KLEMMHEBEL SCHWARZ	CLAMPING LEVER	LEVIER DE SERRAGE
0150	250686	FIXIERPLATTE-KLEIN 93613-743-15	LOCKING PLATE-SMALL 93613-743-15	PLAQUE DE FIXATION-PETIT 93613-743-15
0150	250685	FIXIERPLATTE-MITTEL 93613-744-15	LOCKING PLATE-MIDDLE 93613-744-15	PLAQUE DE FIXATION-MOYEN 93613-744-15
0150	250687	FIXIERPLATTE-GROSS 93613-745-15	LOCKING PLATE-BIG 93613-745-15	PLAQUE DE FIXATION-GRAND 93613-745-15
0160	249240	BOLZEN 93613-743-40	PIN 93613-743-40	TOURILLON 93613-743-40
0170	249241	SCHRAUBE 93613-743-50	SCREW 93613-743-50	VIS 93613-743-50
0180	020346	PASSSCHEIBE DIN 988 10X16X0,1-ST2K50	SHIM DIN 988 10X16X0,1-ST2K50	RONDELLE D'AJUSTAGE DIN 988 10X16X0,1-ST
0190	022365	SECHSKANTMUTTER DIN 934 M8-10	HEX. NUT DIN 934 M8-10	ECROU 6 PANS DIN 934 M8-10
0200	064312	FEDERND.DRUCKSTUECK	RESILIENT PRESSURE PIECE	PIECE PRESSION A RESSORTS
0210	920349	STANGE 93614-759-10 ***bei TC L 3030***	BAR 93614-759-10 ***for TC L 3030***	BARRE 93614-759-10 ***pour TC L 3030***
0210	922174	STANGE 93674-759-10 ***bei TC L 4030/6030***	BAR 93674-759-10 ***for TC L 4030/6030***	BARRE 93674-759-10 ***pour TC L 4030/6030***

POSITION	MATERIAL-No	BEZEICHNUNG	DESCRIPTION	DESIGNATION
0210	252641	STANGE 93683-759-10 ***bei TC L 6030***	BAR 93683-759-10 ***for TC L 6030***	BARRE 93683-759-10 ***pour TC L 6030***
0212	912522	UNTERLEGPLATTE 93614-759-20	SHIM PLATE 93614-759-20	PLAQUE D'INTERCALATION 93614-759-20
0215	912590	KLOTZ 93614-759-30	BLOCK 93614-759-30	BLOC 93614-759-30
0220	915683	U-BLECH 93614-759-40	U-PLATE 93614-759-40	TOLE EN U 93614-759-40
0230	081570	PASSSCHRAUBE	TIGHT-FIT SCREW	BOULON AJUSTE
0240	063967	SCHEIBE BRUENIERT DIN 125 B17-ST	WASHER DIN 125 B17-ST	RONDELLE DIN 125 B17-ST
0250	022551	SECHSKANTMUTTER DIN 439 BM16X1,5-04	HEX. NUT DIN 439 BM16X1,5-04	ECROU 6 PANS DIN 439 BM16X1,5-04
0260	016225	SCHEIBE BRUENIERT DIN 125 B8,4-ST	WASHER DIN 125 B8,4-ST	RONDELLE DIN 125 B8,4-ST
0270	130674	ZYLINDER DOPPELTW. DNU-50-220-PPV-A	DOUBLE-ACTING CYLINDER DNU-50-220-PPV-A	CYLINDRE A DOUBLE EFFET DNU-50-220-PPV-A
0280	450017	FUSSBEFESTIGUNG	PEDESTAL ANCHORAGE	FIXATION DU SOCLE
0290	131451	EINSCHRAUBVERSCHR. 6511-6-1/4	SCREW-IN UNION 6511-6-1/4	RACCORD A VIS 6511-6-1/4
0300	128309	WINKELVERSCHRAUBUNG 6521-6-1/8	ELBOW UNION 6521-6-1/8	RACCORD A COUDE 6521-6-1/8
0310	128258	WINKELVERSCHRAUBUNG 6525-6-1/8	ELBOW UNION 6525-6-1/8	RACCORD A COUDE 6525-6-1/8
0320	123394	KUNSTSTOFFSCHLAUCH PUN 6X1 DUO	PLASTIC HOSE PUN 6X1 DUO	TUYAU EN PLASTIQUE PUN 6X1 DUO
0330	140274	LICHTSCHRANKE	LIGHT BARRIER	BARRIERE LUMINEUSE
0340	140275	LICHTSCHRANKE	LIGHT BARRIER	BARRIERE LUMINEUSE
0350	129037	NAEHERUNGSSCHALTER SMEO-1-S-LED-24B	PROXIMITY SWITCH SMEO-1-S-LED-24B	INTERRUPTEUR DE PROXIMITE SMEO-1-S-LED-2
0360	000659	RUECKSCHLAGVENTIL GRLA-1/4	THROTTLE NON-RETURN VALVE GRLA-1/4	VANNE D'ETRANG.ET D'ARRET GRLA-1/4
0370	119235	BEFESTIGUNGSBAUSATZ SMBU-1B	MOUNTING SMBU-1B	ATTACHE SMBU-1B
0380	096062	UEBERZUGSCHLAUCH	HOSE	TUYAU
0900	912214	WERKSTUECKTRAEGER KPL. KLEIN 93614-752	WORKPIECE SUPPORT KPL. SMALL 93614-752	SUPPORT DE PIECE KPL. PETIT 93614-752
0900	912215	WERKSTUECKTRAEGER KPL. MITTEL 93614-753	WORKPIECE SUPPORT KPL. MEDIUM 93614-753	SUPPORT DE PIECE KPL. MOYEN 93614-753
0900	912216	WERKSTUECKTRAEGER KPL. GROSS 93614-754	WORKPIECE SUPPORT KPL. LARGE 93614-754	SUPPORT DE PIECE KPL. GRAND 93614-754

KAPITEL 46 BEDIENPULT ROTOLAS 93614-505
CHAPTER 46 CONTROL DESK ROTOLAS 93614-505
CHAPITRE 46 PUPITRE DE COMMANDE ROTOLAS 93614-505

46-01	917814	BEDIENPULT ROTOLAS 93614-505	CONTROL DESK ROTOLAS 93614-505	PUPITRE DE COMMANDE ROTOLAS 93614-505

14.04.99

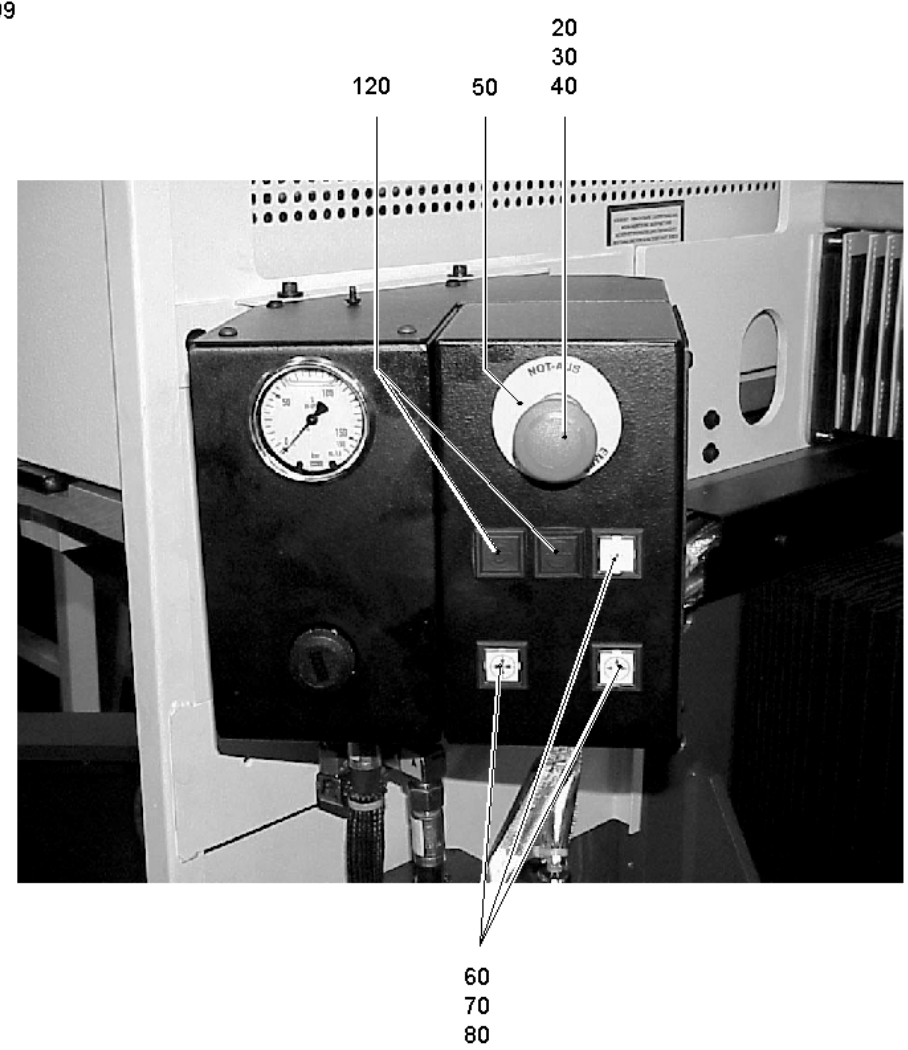

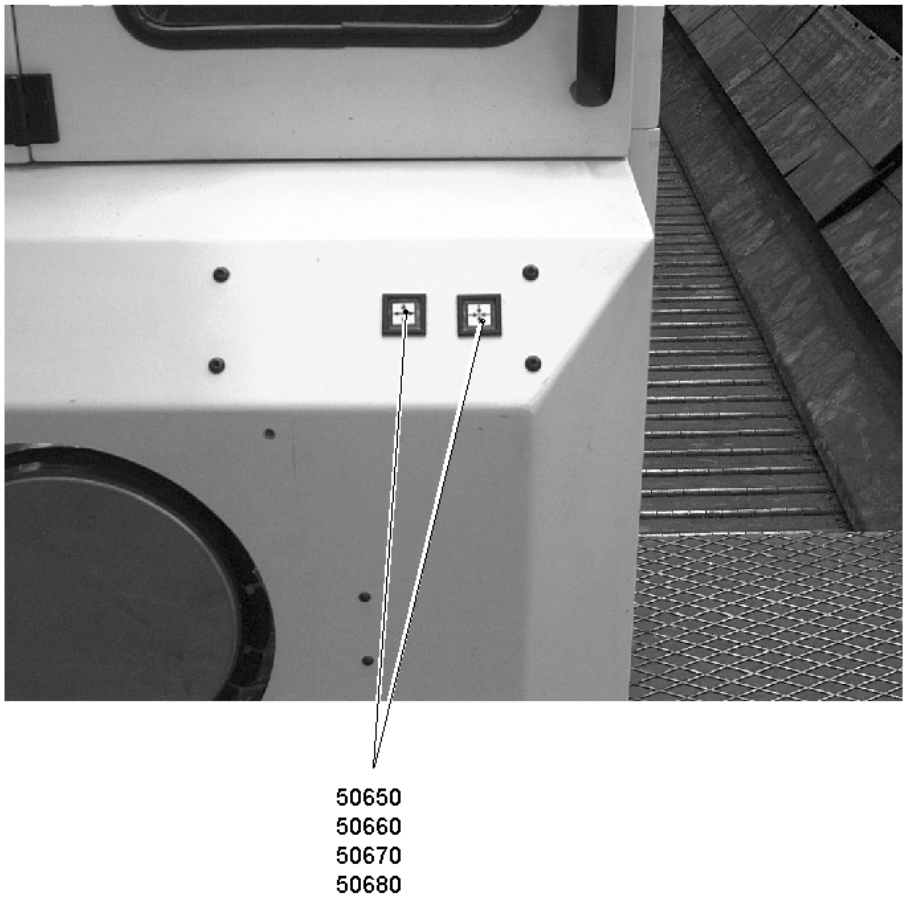

Fig.21631

93614-505

POSITION	MATERIAL-No	BEZEICHNUNG	DESCRIPTION	DESIGNATION
0000	.	. Pos. 20-120 fuer Bedienpult innen	. Pos. 20-120 for inside control desk	. Pos. 20-120 pour pupitre de commande dedans
0020	054288	NOT-AUS-TASTER	EMERGENCY OFF-SWITCH	DISJONCTEUR ARRET-SECOURS
0030	054284	KONTAKTGEBER	CONTACT TIME SWITCH	CONTACTEUR
0040	091777	SCHALTELEMENT	SWITCHING ELEMENT	ELEMENT DE MANOEUVRE
0050	054331	UNTERLEGSCHILD GELB	PLAQUE	PLAQUE
0060	037427	TASTERKAPPE T25F KL	PUSH BUTTON CAP T25F KL	CAPOT DE TOUCHE T25F KL
0070	047983	DRUECKER QXJT	TRIGGER QXJT	DECLENCHEUR QXJT
0080	065870	TASTKONTAKTGEBER ATL	LUMINOUS CONTACTOR ATL	CONTACTEUR LUMINEUX ATL
0120	048025	BLINDVERSCHLUSS QX24 SW 1002-256	BLIND PLUG QX24 SW 1002-256	FERMETURE DISSIMULEE QX 1002-256
50000	.	. Pos. 50650-50680 fuer Bedienpult aussen	. Pos. 50650-50680 for outside control desk	. Pos. 50650-50680 pour pupitre de commande à l'extérieur
50650	037427	TASTERKAPPE T25F KL	PUSH BUTTON CAP T25F KL	CAPOT DE TOUCHE T25F KL
50660	047983	DRUECKER QXJT	TRIGGER QXJT	DECLENCHEUR QXJT
50670	065870	TASTKONTAKTGEBER ATL	LUMINOUS CONTACTOR ATL	CONTACTEUR LUMINEUX ATL
50680	066575	LILIPUT-FERNMELDELAMPE	MINIAT.REMOTE SIGNAL LAMP	AMPOULE MINIAT.DE SIGNAL

KAPITEL	**47**	**SPANNBACKEN ROTOLAS**
CHAPTER	**47**	**CLAMPING JAWS ROTOLAS**
CHAPITRE	**47**	**MORS DE SERRAGE ROTOLAS**

47-01	254985_r	SPANNBACKEN ROTOLAS	CLAMPING JAWS ROTOLAS	MORS DE SERRAGE ROTOLAS

23.06.98

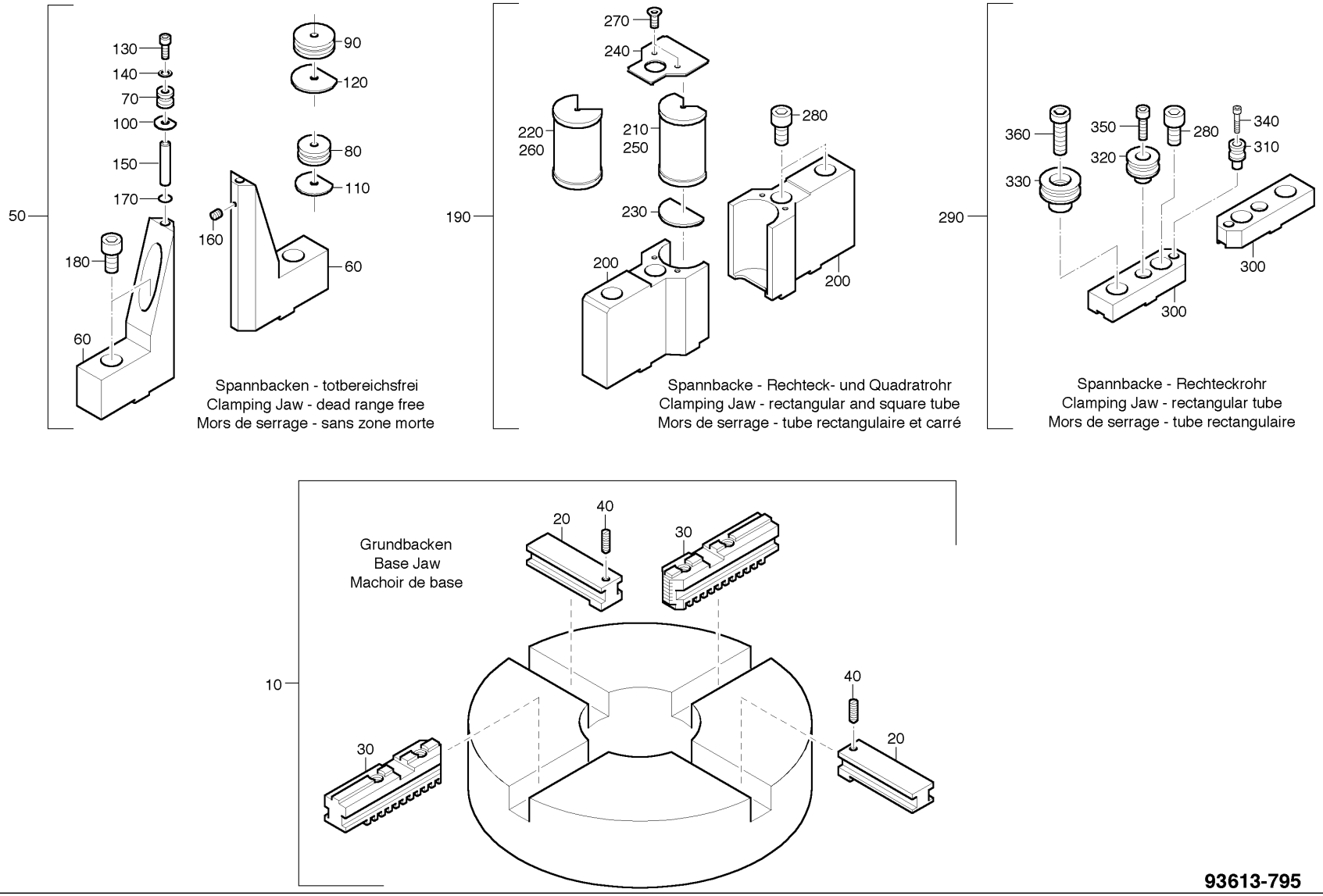
50
130
140
70
100
150
170
180
60
90
120
80
110
160
60
Spannbacken - totbereichsfrei
Clamping Jaw - dead range free
Mors de serrage - sans zone morte
190
270
240
220
260
210
250
280
230
200
200
Spannbacke - Rechteck- und Quadratrohr
Clamping Jaw - rectangular and square tube
Mors de serrage - tube rectangulaire et carré
290
360
330
350
320
280
340
310
300
300
Spannbacke - Rechteckrohr
Clamping Jaw - rectangular tube
Mors de serrage - tube rectangulaire
10
Grundbacken
Base Jaw
Machoir de base
20
40
30
40
20
30
93613-795

POSITION	MATERIAL-No	BEZEICHNUNG	DESCRIPTION	DESIGNATION
0010	254985	BACKEN 93613-795	JAW 93613-795	MACHOIR 93613-795
0020	254986	ABDECKUNG 93613-795-10	COVER 93613-795-10	COUVERCLE 93613-795-10
0030	133610	GRUNDBACKEN 1+3	BASE JAW	MORS DE BASE
0040	013285	GEWINDESTIFT DIN 913 M8X30-45H	SET SCREW DIN 913 M8X30-45H	GOUPILLE FILETEE DIN 913 M8X30-45H
0050	254268	SPANNBACKEN 93613-794	CLAMPING JAW 93613-794	MORS DE SERRAGE 93613-794
0060	135975	BACKEN 93613-794-15	JAW 93613-794-15	MACHOIR 93613-794-15
0070	254269	BOLZEN KLEIN 93613-794-20	PIN 93613-794-20	TOURILLON 93613-794-20
0080	254270	BOLZEN MITTEL 93613-794-30	PIN 93613-794-30	TOURILLON 93613-794-30
0090	254271	BOLZEN GROSS 93613-794-40	PIN 93613-794-40	TOURILLON 93613-794-40
0100	255063	ANSCHLAG KLEIN 93613-794-60	STOP 93613-794-60	BUTEE 93613-794-60
0110	255064	ANSCHLAG MITTEL 93613-794-70	STOP 93613-794-70	BUTEE 93613-794-70
0120	255065	ANSCHLAG GROSS 93613-794-80	STOP 93613-794-80	BUTEE 93613-794-80
0130	014532	ZYLINDERSCHR. DIN 912 M5X12-12.9	CHEESEHEAD SCREW DIN 912 M5X12-12.9	VIS CYLINDRIQUE DIN 912 M5X12-12.9
0140	013242	SCHEIBE BRUENIERT DIN 7349 5,3-ST	WASHER DIN 7349 5,3-ST	RONDELLE DIN 7349 5,3-ST
0150	076412	ZYLINDERSTIFT DIN 7979 D8X40-ST	CYLINDRICAL PIN DIN 7979 D8X40-ST	GOUPILLE CYLINDRIQUE DIN 7979 D8X40-ST
0160	116451	GEWINDESTIFT DIN 913 M4X5-45H	SET SCREW DIN 913 M4X5-45H	GOUPILLE FILETEE DIN 913 M4X5-45H
0170	133609	SPRENGRING DIN 7993 B 8-FDST	SPRING RING DIN 7993 B 8-FDST	RONDELLE GROWER DIN 7993 B 8-FDST
0180	029340	ZYLINDERSCHR. DIN 912 M16X30-12.9	CHEESEHEAD SCREW DIN 912 M16X30-12.9	VIS CYLINDRIQUE DIN 912 M16X30-12.9
0190	254263	SPANNBACKEN 93613-793	CLAMPING JAW 93613-793	MORS DE SERRAGE 93613-793
0200	254264	BACKEN 93613-793-10	JAW 93613-793-10	MACHOIR 93613-793-10
0210	254265	PRISMA KLEIN 93613-793-20	PRISM 93613-793-20	PRISMA 93613-793-20
0220	254266	PRISMA GROSS 93613-793-30	PRISM 93613-793-30	PRISMA 93613-793-30
0230	254267	ANSCHLAG 93613-793-40	STOP 93613-793-40	BUTEE 93613-793-40
0240	254452	DECKEL 93613-793-50	COVER 93613-793-50	COUVERCLE 93613-793-50
0250	254633	PRISMA 93613-793-60	PRISM 93613-793-60	PRISMA 93613-793-60
0260	254634	PRISMA 93613-793-70	PRISM 93613-793-70	PRISMA 93613-793-70
0270	018252	SENKSCHR. DIN 7991 M6X12-8.8	C/SK SCREW DIN 7991 M6X12-8.8	VIS NOYEE DIN 7991 M6X12-8.8
0280	029340	ZYLINDERSCHR. DIN 912 M16X30-12.9	CHEESEHEAD SCREW DIN 912 M16X30-12.9	VIS CYLINDRIQUE DIN 912 M16X30-12.9
0290	254256	SPANNBACKEN 93613-792	CLAMPING JAW 93613-792	MORS DE SERRAGE 93613-792

POSITION	MATERIAL-No	BEZEICHNUNG	DESCRIPTION	DESIGNATION
0300	254257	BACKEN 93613-792-10	JAW 93613-792-10	MACHOIR 93613-792-10
0310	254258	BOLZEN KLEIN 93613-792-20	PIN 93613-792-20	TOURILLON 93613-792-20
0320	254261	BOLZEN MITTEL 93613-792-40	PIN 93613-792-40	TOURILLON 93613-792-40
0330	254262	BOLZEN GROSS 93613-792-50	PIN 93613-792-50	TOURILLON 93613-792-50
0340	014796	ZYLINDERSCHR. DIN 912 M6X35-12.9	CHEESEHEAD SCREW DIN 912 M6X35-12.9	VIS CYLINDRIQUE DIN 912 M6X35-12.9
0350	015180	ZYLINDERSCHR. DIN 912 M10X30-12.9	CHEESEHEAD SCREW DIN 912 M10X30-12.9	VIS CYLINDRIQUE DIN 912 M10X30-12.9
0360	113625	ZYLINDERSCHR. DIN 7984 M16x50-8.8	CHEESEHEAD SCREW DIN 7984 M16x50-8.8	VIS CYLINDRIQUE DIN 7984 M16x50-8.8

KAPITEL 48 ROHRAUFLAGE 93613-777
CHAPTER 48 TUBE SUPPORT 93613-777
CHAPITRE 48 SUPPORT DE TUYAU 93613-777

48-01	251585	ROHRAUFLAGE 93613-777	TUBE SUPPORT 93613-777	SUPPORT DE TUYAU 93613-777

20.03.2000

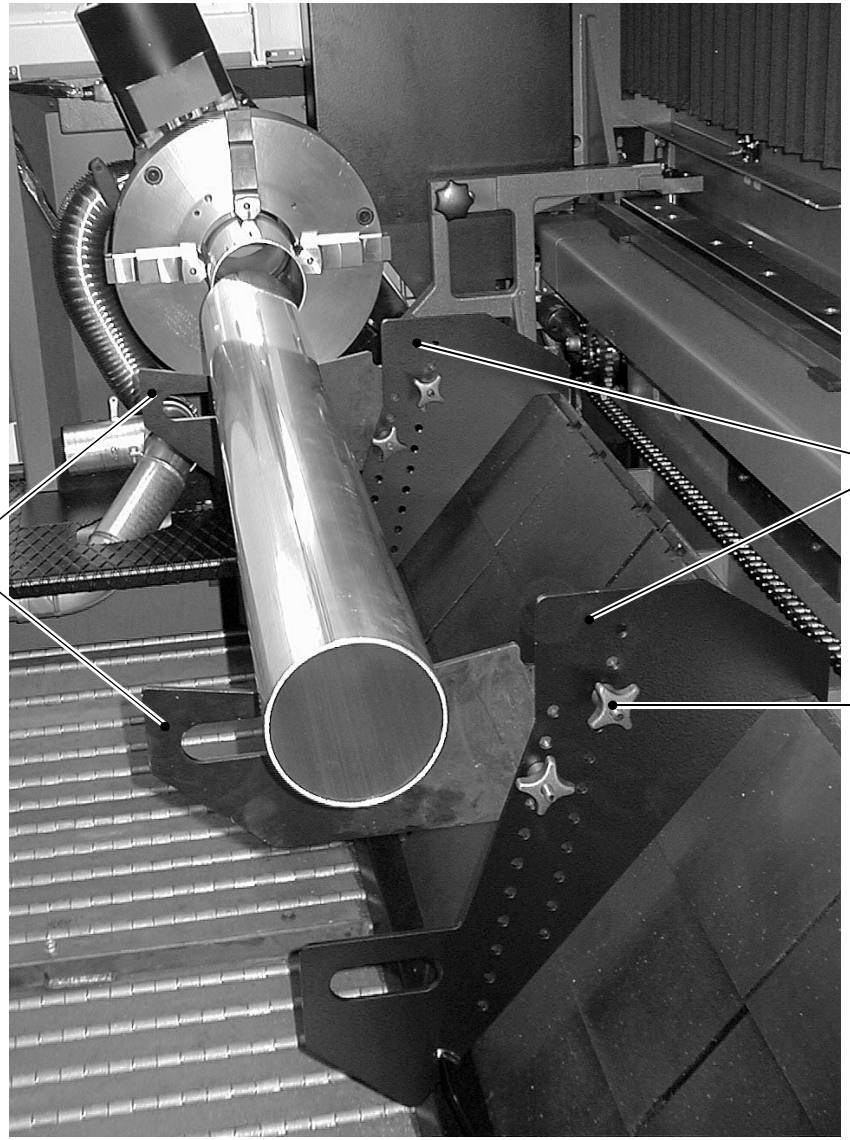

93613-777

Fig. 24503

POSITION	MATERIAL-No	BEZEICHNUNG	DESCRIPTION	DESIGNATION
0010	251586	EINLEGEBLECH GESCHW. 93613-778	SHEET 93613-778	TOLE 93613-778
0020	251589	UNTERLEGBLECH GESCHW. 93613-779	SHEET METAL SHIM 93613-779	CALE EN TOLE 93613-779
0030	131060	KREUZGRIFF	STAR HANDLE	POIGNEE EN ETOILE

KAPITEL	**49**	**PNEUMATIKPLAN ROTOLAS**
CHAPTER	**49**	**PNEUMATIC PLAN ROTOLAS**
CHAPITRE	**49**	**PLAN DE LA PNEUMATIQUE ROTOLAS**

49-01	917677_r	PNEUMATIKPLAN ROTOLAS	PNEUMATIC PLAN ROTOLAS	PLAN DE LA PNEUMATIQUE ROTOLAS

29.04.1999

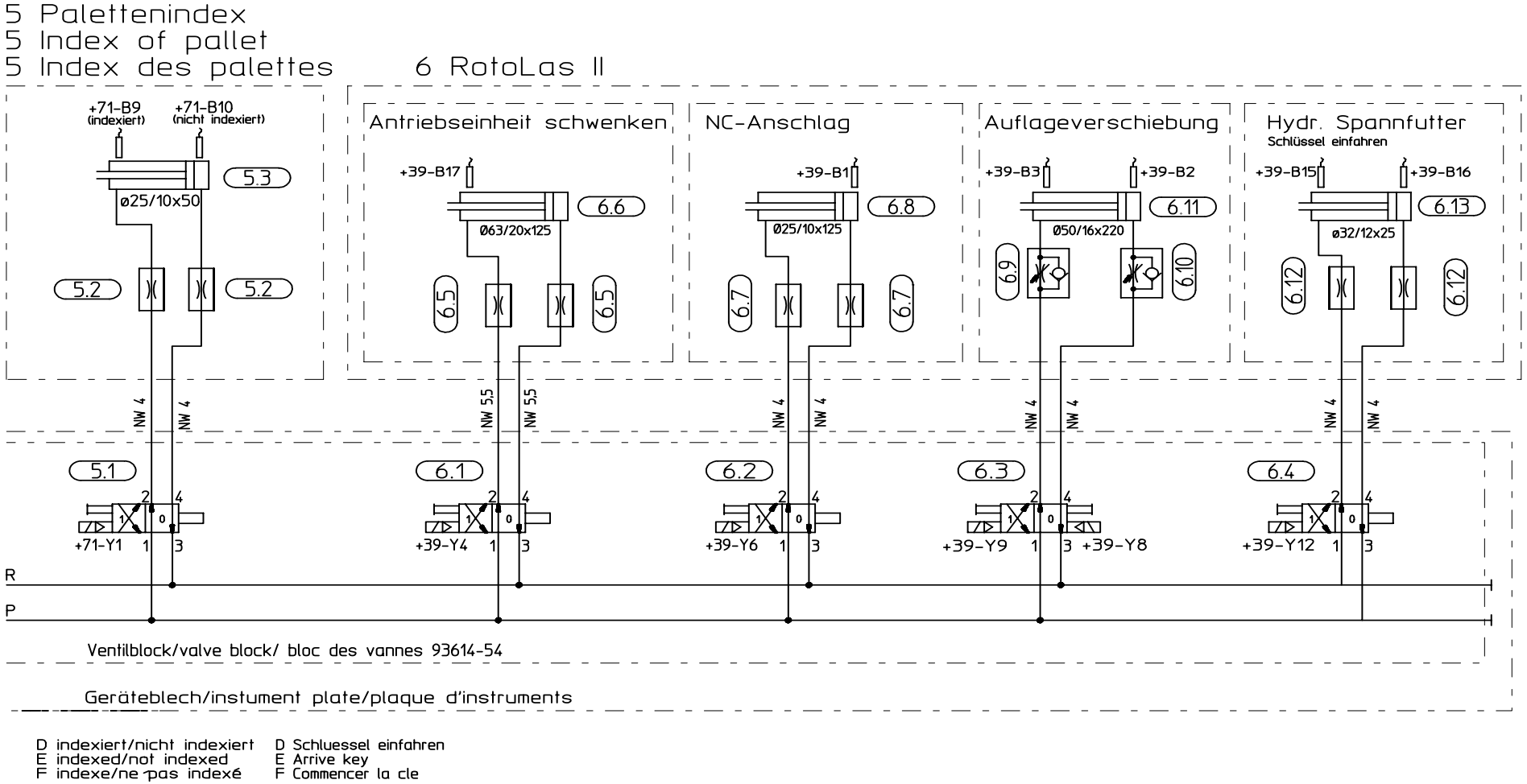

Pneum3030RotoLas

POSITION	MATERIAL-No	BEZEICHNUNG	DESCRIPTION	DESIGNATION
05.01	098673	4/2 WEGEVENTIL	4/2-WAY VALVE	VANNE A 4 VOIES A 2 POS.
05.02	117660	ROHRBLENDE 93612-20044	TUBE SHUTTER 93612-20044	OBTURATEUR 93612-20044
05.03	128501	ZYLINDER DOPPELTW. D25 HUB50	DOUBLE-ACTING CYLINDER D25 HUB50	CYLINDRE A DOUBLE EFFET D25 HUB50
05.99	0			
06.01	098673	4/2 WEGEVENTIL	4/2-WAY VALVE	VANNE A 4 VOIES A 2 POS.
06.02	098673	4/2 WEGEVENTIL	4/2-WAY VALVE	VANNE A 4 VOIES A 2 POS.
06.03	098677	4/2 WEGEVENTIL	4/2-WAY VALVE	VANNE A 4 VOIES A 2 POS.
06.04	098673	4/2 WEGEVENTIL	4/2-WAY VALVE	VANNE A 4 VOIES A 2 POS.
06.05	125467	DUESE Antriebseinheit schwenken	NOZZLE Swing drive unit	BUSE Turner l'unité d'entrainement
06.05	244386	ADAPTER BING-DUESE 93613-58-50 Antriebseinheit schwenken	ADAPTER 93613-58-50 Swing drive unit	ADAPTATEUR 93613-58-50 Turner l'unité d'entrainement
06.06	144990	ZYLINDER DOPPELTW. D63 HUB125 Antriebseinheit schwenken	DOUBLE-ACTING CYLINDER D63 HUB125 Swing drive unit	CYLINDRE A DOUBLE EFFET D63 HUB125 Turner l'unité d'entrainement
06.07	250997	BLENDE 93613-716-55 NC-Anschlag	SHIELD 93613-716-55 NC-stop	DIAPHRAGME 93613-716-55 NC-butée
06.08	119283	ZYLINDER DOPPELTW. DSNU-25-125-PPV NC-Anschlag	DOUBLE-ACTING CYLINDER DSNU-25-125-PPV NC-stop	CYLINDRE A DOUBLE EFFET DSNU-25-125-PPV NC-butée
06.09	000659	RUECKSCHLAGVENTIL GRLA-1/4 Auflagerverschiebung	THROTTLE NON-RETURN VALVE GRLA-1/4 Support displacemnt	VANNE D'ETRANG.ET D'ARRET GRLA-1/4 Dislocation de support
06.10	000659	RUECKSCHLAGVENTIL GRLA-1/4 Auflagerverschiebung	THROTTLE NON-RETURN VALVE GRLA-1/4 Support displacement	VANNE D'ETRANG.ET D'ARRET GRLA-1/4 Dislocation de support
06.11	130674	ZYLINDER DOPPELTW. DNU-50-220-PPV-A Auflagerverschiebung	DOUBLE-ACTING CYLINDER DNU-50-220-PPV-A Support displacement	CYLINDRE A DOUBLE EFFET DNU-50-220-PPV-A Dislocation de support
06.12	117660	ROHRBLENDE 93612-20044 Hydraulisches Spannfutter	TUBE SHUTTER 93612-20044 Hydraulic callet chuck	OBTURATEUR 93612-20044 Fourreau hydraulique
06.13	135460	KURZHUBZYLINDER D25 HUB32 Hydraulisches Spannfutter	SHORT STROKE CYLINDER D25 HUB32 Hydraulic callet chuck	CYLINDRE A FAIBLE COURSE D25 HUB32 Fourreau hydraulique

KAPITEL	**50**	**HYDRAULIKPLAN ROTOLAS**
CHAPTER	**50**	**HYDRAULIC LAYOUT ROTOLAS**
CHAPITRE	**50**	**PLAN DE L'HYDRAULIQUE ROTOLAS**

50-01	922990_r	HYDRAULIKPLAN ROTOLAS	HYDRAULIC LAYOUT ROTOLAS	PLAN DE L'HYDRAULIQUE ROTOLAS

29.04.1999

Hubrahmen Palettenwechsler/Lifting frame pallet changer/Cadre relevable du changeur de palettes

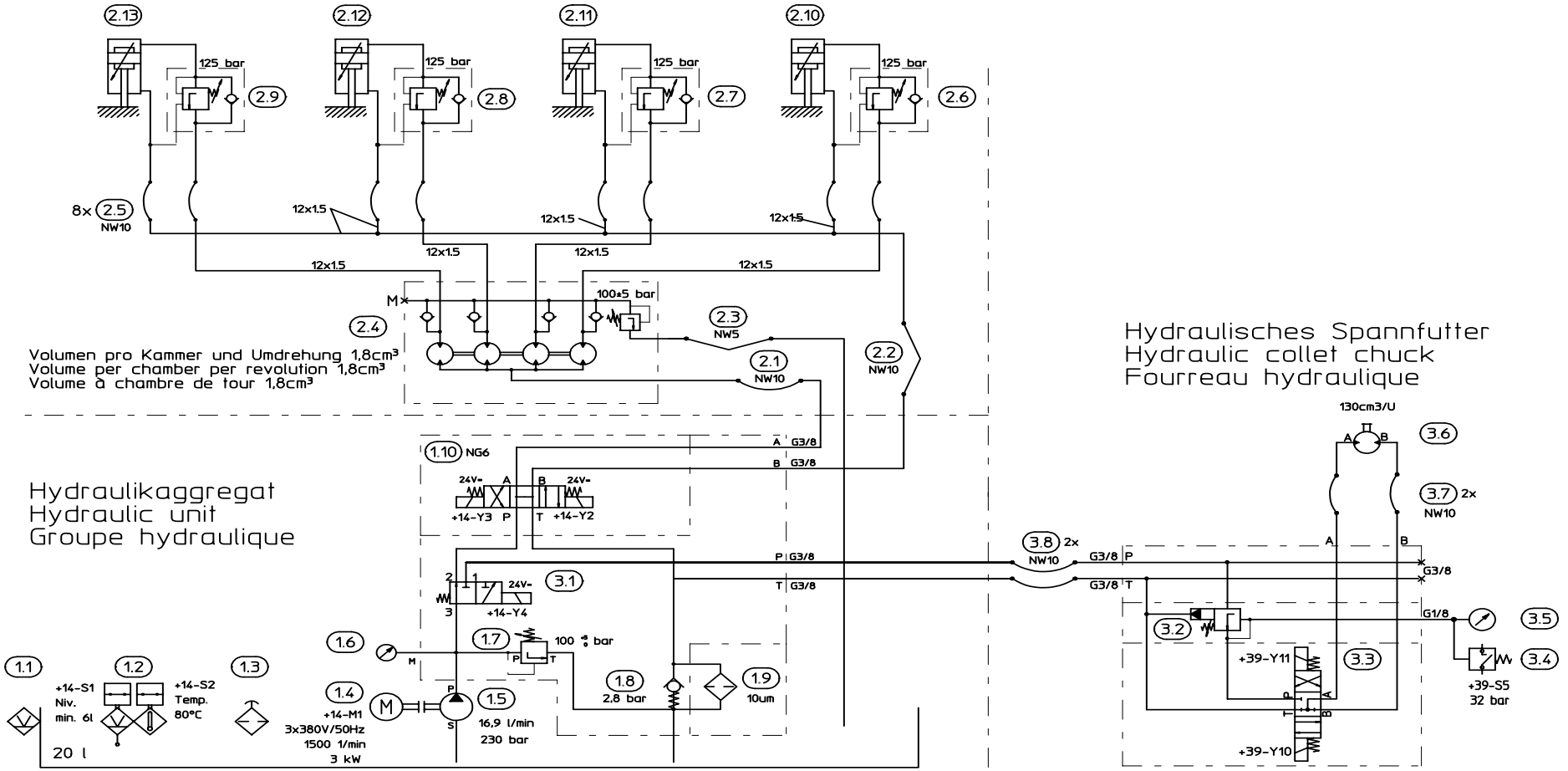

Hydr3030RotoLas

POSITION	MATERIAL-No	BEZEICHNUNG	DESCRIPTION	DESIGNATION
01.01	125999	OELSCHAUGLAS	OIL SIGHT GLASS	REGARD D'HUILE
01.02	147622	NIVEAUSCHALTER (TEMPERATUR)	SWITCH	INTERRUPTEUR
01.03	125997	BELUEFTUNGSFILTER	FILTER	FILTRE
01.04	146594	DREHSTROMMOTOR 3kW 1430U/MIN	3-PHASE A.C. MOTOR 3kW 1430U/MIN	MOTEUR TRIPHASE 3kW 1430U/MIN
01.05	126004	ZAHNRADPUMPE	GEAR PUMP	POMPE A ENGRENAGE
01.06	125995	DRUCKMESSGERAET	PRESSURE GAUGE	INDICATEUR DE PRESSION
01.07	126002	DRUCKBEGRENZ-VENTIL	PRESSURE REDUCING VALVE	VANNE REDUCTRICE DE PRES.
01.08	126001	BYPASSVENTIL	VALVE	SOUPAPE
01.09	126000	FILTERPATRONE	WIRE MESH FILTER ELEMENT	ELEM.FILT.A MAILLE METAL
01.10	125996	4/3 WEGEVENTIL	4/3-WAY VALVE	VANNE A 4 VOIES A 3 POS.
01.99	0			
02.01	124512	HYDRAULIKSCHLAUCH	HOSE WITH COUPLING	TUYAU AVEC RACCORD
02.02	125024	HYDRAULIKSCHLAUCH	HOSE WITH COUPLING	TUYAU AVEC RACCORD
02.03	130304	HYDRAULIKSCHLAUCH	HOSE WITH COUPLING	TUYAU AVEC RACCORD
02.04	123230	STROMTEILER 1008-27	FLOW DIVIDER 1008-27	DISTRIB. D'HUILE 1008-27
02.05	125383	HYDRAULIKSCHLAUCH	HOSE WITH COUPLING	TUYAU AVEC RACCORD
02.06	129350	SENKBREMSVENTIL	VALVE	SOUPAPE
02.07	129350	SENKBREMSVENTIL	VALVE	SOUPAPE
02.08	129350	SENKBREMSVENTIL	VALVE	SOUPAPE
02.09	129350	SENKBREMSVENTIL	VALVE	SOUPAPE
02.10	129415	HYDRAULIKZYLINDER Vorne links	HYDRAULIC CYLINDER Front left	CYLINDRE HYDRAULIQUE Avant gauche
02.11	129415	HYDRAULIKZYLINDER Vorne rechts	HYDRAULIC CYLINDER Front right	CYLINDRE HYDRAULIQUE Avant droite
02.12	129415	HYDRAULIKZYLINDER Hinten links	HYDRAULIC CYLINDER Rear left	CYLINDRE HYDRAULIQUE Arrière gauche
02.13	129415	HYDRAULIKZYLINDER Hinten rechts	HYDRAULIC CYLINDER Rear right	CYLINDRE HYDRAULIQUE Arrière droite
02.99	0			
03.01	120820	3/2 WEGEVENTIL Hydraulisches Spannfutter	3/2-WAY VALVE Hydraulic callet chuck	VANNE A 3 VOIES A 2 POS. Fourreau hydraulic

POSITION	MATERIAL-No	BEZEICHNUNG	DESCRIPTION	DESIGNATION
03.02	135274	DRUCKREGELVENTIL	PRESSURE REGULATING VALVE	SOUPAPE REGULAT.PRESSION
03.03	135279	4/3 WEGEVENTIL	4/3-WAY VALVE	VANNE A 4 VOIES A 3 POS.
03.04	136069	DRUCKSCHALTER 32BAR	PRESSURE SWITCH	APPAREIL PRESSOSTAT
03.05	125995	DRUCKMESSGERAET	PRESSURE GAUGE	INDICATEUR DE PRESSION
03.06	139332	HYDROMOTOR MF 130	HYDRAULIC MOTOR MF 130	MOTEUR HYDRAULIQUE MF 130
03.07	144738	HYDRAULIKSCHLAUCH 1600 LANG	HOSE WITH COUPLING 1600 LANG	TUYAU AVEC RACCORD 1600 LANG
03.08	146210	HYDRAULIKSCHLAUCH 7200mm	HOSE WITH COUPLING 7200mm	TUYAU AVEC RACCORD 7200mm

	POSITION	MATERIAL-No	BENENNUNG	DESCRIPTION	DESIGNATION
1-01	0000	240568	TONERDESUSPENSION TOPOL 2 Zum Reinigen der Linse	ALUMINA SUSPENSION TOPOL 2 For cleaning the lens	ADDITIF ALUMINEUX TOPOL 2 Pour nettoyer le lentille
1-01	0000	086452	LINSEN-REINIGUNGSPAPIER Zum Reinigen der Linse	CLEANER TISSUE FOR OPTICS For cleaning the lens	PAPIER NETTOYAGE POUR LENTILLES Pour nettoyer le lentille
1-01	0020	124561	DUESE D0,8 93612-22483	NOZZLE D0,8 93612-22483	BUSE D0,8 93612-22483
1-01	0020	124562	DUESE D1,0 93612-22484	NOZZLE D1,0 93612-22484	BUSE D1,0 93612-22484
1-01	0020	237497	HOCHDRUCKDUESE D1.4 93612-22437	HIGH-PRESSURE NOZZLE 93612-22437	BUSE A HAUTE PRESSION 93612-22437
1-01	0020	237501	HOCHDRUCKDUESE D1,7 93612-22550	HIGH PRESSURE NOZZLE D1,7 93612-22550	BUSE A HAUTE PRESSION D1,7 93612-22550
1-01	0020	126933	HOCHDRUCKDUESE D2,3 93612-22489	HIGH-PRESSURE NOZZLE D2,3 93612-22489	BUSE A HAUTE PRESSION D2,3 93612-22489
1-01	0250	088114	ZNSE-HOCHDRUCKLINSE FUER 5" 1010-69	HIGH-PRESSURE LENS FOR 5" 1010-69	LENTILLE A HAUTE PRESSURE POUR 7,5" 1010-69
1-01	0250	097517	ZNSE-HOCHDRUCKLINSE FUER 7,5" 1010-86	HIGH-PRESSURE LENS FOR 7,5" 1010-86	LENTILLE A HAUTE PRESSURE POUR 7,5" 1010-86
5-01	0010	921742	FALTENBALG X-ACHSE 93614-24-10	BELLOWS 93614-24-10	SOUFFLET 93614-24-10
10-01	0330	129881	UMLENKSPIEGEL Si 1010-163	DEVIATING MIRROR 1010-163	MIROIR DE RENVOI 1010-163
10-01	0400	139367	UMLENKSPIEGEL D68 1010-187	DEVIATING MIRROR 1010-187	MIROIR DE RENVOI 1010-187
10-01	0410	129880	PHASENSCHIEBER Si D68x0 1010-164	PHASE SHIFTER D68x0,8" dick	AVANCEUR DE PHASE D68x0,8" dick
10-01	0420	920689	PLANSPIEGEL CU KPL. 9392-2005	PLANE MIRROR 9392-2005	MIROIR-PLAN 9392-2005
10-01	0460	931104	AUSKOPPELSPIEGEL 9707-197 Schild an TLF-Haube beachten!	OUTPUT MIRROR 9707-197 TAKE notice of the label on the TLF-cap!	MIROIR SEMI-REFLECHISSANT 9707-197 Respectez la plaque à la calotte-TLF!
10-01	0480	096066	SPIEGEL MMR 1010-106 Einzelteil	MIRROR MMR 1010-106 Single part	MIROIR MMR 1010-106 Pièce détachée
10-01	0500	901357	SPIEGEL KOMPLETT 9707-160 1. Teleskopspiegel	MIRROR COMLETE 9707-160 1. Telescope mirror	MIROIR COMPLET 9707-160 1. Miroir de téléscope
10-01	0510	901358	SPIEGEL KOMPLETT 9707-161 2. Teleskopspiegel	MIRROR COMPLETE 9707-161 2. Telescope mirror	MIROIR COMPLET 9707-161 2. Miroir du téléscope
11-01	0330	129881	UMLENKSPIEGEL Si 1010-163	DEVIATING MIRROR 1010-163	MIROIR DE RENVOI 1010-163
11-01	0400	139367	UMLENKSPIEGEL D68 1010-187	DEVIATING MIRROR 1010-187	MIROIR DE RENVOI 1010-187
11-01	0410	129880	PHASENSCHIEBER Si D68x0 1010-164	PHASE SHIFTER D68x0,8" dick	AVANCEUR DE PHASE D68x0,8" dick
11-01	0420	920689	PLANSPIEGEL CU KPL. 9392-2005	PLANE MIRROR 9392-2005	MIROIR-PLAN 9392-2005
11-01	0460	931097	AUSKOPPELSPIEGEL 97072-187 Schild an TLF-Haube beachten!	OUTPUT MIRROR 97072-187 Take notice of the label on the TLF-cap!	MIROIR SEMI-REFLECHISSANTE 97072-187 Respectez la plaque à la calotte-TLF!
11-01	0480	096066	SPIEGEL MMR 1010-106 Einzelteil	MIRROR MMR 1010-106 Single part	MIROIR MMR 1010-106 Pièce détachée

	POSITION	MATERIAL-No	BENENNUNG	DESCRIPTION	DESIGNATION
14-01	1006	345064	FILTERPLATTE 556x74x1050mm	FILTER PLATE 556x74x1050mm	PLAQUE DE FILTRAGE 556x74x1050mm
29-01	0300	115942	FILTEREINSATZ	FILTER INSERT	GARNITURE DE FILTRE
30-01	0540	123675	FILTERELEMENT SMFP 03/05	FILTER ELEMENT SMFP 03/05	ELEMENT DU FILTRE SMFP 03/05
30-01	0540	343366	KONDENSATABLEITER KA 1/2"	CONDENSATION DRAIN VALVE KA 1/2"	SOUPAPE DE DECH.DE CONDENSAT KA 1/2"
31-01	0210	123674	FILTERELEMENT FFP 03/05	FILTER ELEMENT FFP 03/05	ELEMENT DU FILTRE FFP 03/05
31-01	0210	343366	KONDENSATABLEITER KA 1/2"	CONDENSATION DRAIN VALVE KA 1/2"	SOUPAPE DE DECH.DE CONDENSAT KA 1/2"
32-01	0210	123674	FILTERELEMENT FFP 03/05	FILTER ELEMENT FFP 03/05	ELEMENT DU FILTRE FFP 03/05
32-01	0210	343366	KONDENSATABLEITER KA 1/2"	CONDENSATION DRAIN VALVE KA 1/2"	SOUPAPE DE DECH.DE CONDENSAT KA 1/2"
32-01	0290	123675	FILTERELEMENT SMFP 03/05	FILTER ELEMENT SMFP 03/05	ELEMENT DU FILTRE SMFP 03/05
32-01	0290	343366	KONDENSATABLEITER KA 1/2"	CONDENSATION DRAIN VALVE KA 1/2"	SOUPAPE DE DECH.DE CONDENSAT KA 1/2"
32-01	0300	123676	FILTERELEMENT AKP 03/10	FILTER ELEMENT AKP 03/10	ELEMENT DU FILTRE AKP 03/10
33-01	0300	115942	FILTEREINSATZ	FILTER INSERT	GARNITURE DE FILTRE
34-01	01.02	123674	FILTERELEMENT FFP 03/05	FILTER ELEMENT FFP 03/05	ELEMENT DU FILTRE FFP 03/05
35-01	01.09	126000	FILTERPATRONE	WIRE MESH FILTER ELEMENT	ELEM.FILT.A MAILLE METAL
39-01	35.02	146152	FILTERKERZE	FILTER CARTRIDGE	CARTOUCHE DE FILTRE
50-01	01.09	126000	FILTERPATRONE	WIRE MESH FILTER ELEMENT	ELEM.FILT.A MAILLE METAL

Bestellung

TRUMPF

Empfänger

TRUMPF GmbH & Co
Autragszentrum Ersatzteile
Telefon (07156) 303-1043/1044
Fax 07156 303660
E-mail: ersatzteile@de.trumpf.com

Absender/Kundennummer:

Pos.	Materialnr.	Bezeichnung	Anzahl	Preis/St. DEM/EUR
1				
2				
3				
4				
5				
6				
7				
8				
9				

Besteller:..... Ihre Bestellnr.:.....

Maschinentyp:..... Maschinennr.:.....

Bestelldatum:..... Anlieferung am:..... Teillieferung ? Ja ☐ Nein ☐

Sonstiges:

Nacht- und Wochenendservice Telefon : (0172) 7 32 00 66

TRUMPF

Purchase Order:

Recipient:	Please deliver to/customer N°:

Item	Mat.No.	Description	Quantity	Price/Unit DEM/EUR
1				
2				
3				
4				
5				
6				
7				
8				
9				

Customer:..... Order N°:.....

Machine type:..... Machine N°:.....

Date of order:..... Delivery date:..... Partial delivery ? Yes ☐ No ☐

Further information:

_____

_____

_____

TRUMPF

Commande:

Destinaire:	Expéditeur/N° du client:

Item	Référence	Description	Quantite	Prix total DEM/EUR
1				
2				
3				
4				
5				
6				
7				
8				
9				

Client:..... N° de commande:.....

Type de machine:..... N° de machine:.....

Date de commande:.....Livraison le:..... Livraison partielle ? Oui ☐ No ☐

Divers:

TRUMPF GmbH + Co., Maschinenfabrik Stuttgart

Deutschland
Germany
Allemagne

✉ Johann-Maus-Straße 2
D-71254 Ditzingen
☎ (07156) 303-0
☎ int. 0049 / 7156-303-0

TRUMPF Maskin AB

Schweden
Sweden
Suède

✉ Aleforsvägen 5
Box 606
S-441 17 Alingsås
☎ (0322) 639100
☎ int. 0046 / 322-639100

TRUMPF Maquinas Ltda.

Brasilien
Brazil
Brésil

✉ Avenida Juruá, 150 - Alphaville
06455-010 Barueri-Sao Paulo
☎ (011) 421-5331
☎ int. 0055 / 11-421-5331

TRUMPF Maschinen AG

Schweiz
Switzerland
Suisse

✉ Ruessenstraße 8
CH-6341 Baar
☎ (041) 7696-666
☎ int. 0041 / 41-7696-666

TRUMPF S.A.R.L.

Frankreich
France
France

✉ Boîte Postale 50239
86, Allée des Erables
Paris Nord II
F-95956 Roissy - Charles de Gaulle Cedex
☎ (01-48) 17 80-40
☎ int. 0033 / 1-48 1780-40

TRUMPF Pte Ltd

Singapur
Singapore
Singapour

✉ 25 International Business Park
02-28/29 German Centre
Singapur 609916
☎ 5627780
☎ int. 0065 / 5627780

TRUMPF Ltd.

Großbritannien
Great Britain
Grande-Bretagne

✉ President Way
Airport Executive Park
Luton, Beds. LU2 9NL
☎ (01582) 725-335
☎ int. 0044 /1582-725-335

TRUMPF Maquinaria, S.A.

Spanien
Spain
Espagne

✉ Avenida de Valdelaparra, 13
E-28100 Alcobendas (Madrid)
☎ (91) 6573662
☎ int. 0034 / 91- 6573662

TRUMPF Homberger S.R.L.

Italien
Italy
Italie

✉ Via Malta 2/1
I-16121 Genova
☎ (010) 5765350
☎ int. 0039 / 010-5765350

TRUMPF Praha spol.s.r.o.

Tschech. Republik
Czech Republic
Tchéquie

✉ Stetkova 18
140 00 Prag 4
☎ (02) 42 33 29
☎ int. 00420 / 2 42 33 29

TRUMPF Corporation

Japan
Japan
Japon

✉ 1-18-2 Hakusan
Midori-ku
Yokohama 226
☎ (045) 931-57 10
☎ int. 0081 / 45-931-57 10

TRUMPF Inc.

USA
United States
Etats-Unis

✉ Farmington Industrial Park
Farmington, CT 06032
☎ (860) 677-9741
☎ int. 001 / 860-677-9741

TRUMPF Pte Ltd.

Malaysia
Malaysia
Malaisie

✉ No. 74, 1st floor
Jalan SS 15/4D
Subang Jaya
47500 Petaling Jaya
☎ (037) 343889
☎ int. 0060 / 37343889

TRUMPF Maschinen Austria GmbH & Co. KG

Österreich
Austria
Autriche

✉ Industriepark 24
A-4061 Pasching
☎ (07221) 603-0
☎ int. 0043 / 7221-603-0

Stand 15. März 1999